NOTE:

REFERENCE STANDARD IEC60169-4

1. ELECTRIC PERFORMANCE
   - NOMINAL IMPEDANCE (Ω) : 50
   - FREQUENCY RANGE : DC-6 GHz
   - VSWR : ≤ 1.10
   - PIM(dBm): : ≤-160 (2 X 43 dBm)
   - INSERTION LOSS : ≤ 0.05
   - INSULATION RESISTANCE (MΩ) : >10000
   - PROOF VOLTAGE (V) : 1500
   - CONDUCTOR RESISTANCE (mΩ) : OUTER CONDUCTOR <0.2
     INNER CONDUCTOR <0.8

II. MECHANICAL PERFORMANCE
   - RETENTION : ≥5.88N
   - MECHANICAL WEAR(HYPO-) : 500
   - TENSILE FORCE (CABLE-CONNECTOR) : 150N
   - TORSION (CABLE-CONNECTOR) : 0.3N.m

III. MATERIAL AND PLATING
   - INNER CONDUCTOR : SPRING COPPER PLATING Ag5 μm
   - OUTER CONDUCTOR : BRASS PLATING COPPER-TIN-ZINC 2 μm
   - NUT : BRASS PLATING COPPER-TIN-ZINC 2 μm
   - O-RING : SILICONE RUBBER
   - INSULATOR : PTFE

IV. ENVIRONMENT
   - TEMP RANGE : -55 °C TO +155 °C
   - WEATHER STANDARD : IEC 60068 55/155/56
   - THERMAL SHOCK : US MIL-STD 202.METH.107.COND.B
   - VIBRATION : US MIL-STD 202.METH.204.COND.B
   - SHOCK : US MIL-STD 202.METH.213.COND.I

V. ASSEMBLY : INNER AND OUTER CONDUCTOR SOLDERED

VI. ROHS COMPLIANT.

272158-11	REVISIONS				
DRAWING NO.	REV	DESCRIPTION	DATE	ECO	APPR
THIRD ANGLE PROJ.	A	RELEASE TO MFG	17-Feb-12	--	MG
	B	DESCRIPTION CHANGED & MODEL UPDATED	12-Oct-12	2392	MG

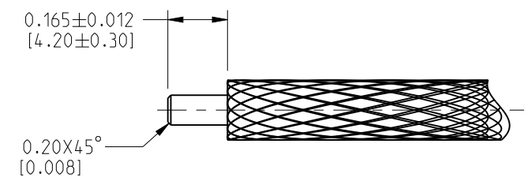

RECOMMENDED CABLE STRIPPING DIMENSIONS

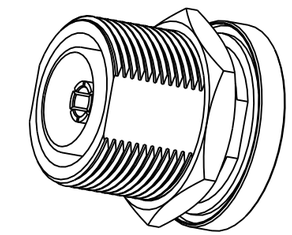

SCALE 1.000

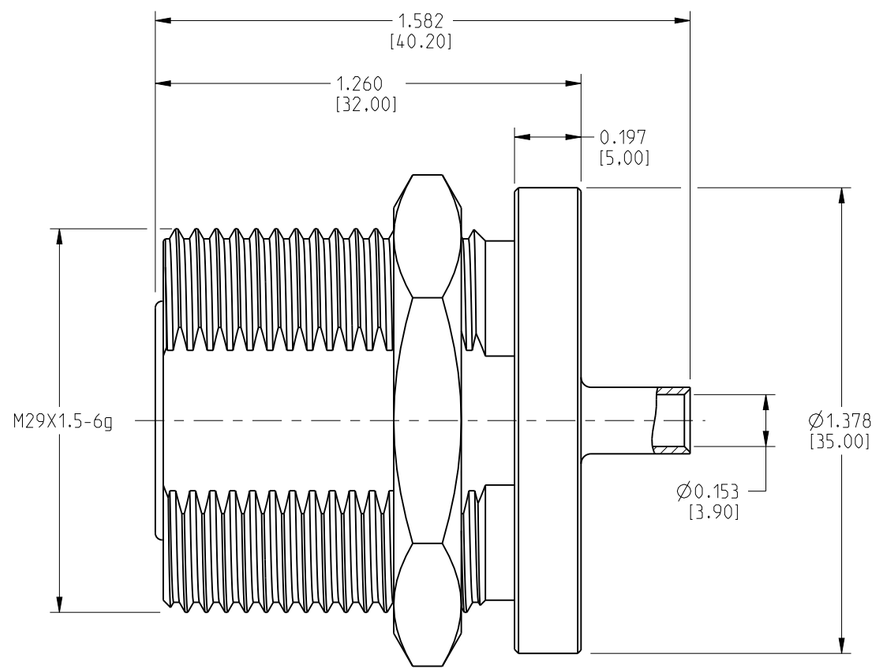

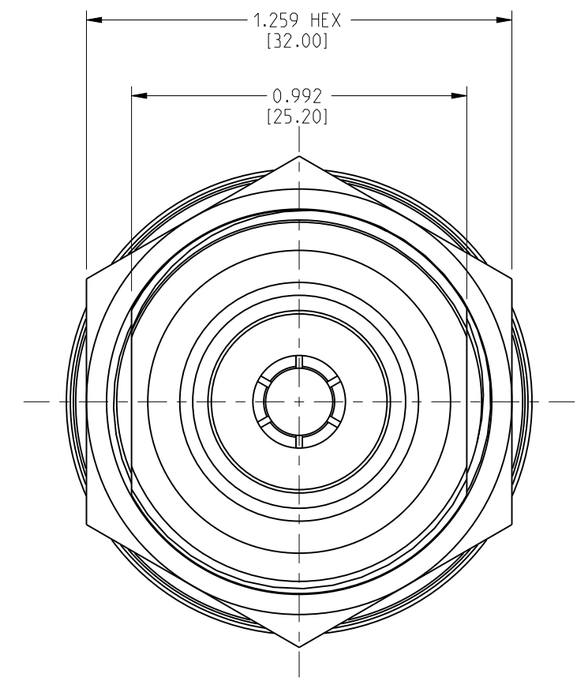

NO	DESCRIPTION	MATERIAL	FINISH	QTY
5	BULKHEAD NUT	BRASS	NICKEL	1
4	O-RING	SILICON RUBBER		1
3	CONTACT PIN	SPRING BRONZE	SILVER	1
2	INSULATOR	PTFE	NATURAL	1
1	BODY	BRASS	WHITE BRONZE	1

UNLESS OTHERWISE SPECIFIED, DIMENSIONS ARE IN INCHES AND TOLERANCES ARE:
2 PLACE DECIMAL ±.015 (0,381 mm) | 3 PLACE DECIMAL ±.005 (0,127 mm) | ANGLES ± 1°

NOTICE - These drawings, specifications, or other data (1) are, and remain the property of Amphenol Corp. (2) must be returned upon request; and (3) are confidential and not to be disclosed to any person other than those to whom they are given by Amphenol Corp. The furnishing of these drawings, specifications, or other data by Amphenol Corp., or to any other person to anyone for any purpose is not to be regarded by implication or otherwise in any manner licensing, granting rights or permitting such holder or any other person to manufacture, use or sell any product, process or design, patented or otherwise, that may in any way be related to or disclosed by said drawings, specifications, or other data.

MATERIAL: SEE NOTES

REFERENCE:

DRAWN: GOPI M	DATE: 12-Oct-12	
ENGINEER: GOPI M	DATE: 12-Oct-12	
APPROVED	DATE	
CAD FILE		

TITLE: 7/16 BULKHEAD JACK FOR 0.141" SEMI-RIGID CABLE

Amphenol Connex

SCALE: 2.2:1 | SHEET 1 OF 1

DWG SIZE: B | DRAWING NO. 272158-11 | REV B

Компания «ЭлектроПласт» предлагает заключение долгосрочных отношений при поставках импортных электронных компонентов на взаимовыгодных условиях!

Наши преимущества:

- Оперативные поставки широкого спектра электронных компонентов отечественного и импортного производства напрямую от производителей и с крупнейших мировых складов;
- Поставка более 17-ти миллионов наименований электронных компонентов;
- Поставка сложных, дефицитных, либо снятых с производства позиций;
- Оперативные сроки поставки под заказ (от 5 рабочих дней);
- Экспресс доставка в любую точку России;
- Техническая поддержка проекта, помощь в подборе аналогов, поставка прототипов;
- Система менеджмента качества сертифицирована по Международному стандарту ISO 9001;
- Лицензия ФСБ на осуществление работ с использованием сведений, составляющих государственную тайну;
- Поставка специализированных компонентов (Xilinx, Altera, Analog Devices, Intersil, Interpoint, Microsemi, Aeroflex, Peregrine, Syfer, Eurofarad, Texas Instrument, Miteq, Cobham, E2V, MA-COM, Hittite, Mini-Circuits,General Dynamics и др.);

Помимо этого, одним из направлений компании «ЭлектроПласт» является направление «Источники питания». Мы предлагаем Вам помощь Конструкторского отдела:

- Подбор оптимального решения, техническое обоснование при выборе компонента;
- Подбор аналогов;
- Консультации по применению компонента;
- Поставка образцов и прототипов;
- Техническая поддержка проекта;
- Защита от снятия компонента с производства.

Как с нами связаться

Телефон: 8 (812) 309 58 32 (многоканальный)
Факс: 8 (812) 320-02-42
Электронная почта: org@eplast1.ru
Адрес: 198099, г. Санкт-Петербург, ул. Калинина, дом 2, корпус 4, литера А.