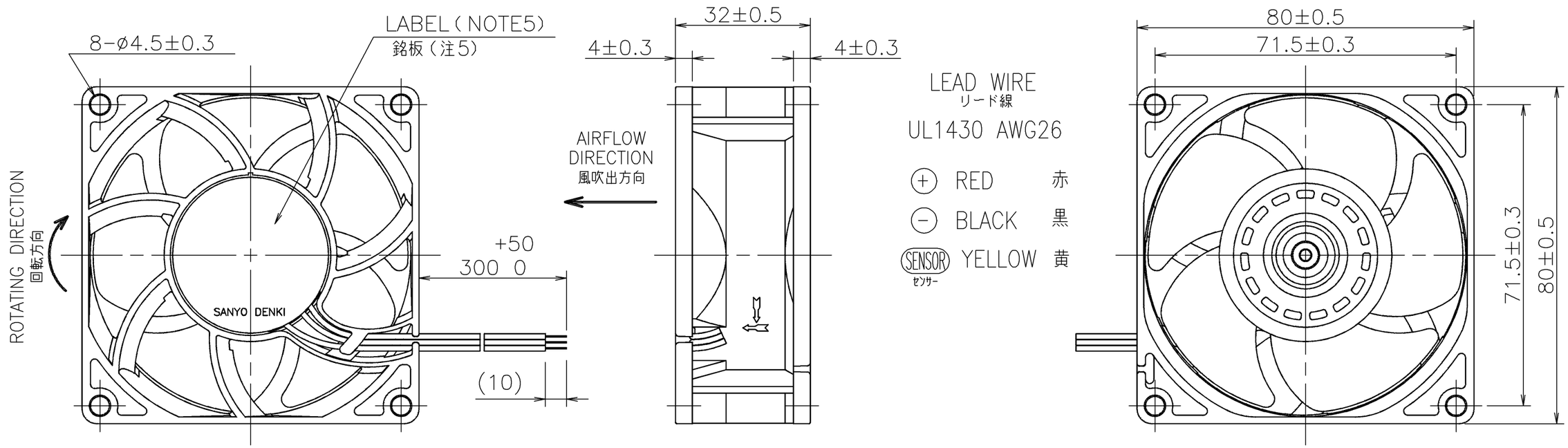

RATED VOLTAGE 定格電圧	24 V DC
OPERATING VOLTAGE 使用電圧範囲	14 V DC ~ 27.6 V DC
RATED CURRENT 定格電流	0.05 A AT 24 V DC （DC24 Vにて）
RATED SPEED 定格回転速度	2600 min^{-1} AT 24 V DC （NOMINAL） （DC24 Vにて） （中心値）
INSULATION RESISTANCE 絶縁抵抗	10 MΩ MIN. AT 500 V DC （NOTE2） DC500 Vメガーにて10 MΩ以上 （注2）
DIELECTRIC STRENGTH 絶縁耐圧	1 MINUTE AT 500 V AC, 50/60 Hz （NOTE2） AC50/60 Hz, 500 Vにて1分間耐えること （注2）
OPERATING TEMP. 使用温度範囲	-20 ℃ ~ +70 ℃
SOUND PRESSURE LEVEL 音圧レベル	21 dB(A) （NOMINAL）（NOTE1） （中心値）（注1）
MASS 質量	APPROX. 130 g 約
MATERIAL 材質	FRAME, IMPELLER : PLASTICS フレーム･羽根 : 樹脂成形品
BEARING SYSTEM 軸受	2 BALL BEARINGS ボールベアリング

NOTE:
注

1. MEASURED AT 1 m DISTANCE FROM THE AIR INLET.
   ファン吸込側より1 mにて測定する。
2. MEASURED BETWEEN THE LEAD WIRES AND THE FRAME.
   リード線導体部とフレームとの間。
3. MOTOR IS PROTECTED FROM DAMAGE OF LOCKED ROTOR CONDITION AT THE OPERATING VOLTAGE.
   ファン拘束時焼損の恐れはない。
4. FOR SENSOR SPEC., SEE 9D0001H183.
   センサー仕様は、9D0001H183による。
5. PRINT PRODUCT NAME, MODEL No., MANUFACTURER, AND MANUFACTURED DATE ETC.
   品名，型名，製造会社名 及び 製造年月日等を表示する。
6. ALL VALUES OF EACH CHARACTERISTICS ARE AT ROOM TEMPERATURE AND NORMAL HUMIDITY.
   諸特性は常温、常湿での値です。

PERFORMANCE CURVES
風量－静圧特性例

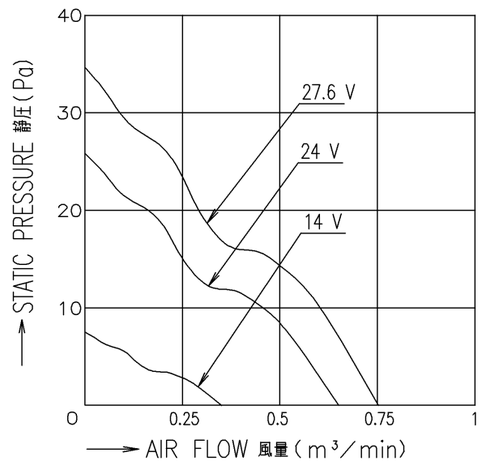

REV.	記事 DESCRIPTION	日付 DATE
A	新規作成 岩下	18-04-11

単位 UNIT: mm
尺度 SCALE:
承認 APPROVED BY: H.OHSAWA 18-04-11
審査 CHECKED BY: TO.NAKAMURA 18-04-16
設計 DESIGNED BY: WASHITA 18-04-11
REFERENCE ONLY

24V L SPEED PULSE SENSOR
Lスピード パルスセンサー

名称 TITLE
San Ace 80 (9GA) RIBLESS
サンエース80 9GAタイプ リブなし

山洋電気株式会社
SANYO DENKI CO.,LTD.

図番 DWG NO. 9GA0824L20011 REV. A

D12K,E0 01001445

A3G-F1

SENSOR SPECIFICATIONS FOR BRUSHLESS DC FAN

ブラシレスDCファン　センサー仕様

1. OUTPUT CIRCUIT – OPEN COLLECTOR
   出力回路－オープンコレクタ

2. SPECIFICATIONS
   仕様

   V_{CE} = +30 V DC MAX.

   I_C = 10 mA MAX. (V_{CE}(SAT) = 0.6 V MAX.)

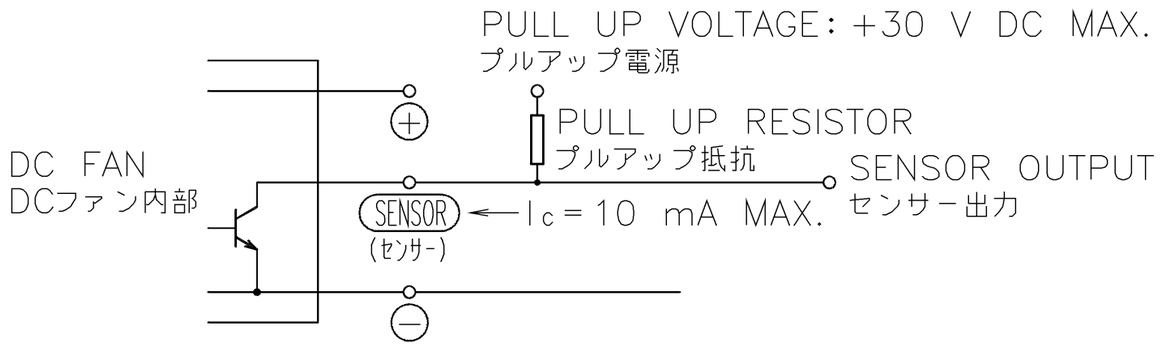

3. WAVEFORM OF SENSOR OUTPUT
   センサー出力波形

   (a) RUNNING CONDITION
   通常回転時

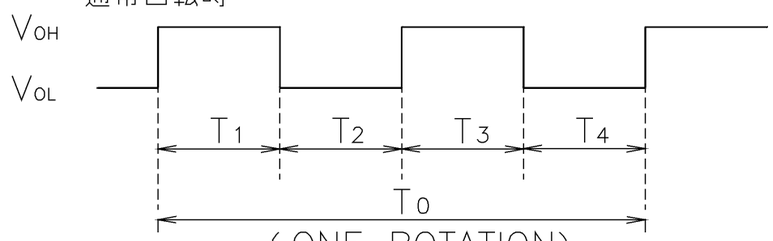

(ONE ROTATION)
(ファン1回転)

$T_{1\sim4} \fallingdotseq (1/4)\,T_0$

$T_{1\sim4} \fallingdotseq (1/4)\,T_0 = 60/4\ N(s)$

N=FAN ROTATION SPEED (min^{-1})
ファン回転速度

(b) LOCKED ROTOR CONDITION
羽根ロック時

SENSOR OUTPUT IS FIXED EITHER
(b−1) OR (b−2) AT LOCKED ROTOR CONDITION.
下図のどちらかに固定される。

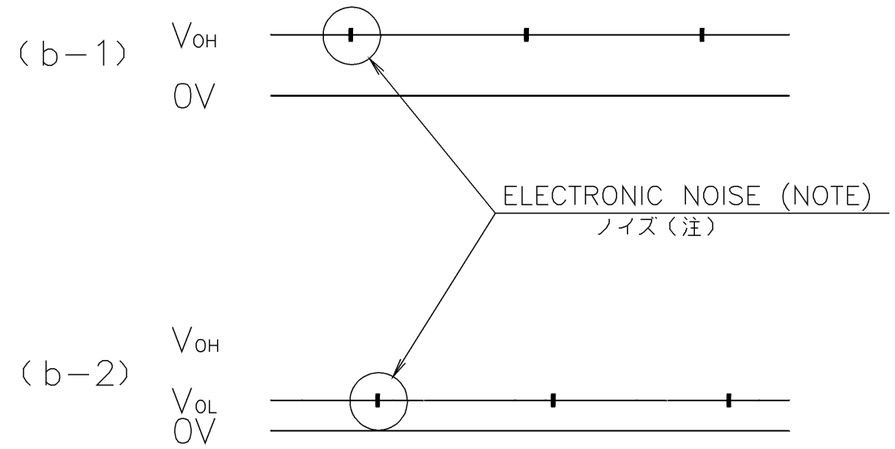

(NOTE) THE ELECTRONIC NOISE DUE TO AUTO−RESTART BEHAVIOR OF THE MOTOR MAY INFLUENCE V_{OH} OR V_{OL}.

(注) モータの再起動動作にともない、V_{OH}、V_{OL} にノイズが載ることがあります。

				承認 APPROVED BY J. Ogawara 09−03−23	PULSE SENSOR パルスセンサー
			単位 UNIT mm	審査 CHECKED BY M. Watanabe 09−03−23	名称 TITLE SENSOR SPECIFICATION BLDCファン　センサー仕様
A	新規作成	皆瀬	09−03−19	尺度 SCALE	設計 DESIGNED BY AISE 09−03−19
記号 REV.	記事 DESCRIPTION		日付 DATE		
山洋電気株式会社 SANYO DENKI CO.,LTD.				REFERENCE ONLY	図番 DWG NO. 9D0001H183 REV. A

A3G−F1　00716766

Компания «ЭлектроПласт» предлагает заключение долгосрочных отношений при поставках импортных электронных компонентов на взаимовыгодных условиях!

Наши преимущества:

- Оперативные поставки широкого спектра электронных компонентов отечественного и импортного производства напрямую от производителей и с крупнейших мировых складов;
- Поставка более 17-ти миллионов наименований электронных компонентов;
- Поставка сложных, дефицитных, либо снятых с производства позиций;
- Оперативные сроки поставки под заказ (от 5 рабочих дней);
- Экспресс доставка в любую точку России;
- Техническая поддержка проекта, помощь в подборе аналогов, поставка прототипов;
- Система менеджмента качества сертифицирована по Международному стандарту ISO 9001;
- Лицензия ФСБ на осуществление работ с использованием сведений, составляющих государственную тайну;
- Поставка специализированных компонентов (Xilinx, Altera, Analog Devices, Intersil, Interpoint, Microsemi, Aeroflex, Peregrine, Syfer, Eurofarad, Texas Instrument, Miteq, Cobham, E2V, MA-COM, Hittite, Mini-Circuits,General Dynamics и др.);

Помимо этого, одним из направлений компании «ЭлектроПласт» является направление «Источники питания». Мы предлагаем Вам помощь Конструкторского отдела:

- Подбор оптимального решения, техническое обоснование при выборе компонента;
- Подбор аналогов;
- Консультации по применению компонента;
- Поставка образцов и прототипов;
- Техническая поддержка проекта;
- Защита от снятия компонента с производства.

Как с нами связаться

Телефон: 8 (812) 309 58 32 (многоканальный)
Факс: 8 (812) 320-02-42
Электронная почта: org@eplast1.ru
Адрес: 198099, г. Санкт-Петербург, ул. Калинина, дом 2, корпус 4, литера А.