CITIZEN

TUNING FORK CRYSTAL UNIT (SMD · Plastic Package)

RoHS compliant | **CM250C** | **3,000pcs/reel**

■ FEATURES

- Frequency range : 30 ～ 100kHz
- External dimensions (mm)
  L : 8.0 x W : 3.8 x H : 2.55
- Applications
  Communication devices

■ DIMENSION [mm]

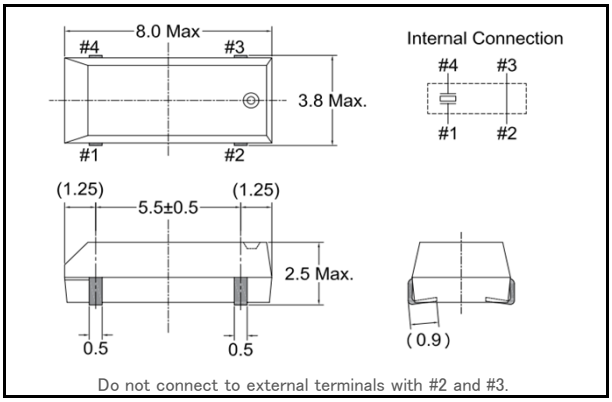

■ SOLDER PAD LAYOUT [mm]

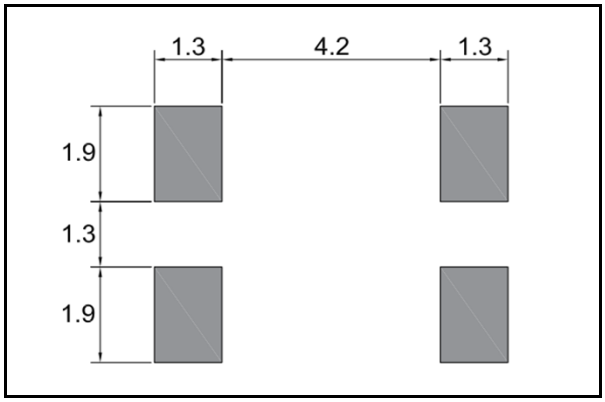

■ STANDARD SPECIFICATIONS

Item	Model	CM250C	Conditions
Nominal Frequency	f_0	30kHz ～ 100kHz	Please contact us for frequencies available
Frequency Tolerance	$\Delta f/f_0$	±20ppm / ±30ppm	at 25℃
Load capacitance	C_L	12.5pF	Please specify your requirement
Operating Temperature Range	T_{OPR}	−40℃ ～ +85℃	
Storage Temperature Range	T_{STR}	−55℃ ～ +125℃	
Turnover Temperature	T_M	25℃±5℃	
Temperature Coefficient	β	−0.034±0.006ppm/℃^{2}	
Motional (series) resistance	R_1	50KΩ Max.	at 25℃
Level of drive	D_L	1μW Max.	
Aging (first year)	$\Delta f/f_0$	±5ppm Max.	25℃±3℃
Shunt capacitance	C_0	0.8pF ～ 1.7pF Typ.	

CITIZEN

■ PART NUMBERING SYSTEM

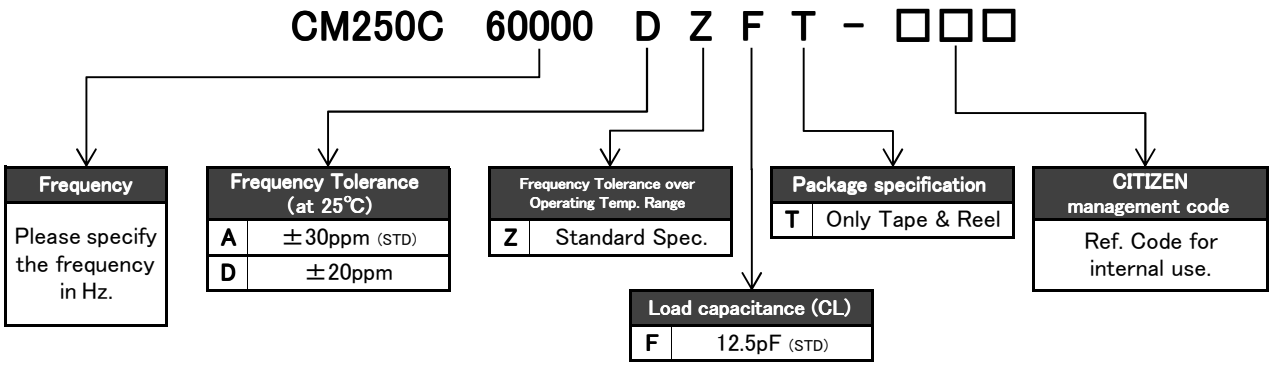

*Please contact us for specifications available.

■ Part Marking [standard]

* : Manufacture's ID Code

y : The last digit of production year

w : Production week code

■ Reflow profile

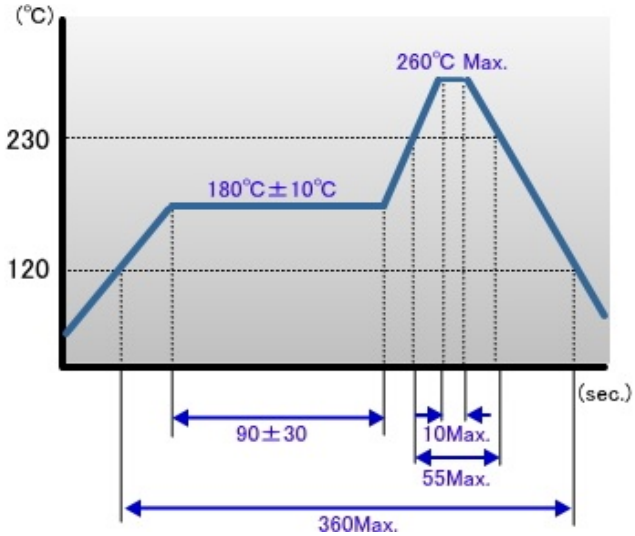

■ Packing

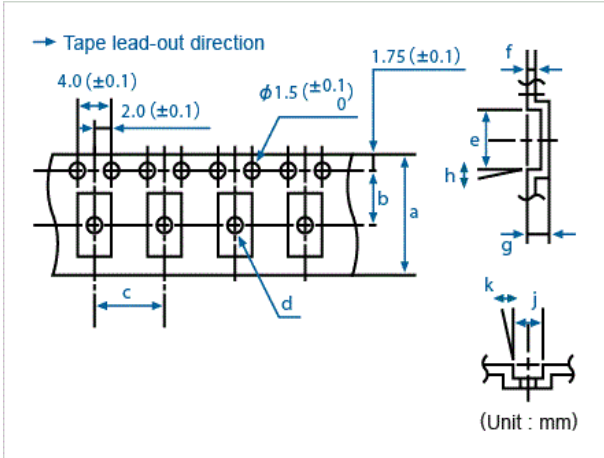

Conforming to JIS C 0806 TB1208NEIAJ and RC-1009B TE1208N

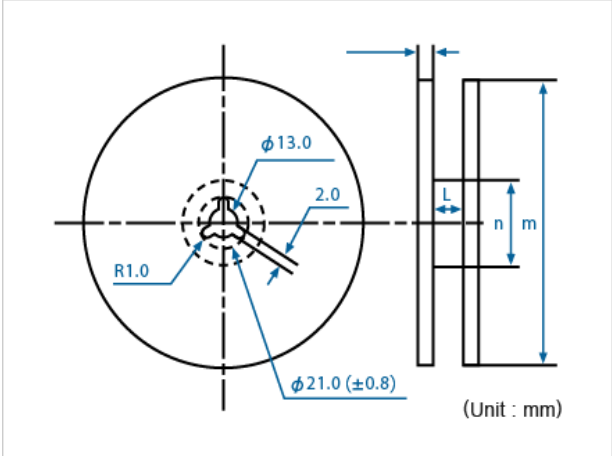

Conforming to JIS C 0806 R12R and EIAJ RC-1009B R15

Q'ty/reel	a	b	c	d (φ)	e	f	g	h	j	k	l	m (φ)	n (φ)
3,000	16.0	7.5	8.0	1.6	8.3	0.3	2.70	5°	4.05	5°	17.5	330	100

Rev.1

Компания «ЭлектроПласт» предлагает заключение долгосрочных отношений при поставках импортных электронных компонентов на взаимовыгодных условиях!

Наши преимущества:

- Оперативные поставки широкого спектра электронных компонентов отечественного и импортного производства напрямую от производителей и с крупнейших мировых складов;
- Поставка более 17-ти миллионов наименований электронных компонентов;
- Поставка сложных, дефицитных, либо снятых с производства позиций;
- Оперативные сроки поставки под заказ (от 5 рабочих дней);
- Экспресс доставка в любую точку России;
- Техническая поддержка проекта, помощь в подборе аналогов, поставка прототипов;
- Система менеджмента качества сертифицирована по Международному стандарту ISO 9001;
- Лицензия ФСБ на осуществление работ с использованием сведений, составляющих государственную тайну;
- Поставка специализированных компонентов (Xilinx, Altera, Analog Devices, Intersil, Interpoint, Microsemi, Aeroflex, Peregrine, Syfer, Eurofarad, Texas Instrument, Miteq, Cobham, E2V, MA-COM, Hittite, Mini-Circuits,General Dynamics и др.);

Помимо этого, одним из направлений компании «ЭлектроПласт» является направление «Источники питания». Мы предлагаем Вам помощь Конструкторского отдела:

- Подбор оптимального решения, техническое обоснование при выборе компонента;
- Подбор аналогов;
- Консультации по применению компонента;
- Поставка образцов и прототипов;
- Техническая поддержка проекта;
- Защита от снятия компонента с производства.

Как с нами связаться

Телефон: 8 (812) 309 58 32 (многоканальный)
Факс: 8 (812) 320-02-42
Электронная почта: org@eplast1.ru
Адрес: 198099, г. Санкт-Петербург, ул. Калинина, дом 2, корпус 4, литера А.