samtec

E.L.P.™
EXTENDED LIFE PRODUCT
10 year Mixed Flowing Gas with 30µ" Gold
Call Samtec for maximum mated cycles

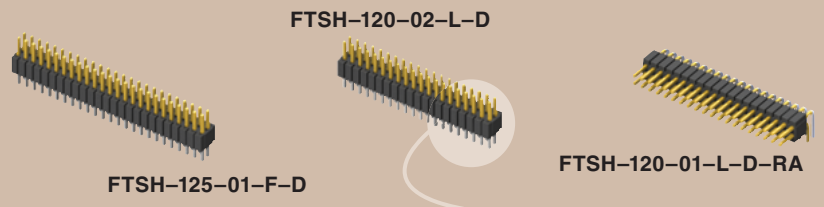


(1,27 mm) .050"

FTSH SERIES

# THROUGH-HOLE MICRO HEADER

## SPECIFICATIONS

For complete specifications see www.samtec.com?FTSH

**Insulator Material:**
Black Liquid Crystal Polymer
**Terminal Material:**
Phosphor Bronze
**Plating:**
Sn or Au over 50µ" (1,27 µm) Ni
**Current Rating (FTSH/CLP):**
3.3 A per pin
(1 pin powered per row)
**Operating Temp Range:**
-55°C to +125°C
**RoHS Compliant:**
Yes

### Processing:

**Lead-Free Solderable:**
Yes

**Mates with:**
FFSD, FFTP, CLP, FLE

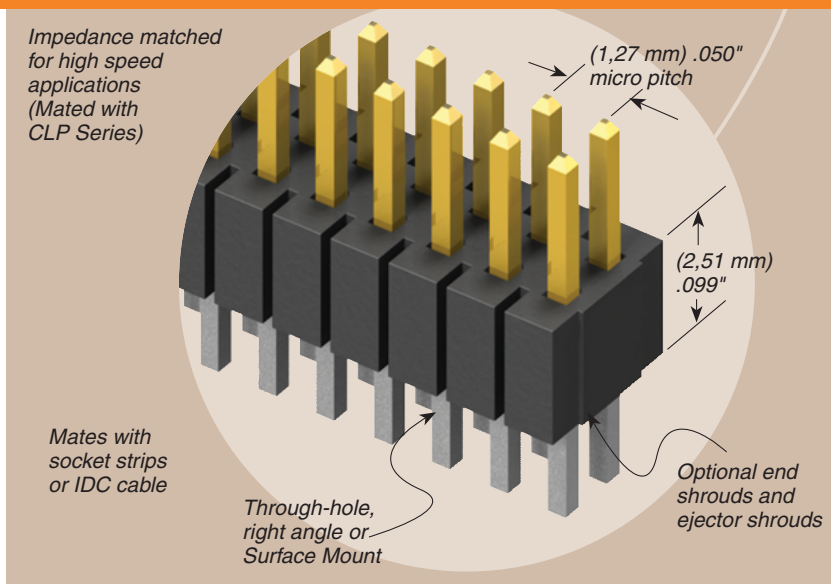


## RECOGNITIONS

For complete scope of recognitions see www.samtec.com/quality

FILE NO. E111594
FILE NO: 090871_0_000

## LOCKING CLIP

For single mating cycle with the FFSD.
Specify -LC after tail option.
Lead Style -01 and 10 pins/row minimum.
5-9 pins/row not available in combination with keying shroud (-K).

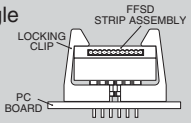


## ALSO AVAILABLE
(MOQ Required)

- Molded Pick & Pick pads
- Other platings

Contact Samtec.

**Note:** See SFM/TFM for positive alignment feature.

**Note:** Some sizes, styles and options are non-standard, non-returnable.

| FTSH | – | 1 | NO. PINS PER ROW | – | LEAD STYLE | – | PLATING OPTION | – | D | – | OPTION | – | TAIL OPTION | – | OTHER OPTIONS |
|---|---|---|---|---|---|---|---|---|---|---|---|---|---|---|---|
| | | | 02 thru 50 | | Specify LEAD STYLE from chart | | –F = Gold flash on post, Matte Tin on tail<br>–L = 10µ" (0,25 µm) Gold on post, Matte Tin on tail | | | | Leave blank for Right Angle<br>–"XXX" = Polarized Position (Specify position of omited pin) (Not available with -EX options) | | Leave blank for straight tail<br>–RA = Right Angle | | –ES = End Shroud (Style –02 & –03) 9 pins/row min.<br>–EP = End Shroud with Guide Post (Style –02 & –03) 9 pins/row min.<br>–EL = End Shroud with Board Lock (Style –02 & –03) 9 pins/row min.<br>–EJ = Ejector Shroud (Style –01 only) 10 pins/row min. 25 pins/row max. –RA not available<br>–K = Keying Shroud (For mating with FFSD Style –01 only, 05, 08, 10, 13, 17, 20 & 25 pins/row only and 13, 17, 20 & 25 only with shrouds) |

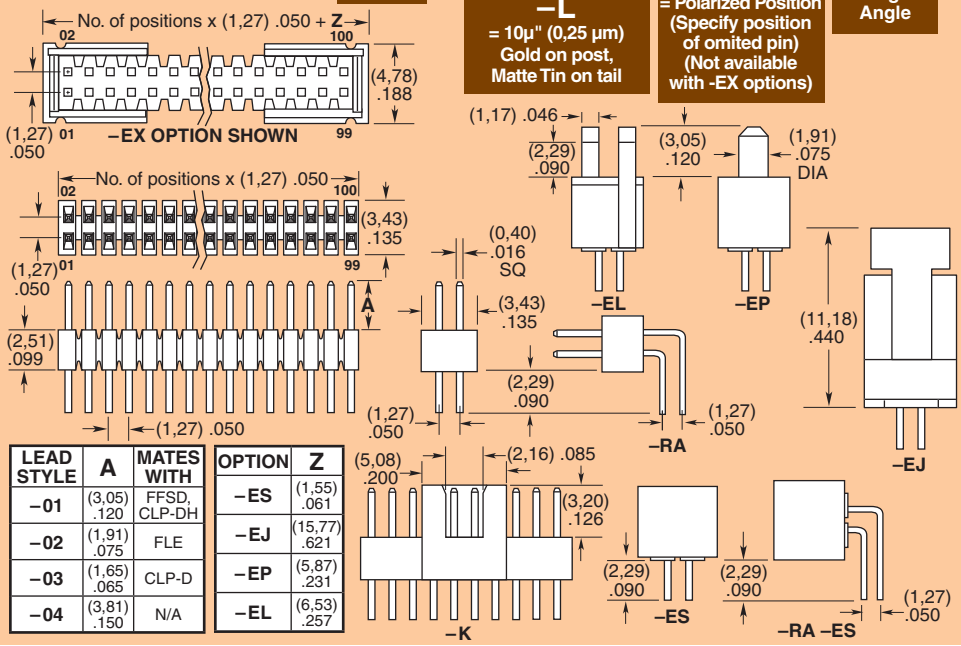


| LEAD STYLE | A | MATES WITH |
|---|---|---|
| –01 | (3,05) .120 | FFSD, CLP-DH |
| –02 | (1,91) .075 | FLE |
| –03 | (1,65) .065 | CLP-D |
| –04 | (3,81) .150 | N/A |

| OPTION | Z |
|---|---|
| –ES | (1,55) .061 |
| –EJ | (15,77) .621 |
| –EP | (5,87) .231 |
| –EL | (6,53) .257 |

*Due to technical progress, all designs, specifications and components are subject to change without notice.*



SAMTEC USA • Tel: +1-800-SAMTEC-9 or +1-812-944-6733 SAMTEC NORTHERN CALIFORNIA • Tel: +1-408-395-5900 SAMTEC SOUTHERN CALIFORNIA • Tel: +1-800-726-8329
SAMTEC SOUTH AMERICA • Tel: +55 31 3786 3227 SAMTEC UNITED KINGDOM • Tel: +44 01236 739292 SAMTEC GERMANY • Tel: +49 (0) 89 / 89460-0
SAMTEC FRANCE • Tel: +33 1 60 95 06 60 SAMTEC ITALY • Tel: +39 039 6890337 SAMTEC NORDIC/BALTIC • Tel: +46 8 4477280 SAMTEC BENELUX • Tel: +44 01236 739292
SAMTEC ISRAEL • Tel: +972 3 7526600 SAMTEC INDIA • Tel: +91 80 3272 1612 SAMTEC ANZ • Tel: +613 9580 0683 SAMTEC SINGAPORE • Tel: +65 6745 5955 SAMTEC JAPAN • Tel: +81 45 475 1385
SAMTEC SHANGHAI • Tel: +86 21 6083 3766 SAMTEC SHENZHEN • Tel: +86 755 83776780 SAMTEC TAIWAN • Tel: +886 2 2735 6109 SAMTEC HONG KONG • Tel: +852 26904858 SAMTEC KOREA • Tel: +82 31 717 5685

Компания «ЭлектроПласт» предлагает заключение долгосрочных отношений при поставках импортных электронных компонентов на взаимовыгодных условиях!

Наши преимущества:

- Оперативные поставки широкого спектра электронных компонентов отечественного и импортного производства напрямую от производителей и с крупнейших мировых складов;
- Поставка более 17-ти миллионов наименований электронных компонентов;
- Поставка сложных, дефицитных, либо снятых с производства позиций;
- Оперативные сроки поставки под заказ (от 5 рабочих дней);
- Экспресс доставка в любую точку России;
- Техническая поддержка проекта, помощь в подборе аналогов, поставка прототипов;
- Система менеджмента качества сертифицирована по Международному стандарту ISO 9001;
- Лицензия ФСБ на осуществление работ с использованием сведений, составляющих государственную тайну;
- Поставка специализированных компонентов (Xilinx, Altera, Analog Devices, Intersil, Interpoint, Microsemi, Aeroflex, Peregrine, Syfer, Eurofarad, Texas Instrument, Miteq, Cobham, E2V, MA-COM, Hittite, Mini-Circuits,General Dynamics и др.);

Помимо этого, одним из направлений компании «ЭлектроПласт» является направление «Источники питания». Мы предлагаем Вам помощь Конструкторского отдела:

- Подбор оптимального решения, техническое обоснование при выборе компонента;
- Подбор аналогов;
- Консультации по применению компонента;
- Поставка образцов и прототипов;
- Техническая поддержка проекта;
- Защита от снятия компонента с производства.

**Как с нами связаться**

**Телефон:** 8 (812) 309 58 32 (многоканальный)
**Факс:** 8 (812) 320-02-42
**Электронная почта:** org@eplast1.ru
**Адрес:** 198099, г. Санкт-Петербург, ул. Калинина, дом 2, корпус 4, литера А.