MICRO SWITCH
FREEPORT, ILLINOIS, U S A
A DIVISION OF HONEYWELL
FED. MFG. CODE 91929

SWITCH—TOGGLE

CATALOG LISTING
104TL2 SERIES
CHART 1

THIS DRAWING COVERS A PROPRIETARY ITEM AND IS THE PROPERTY OF MICRO SWITCH, A DIVISION OF HONEYWELL. THIS DRAWING IS NOT TO BE COPIED OR USED WITHOUT THE APPROVAL OF MICRO SWITCH.

MS NUMBER	CATALOG LISTING	CIRCUIT MADE WITH TOGGLE LEVER IN (4) KEYWAY SIDE (1-2,4-5 7-8,10-11)	CENTER (1-2,4-5 7-8,10-11)	OPPOSITE KEYWAY (2-3,5-6 8-9,11-12)	CURRENT CAPACITY (AMPS) RESISTIVE LOAD DC VOLTS 30	115	250	AC VOLTS 115	230	LAMP LOAD 30 VDC	115 VAC	INDUCTIVE LOAD 30 VDC	115 VAC
MS27786-21	104TL2-1	ON	OFF	ON									
MS27786-22	104TL2-2	OFF	NONE	ON									
MS27786-23	104TL2-3	ON	NONE	ON	7.5	.75	.5	7.5	6	5	4	7.5	7.5
MS27786-24	104TL2-21	NONE	OFF	ON									
MS27786-33	104TL2-31	NONE	ON	ON									
MS27786-29	104TL2-4	MOM OFF	NONE	ON									
MS27786-31	(F)	MOM ON	OFF	ON									
MS27786-30	104TL2-6	MOM ON	NONE	OFF									
MS27786-27	104TL2-7	MOM ON	OFF	MOM ON									
MS27786-26	104TL2-8	MOM ON	NONE	ON	7.5	.75	.5	7.5	6	4	2	7.5	7.5
MS27786-32	(F)	NONE	ON	MOM ON									
MS27786-28	104TL2-61	MOM ON	OFF	NONE									

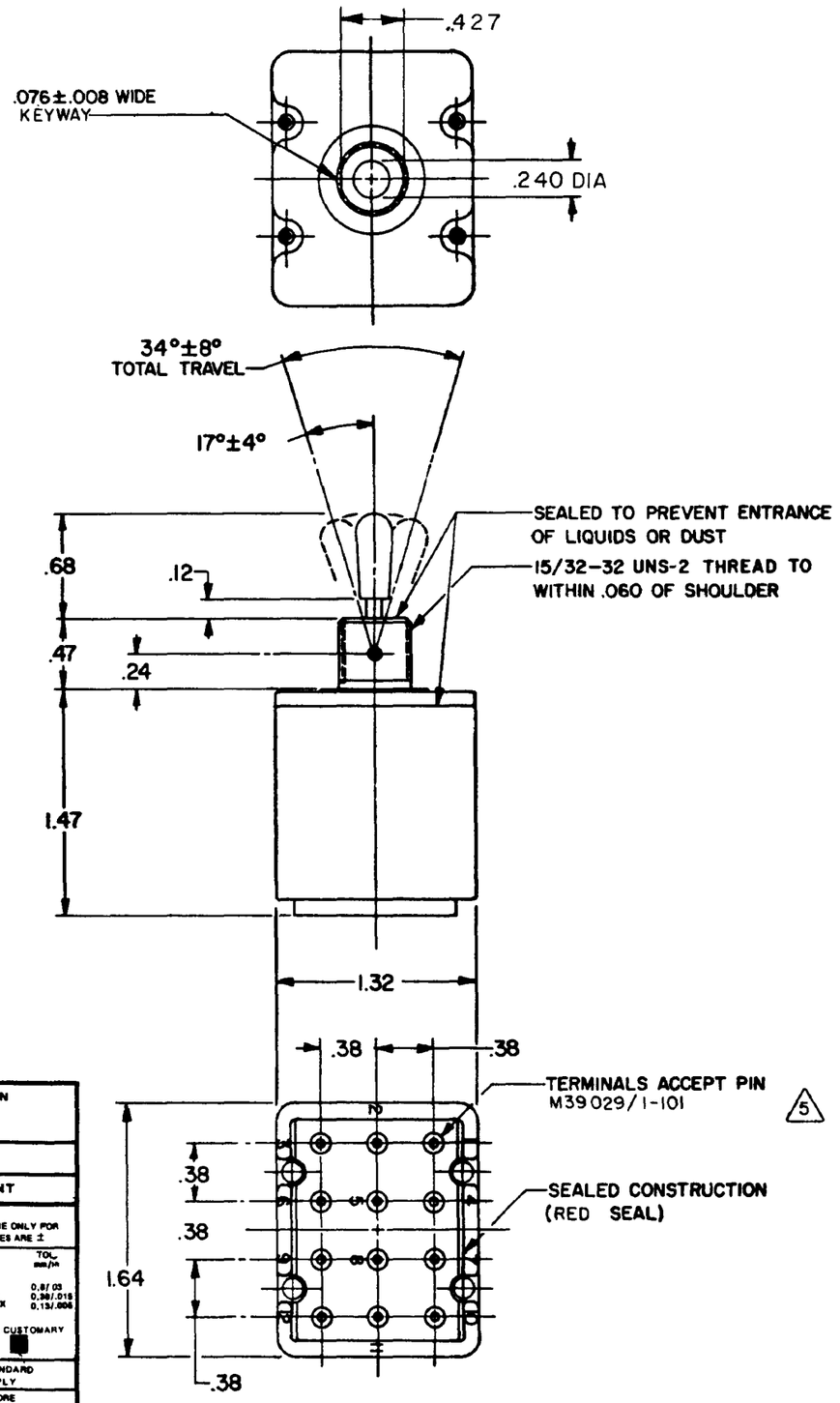

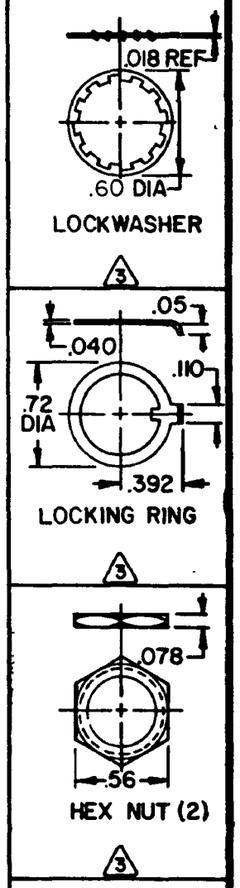

NOTES
1 - SWITCHES ARE CAPABLE OF WITHSTANDING A TEMPERATURE OF 160°F CONTINUOUSLY AT FULL RATED LOAD
2 - CIRCUIT DESIGNATION AND MICRO SWITCH CATALOG LISTING AND "MS" NUMBER STAMPED ON SIDE OF SWITCH
(3) FURNISHED UNASSEMBLED
(4) - APPLIES ONLY TO "ON" AND "MOMENTARY ON" POSITIONS
(5) - THE SEALING GROMMET SHALL SEAL ON A SMOOTH WIRE INSULATION OF .040 TO .083 DIAMETERS (16-20 GAGE)
6 - UNUSED TERMINAL HOLES MAY BE SEALED WITH PLUGS M83723/28-20
7 - THESE UNITS ARE QUALIFIED UNDER MIL-S-3950

THIRD ANGLE PROJECTION

SCALE FULL

DO NOT SCALE PRINT

TOLERANCES
APPLY TO DESIGN UNITS. CONVERSIONS ARE ONLY FOR REFERENCE. UNLESS NOTED TOLERANCES ARE ±

	DIM. mm	TOL. mm/in	DIM. in	TOL. mm/in
NO PLACES	X	1/.04		
ONE PLACE	X.X	0.4/.016	X.X	0.8/.03
TWO PLACES	X.XX	0.16/.006	X.XX	0.38/.015
THREE PLACES			X.XXX	0.13/.005
ANGLES				

DESIGN UNITS: SI METRIC ☐ US CUSTOMARY ■

RAW MATERIAL—COMMERCIAL STANDARD
MICRO SWITCH STANDARDS APPLY
DIMENSIONS ARE TO BE MET BEFORE PROTECTIVE COATINGS ARE APPLIED

WEIGHT .21 LB MAX

CATALOG LISTING M 104TL2 SERIES CHART 1
PAGE 1 OF 1
ISSUE 18

REVISIONS

A	PR-6855	J A P 19 DEC 77	04 APR 05
B	C049144	R J H 22 APR 81	AK
C	CO-50496	K A G 16 NOV 81	
D	C056074	G J W 21 NOV 84	CHECK
E	C057478	T A D 12 JUL 85	DEC 77
F	CO-95307	C S L 18 NOV 99	
G	0011908	CVS 04 APR 05	

REPLACES
RELEASE NO. PR-6855
CHECK
CHECK
CHECK
DRAWN J A P 19 DEC 77

FORMTEK FO-52850

Компания «ЭлектроПласт» предлагает заключение долгосрочных отношений при поставках импортных электронных компонентов на взаимовыгодных условиях!

Наши преимущества:

- Оперативные поставки широкого спектра электронных компонентов отечественного и импортного производства напрямую от производителей и с крупнейших мировых складов;
- Поставка более 17-ти миллионов наименований электронных компонентов;
- Поставка сложных, дефицитных, либо снятых с производства позиций;
- Оперативные сроки поставки под заказ (от 5 рабочих дней);
- Экспресс доставка в любую точку России;
- Техническая поддержка проекта, помощь в подборе аналогов, поставка прототипов;
- Система менеджмента качества сертифицирована по Международному стандарту ISO 9001;
- Лицензия ФСБ на осуществление работ с использованием сведений, составляющих государственную тайну;
- Поставка специализированных компонентов (Xilinx, Altera, Analog Devices, Intersil, Interpoint, Microsemi, Aeroflex, Peregrine, Syfer, Eurofarad, Texas Instrument, Miteq, Cobham, E2V, MA-COM, Hittite, Mini-Circuits,General Dynamics и др.);

Помимо этого, одним из направлений компании «ЭлектроПласт» является направление «Источники питания». Мы предлагаем Вам помощь Конструкторского отдела:

- Подбор оптимального решения, техническое обоснование при выборе компонента;
- Подбор аналогов;
- Консультации по применению компонента;
- Поставка образцов и прототипов;
- Техническая поддержка проекта;
- Защита от снятия компонента с производства.

Как с нами связаться

Телефон: 8 (812) 309 58 32 (многоканальный)
Факс: 8 (812) 320-02-42
Электронная почта: org@eplast1.ru
Адрес: 198099, г. Санкт-Петербург, ул. Калинина, дом 2, корпус 4, литера А.