THIS DRAWING IS UNPUBLISHED. RELEASED FOR PUBLICATION 2011
© COPYRIGHT 2011 - ALL RIGHTS RESERVED.

LOC	DIST
GT	–

REVISIONS

P	LTR	DESCRIPTION	DATE	DWN	APVD
	A	NEW DRAWING	24 JUN 2013	MP	VC

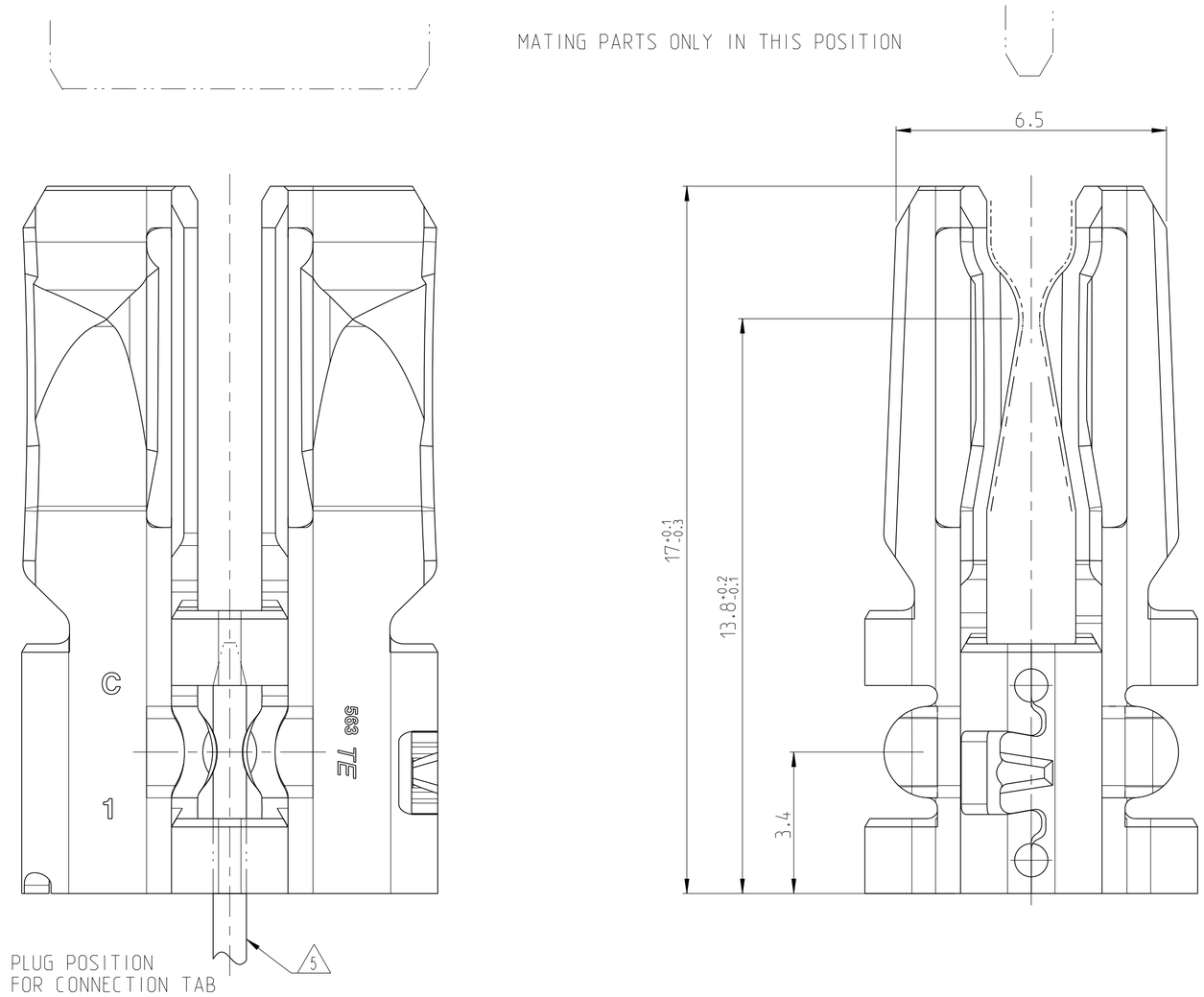

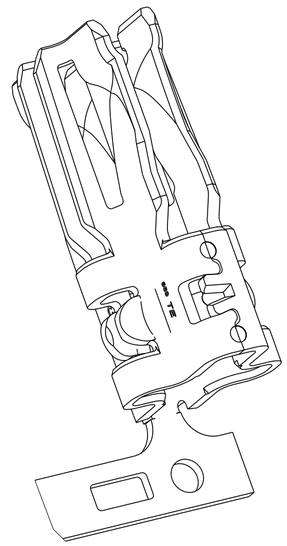

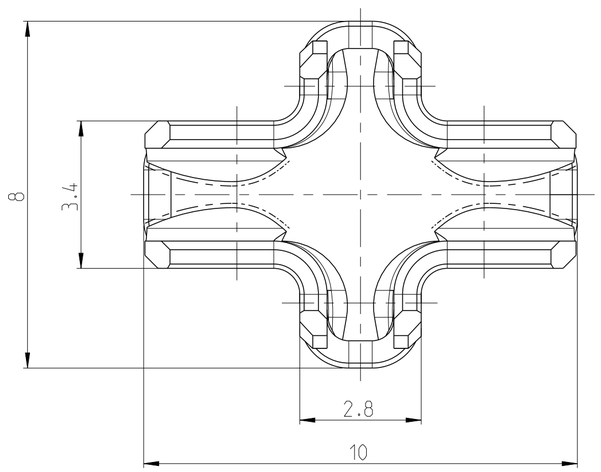

1. DETAILS OF DESIGN ARE LEFT TO MANUFACTURER
2. DIE FEED 28.0
3. SUITABLE FOR STAMPED LEAD FRAME 0.8 THICKNESS
4. SUITABLE FOR TAB THICKNESSES 0.8 AND 1.2
5. THE RECEPTACLE CAN BE MATED ONLY IN ORIENTED POSITION WITH STAMPED CIRCUIT TAB
   PREFERED STAMPED CIRCUIT TAB DIMENSIONS SEE TE SPEC. 114-18220-001
6. CAVITY STANDARD 114-18981-001

PART NUMBER	REV.	SURFACE 7	PACKING	CONNECTION OF CARRIER STRIP
2-968910-2	C	PRE TIN-SILVER	PALLET	SPLICE BY WIRE OR BUTT WELDING
1-968910-2	C		REEL PLASTIC	SPLICE FREE OR BUTT WELDING
0-968910-2	C		REEL PAPER	SPLICE FREE OR BUTT WELDING
2-968910-1	C	PRE TIN	PALLET	SPLICE BY WIRE OR BUTT WELDING
1-968910-1	C		REEL PLASTIC	SPLICE FREE OR BUTT WELDING
0-968910-1	C		REEL PAPER	SPLICE FREE OR BUTT WELDING

THIS DRAWING IS A CONTROLLED DOCUMENT.

DIMENSIONS: mm

TOLERANCES UNLESS OTHERWISE SPECIFIED: ISO 2768-H -E
0 PLC ±X +0.1
1 PLC ±X -0.2
2 PLC ±X
3 PLC ±X
4 PLC ±X
ANGLES ±°

MATERIAL: CuNiSi

FINISH 7: SEE TABLE

DWN	Pavlicek M	24 JUN 2013
CHK	Kostelnik J	26 JUN 2013
APVD	Cech V	18 JUL 2013
PRODUCT SPEC	108-94188	
APPLICATION SPEC	114-94202	
WEIGHT	–	

TE Connectivity

NAME: 9.5 CROSS-CONTACT TO STAMPED CIRCUIT 0.8MM –

SIZE	CAGE CODE	DRAWING NO	RESTRICTED TO
A2	00779	C-968910	–

Customer Drawing | SCALE 5:1 | SHEET 1 OF 1 | REV A

1471-9 (3/11)

Компания «ЭлектроПласт» предлагает заключение долгосрочных отношений при поставках импортных электронных компонентов на взаимовыгодных условиях!

Наши преимущества:

- Оперативные поставки широкого спектра электронных компонентов отечественного и импортного производства напрямую от производителей и с крупнейших мировых складов;
- Поставка более 17-ти миллионов наименований электронных компонентов;
- Поставка сложных, дефицитных, либо снятых с производства позиций;
- Оперативные сроки поставки под заказ (от 5 рабочих дней);
- Экспресс доставка в любую точку России;
- Техническая поддержка проекта, помощь в подборе аналогов, поставка прототипов;
- Система менеджмента качества сертифицирована по Международному стандарту ISO 9001;
- Лицензия ФСБ на осуществление работ с использованием сведений, составляющих государственную тайну;
- Поставка специализированных компонентов (Xilinx, Altera, Analog Devices, Intersil, Interpoint, Microsemi, Aeroflex, Peregrine, Syfer, Eurofarad, Texas Instrument, Miteq, Cobham, E2V, MA-COM, Hittite, Mini-Circuits,General Dynamics и др.);

Помимо этого, одним из направлений компании «ЭлектроПласт» является направление «Источники питания». Мы предлагаем Вам помощь Конструкторского отдела:

- Подбор оптимального решения, техническое обоснование при выборе компонента;
- Подбор аналогов;
- Консультации по применению компонента;
- Поставка образцов и прототипов;
- Техническая поддержка проекта;
- Защита от снятия компонента с производства.

Как с нами связаться

Телефон: 8 (812) 309 58 32 (многоканальный)
Факс: 8 (812) 320-02-42
Электронная почта: org@eplast1.ru
Адрес: 198099, г. Санкт-Петербург, ул. Калинина, дом 2, корпус 4, литера А.