DASH NO	CABLES ACCOMMODATED	A HEX	ASSEMBLE PER
-009	8218, BELDEN YR23023 BELDEN 21-597, ESSEX	.178	TAI-221
-014	8212, BELDEN	.255	
-025	734A, LUCENT		
-026	735A, LUCENT	.178	

DATA CONTAINED IN THIS DOCUMENT IS PROPRIETARY TO TROMPETER ELECTRONICS INC. AND SHALL NOT BE DISCLOSED, COPIED OR USED FOR PROCUMENT OR MANUFACTURE WITHOUT EXPRESS WRITTEN PERMISSION.

REVISIONS

REV	DESCRIPTIONS	DATE	APPROVED
C	REVISED PER ECO 16819	1/21/09	

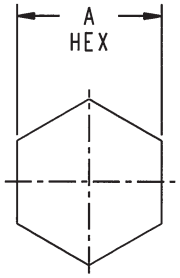

RECOMMENDED HEX CRIMP

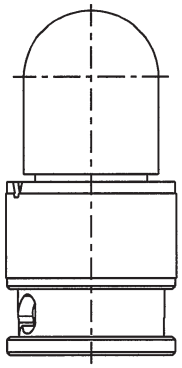

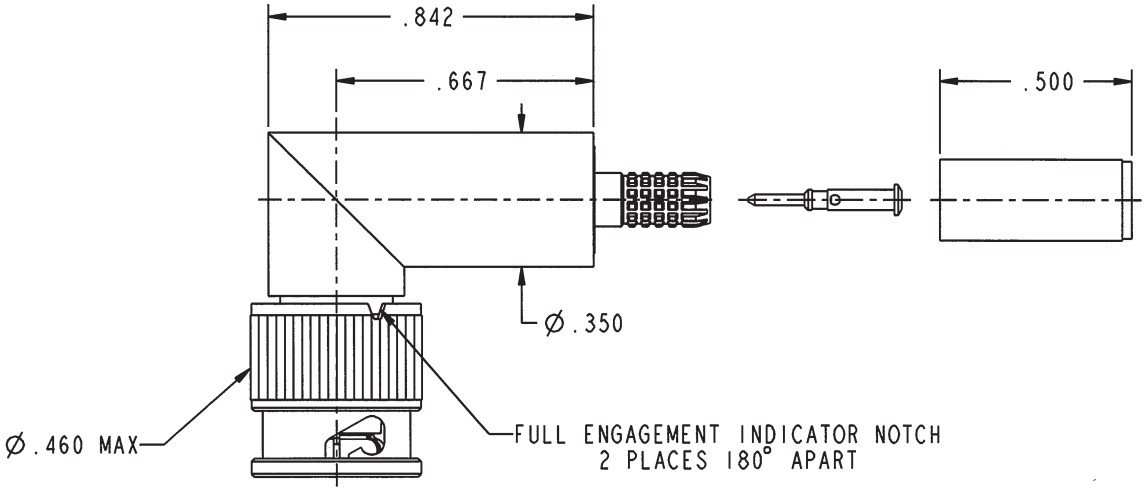

RED INDICATES ORIGINAL

5. ALL PACKAGING MUST BE MARKED WITH "Pat. 7,455,542"
4. EXAMPLE OF COMPLETE MODEL NUMBER:

UPLR250 - 009

BASIC MODEL NUMBER — DASH NUMBER (SEE TABLE)

3. 75Ω MINI "BNC" STYLE RIGHT ANGLE COAXIAL CABLE PLUG
2. ALL COMPONENTS SHOWN ARE SUPPLIED LOOSE
1. FINISH: TFS-IA (NICKEL)

NOTES: UNLESS OTHERWISE SPECIFIED.

INTERPRET DRAWING PER MIL-STD-100. DIMENSIONS ARE IN INCHES AND INCLUDE FINISH THICKNESS UNLESS OTHERWISE SPECIFIED.

TOL: UNLESS SPECIFIED. .XX ± .02 .XXX ± .010 ANGLE ± 1°

TROMPETER RF connectivity — a cinch connectivity solutions brand

DRN N JOHNSON	12-5-08	MATERIAL:	TITLE: UPLR250
CHK	1-20-09		
QUALITY		FINISH:	
MANUF			SIZE A · CAGE CODE 14949 · DRAWING NO. 1-0598 · REV. C
APPROVED	1-20-09		
NEXT ASSY	PROJE FILE NO. 1-0598	DO NOT SCALE DWG	SCALE 2/1 · DATE 2-7-02 · SHEET 1C

Компания «ЭлектроПласт» предлагает заключение долгосрочных отношений при поставках импортных электронных компонентов на взаимовыгодных условиях!

Наши преимущества:

- Оперативные поставки широкого спектра электронных компонентов отечественного и импортного производства напрямую от производителей и с крупнейших мировых складов;
- Поставка более 17-ти миллионов наименований электронных компонентов;
- Поставка сложных, дефицитных, либо снятых с производства позиций;
- Оперативные сроки поставки под заказ (от 5 рабочих дней);
- Экспресс доставка в любую точку России;
- Техническая поддержка проекта, помощь в подборе аналогов, поставка прототипов;
- Система менеджмента качества сертифицирована по Международному стандарту ISO 9001;
- Лицензия ФСБ на осуществление работ с использованием сведений, составляющих государственную тайну;
- Поставка специализированных компонентов (Xilinx, Altera, Analog Devices, Intersil, Interpoint, Microsemi, Aeroflex, Peregrine, Syfer, Eurofarad, Texas Instrument, Miteq, Cobham, E2V, MA-COM, Hittite, Mini-Circuits,General Dynamics и др.);

Помимо этого, одним из направлений компании «ЭлектроПласт» является направление «Источники питания». Мы предлагаем Вам помощь Конструкторского отдела:

- Подбор оптимального решения, техническое обоснование при выборе компонента;
- Подбор аналогов;
- Консультации по применению компонента;
- Поставка образцов и прототипов;
- Техническая поддержка проекта;
- Защита от снятия компонента с производства.

Как с нами связаться

Телефон: 8 (812) 309 58 32 (многоканальный)
Факс: 8 (812) 320-02-42
Электронная почта: org@eplast1.ru
Адрес: 198099, г. Санкт-Петербург, ул. Калинина, дом 2, корпус 4, литера А.