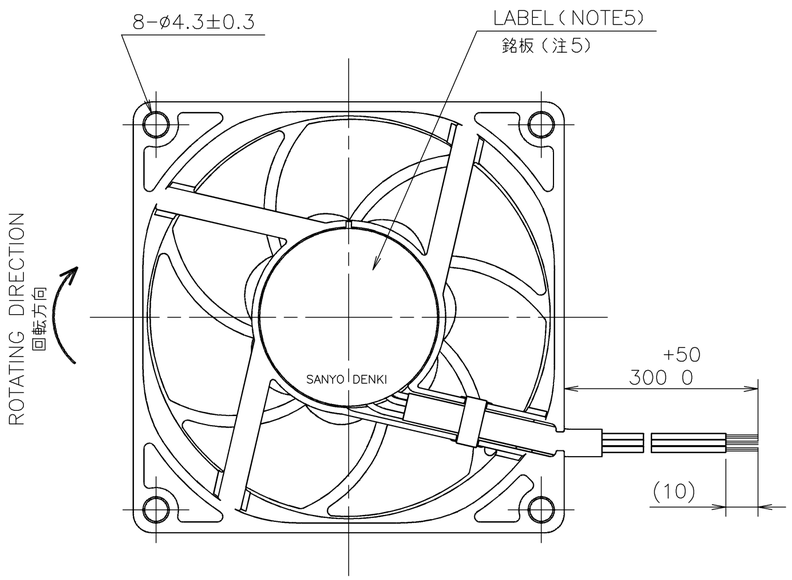

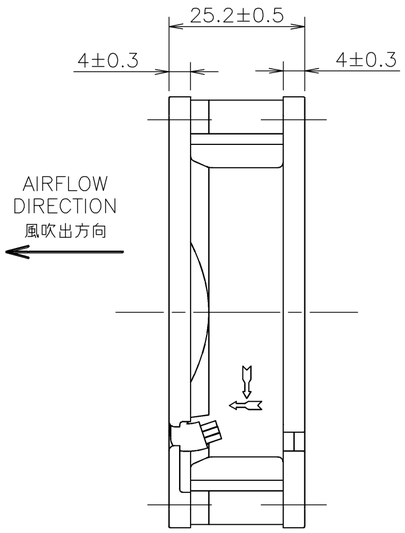

LEAD WIRE
リード線
UL1430 AWG26

(+)	RED	赤
(−)	BLACK	黒
SENSOR センサー	YELLOW	黄

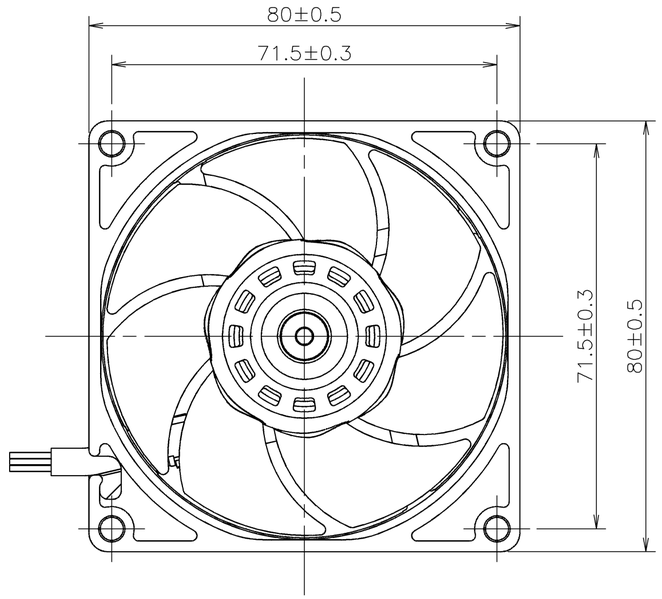

RATED VOLTAGE 定格電圧	24 V DC
OPERATING VOLTAGE 使用電圧範囲	12 V DC ～ 26.4 V DC
RATED CURRENT 定格電流	0.04 A AT 24 V DC （DC24 Vにて）
RATED SPEED 定格回転速度	2900 ± 290 min^{-1} AT 24 V DC （DC24 Vにて）
INSULATION RESISTANCE 絶縁抵抗	10 MΩ MIN. AT 500 V DC （NOTE2） DC500 Vメガーにて10 MΩ以上 （注2）
DIELECTRIC STRENGTH 絶縁耐圧	1 MINUTE AT 500 V AC, 50/60 Hz （NOTE2） AC50/60 Hz, 500 Vにて1分間耐えること （注2）
OPERATING TEMP. 使用温度範囲	− 20 ℃ ～ + 70 ℃
SOUND PRESSURE LEVEL 音圧レベル	25 dB(A) (NOMINAL) (NOTE1) （中心値）（注1）
MASS 質量	APPROX. 130 g 約
MATERIAL 材質	FRAME : ALUMINUM DIECAST FRAME WITH NO PAINT フレーム : アルミダイカスト無塗装
	IMPELLER : PLASTICS 羽根 : 樹脂成形品
BEARING SYSTEM 軸受	2 BALL BEARINGS ボールベアリング
LIFE EXPECTANCY 期待寿命	180,000 HOURS (SURVIVAL RATE 90 % AT 60 ℃, RATED VOLTAGE) 時間 （残存率 90 %, 60 ℃, 定格電圧にて）

NOTE: 注

1. MEASURED AT 1 m DISTANCE FROM THE AIR INLET.
   ファン吸込側より1 mにて測定する。
2. MEASURED BETWEEN THE LEAD WIRES AND THE FRAME.
   リード線導体部とフレームとの間。
3. MOTOR IS PROTECTED FROM DAMAGE OF LOCKED ROTOR CONDITION AT THE OPERATING VOLTAGE.
   DO NOT LOCK ROTOR EXCEPT OPERATING VOLTAGE.
   ファン拘束時焼損の恐れはない。
   使用電圧範囲外でファンを拘束しないでください。
4. FOR SENSOR SPEC., SEE 9D0001H202.
   センサー仕様は、9D0001H202による。
   NOISE FROM INSIDE THE FAN OR FROM EXTERNAL DEVICES MAY EFFECT SENSOR OUTPUT.
   センサ出力に関しては外部およびファン内部からのノイズの影響を受ける場合がある。
5. PRINT PRODUCT NAME, MODEL No., MANUFACTURER, AND MANUFACTURED DATE ETC.
   品名，型名，製造会社名 及び 製造年月日等を表示する。
6. ALL VALUES OF EACH CHARACTERISTICS ARE AT ROOM TEMPERATURE AND NORMAL HUMIDITY.
   諸特性は常温、常湿での値です。

PERFORMANCE CURVES

風量－静圧特性例

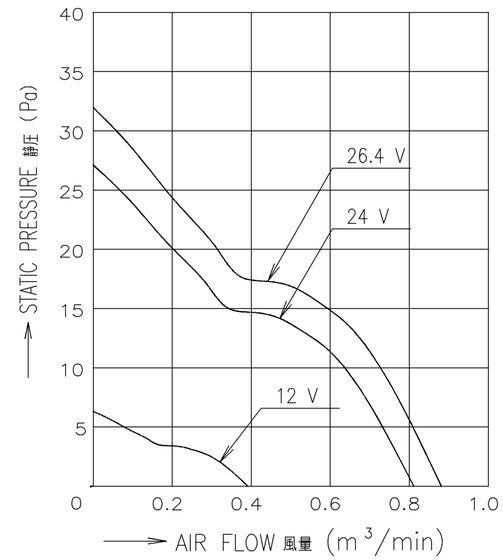

REV.	記事 DESCRIPTION	日付 DATE
A	新規作成 大石	18-05-15

山洋電気株式会社
SANYO DENKI CO.,LTD.

承認 APPROVED BY H.OHSAWA 18-05-15
審査 CHECKED TO.NAKAMURA 18-05-15
作図 DESIGNED BY T.OISHI 18-05-15
REFERENCE ONLY

単位 UNIT mm
尺度 SCALE

名称 TITLE
24 V M SPEED PULSE SENSOR
Mスピード パルスセンサー
San Ace 80L (9LG)
サンエース80L 9LGタイプ

図番 DWG NO. 9LG0824M4001 REV. A

A2G-F1
D12K,E0 01003787

SENSOR SPECIFICATION FOR BRUSHLESS DC FAN

ブラシレスDCファン　センサー仕様

1. OUTPUT CIRCUIT – OPEN COLLECTOR
   出力回路－オープンコレクタ

2. SPECIFICATION
   仕様

   V_{CE} = +27.6 V DC MAX.

   I_C = 5 mA MAX. (V_{CE}(SAT) = 0.8 V MAX.)

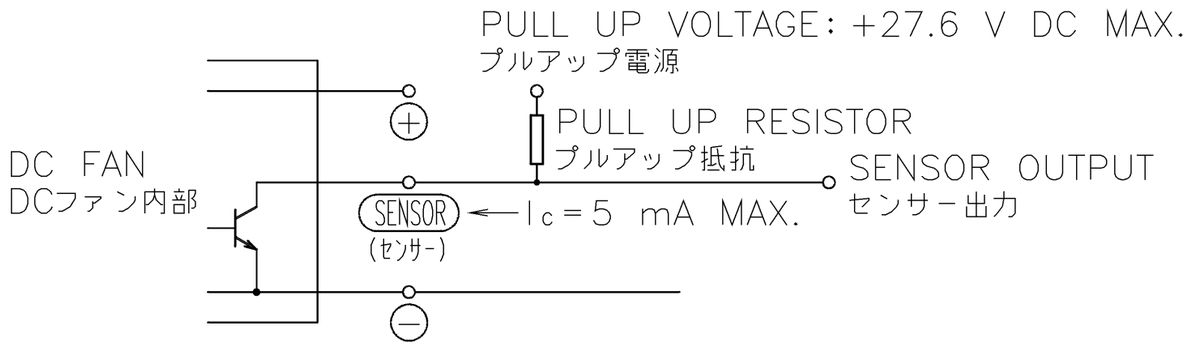

3. WAVEFORM OF SENSOR OUTPUT
   センサー出力波形

   (a) RUNNING CONDITION
   通常回転時

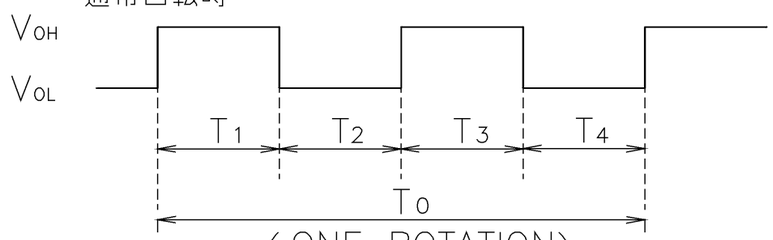

(ONE ROTATION)
(ファン1回転)

$T_{1\sim4} \fallingdotseq (1/4)\,T_0$

$T_{1\sim4} \fallingdotseq (1/4)\,T_0 = 60/4\ N(s)$

N=FAN ROTATION SPEED (min^{-1})
ファン回転速度

(b) LOCKED ROTOR CONDITION
羽根ロック時

SENSOR OUTPUT IS FIXED EITHER
(b−1) OR (b−2) AT LOCKED ROTOR CONDITION.
下図のどちらかに固定される。

(b−1) V_{OH} _____
OV _____

(b−2) V_{OL} _____
OV _____

REV.	記事 DESCRIPTION	日付 DATE
A	新規作成　西川	10−08−11

単位 UNIT: mm
尺度 SCALE:
承認 APPROVED BY: T. Ogawara 10−08−11
審査 CHECKED BY: T. Nishikawa 10−08−11
設計 DESIGNED BY: NISHIKAWA 10−08−11
REFERENCE ONLY

PULSE SENSOR
パルスセンサー

名称 TITLE
SENSOR SPECIFICATION
BLDCファン　センサー仕様

山洋電気株式会社
SANYO DENKI CO.,LTD.

図番 DWG NO. 9D0001H202 REV. A

A3G-F1

00759951

Компания «ЭлектроПласт» предлагает заключение долгосрочных отношений при поставках импортных электронных компонентов на взаимовыгодных условиях!

Наши преимущества:

- Оперативные поставки широкого спектра электронных компонентов отечественного и импортного производства напрямую от производителей и с крупнейших мировых складов;
- Поставка более 17-ти миллионов наименований электронных компонентов;
- Поставка сложных, дефицитных, либо снятых с производства позиций;
- Оперативные сроки поставки под заказ (от 5 рабочих дней);
- Экспресс доставка в любую точку России;
- Техническая поддержка проекта, помощь в подборе аналогов, поставка прототипов;
- Система менеджмента качества сертифицирована по Международному стандарту ISO 9001;
- Лицензия ФСБ на осуществление работ с использованием сведений, составляющих государственную тайну;
- Поставка специализированных компонентов (Xilinx, Altera, Analog Devices, Intersil, Interpoint, Microsemi, Aeroflex, Peregrine, Syfer, Eurofarad, Texas Instrument, Miteq, Cobham, E2V, MA-COM, Hittite, Mini-Circuits,General Dynamics и др.);

Помимо этого, одним из направлений компании «ЭлектроПласт» является направление «Источники питания». Мы предлагаем Вам помощь Конструкторского отдела:

- Подбор оптимального решения, техническое обоснование при выборе компонента;
- Подбор аналогов;
- Консультации по применению компонента;
- Поставка образцов и прототипов;
- Техническая поддержка проекта;
- Защита от снятия компонента с производства.

Как с нами связаться

Телефон: 8 (812) 309 58 32 (многоканальный)
Факс: 8 (812) 320-02-42
Электронная почта: org@eplast1.ru
Адрес: 198099, г. Санкт-Петербург, ул. Калинина, дом 2, корпус 4, литера А.