THIS DRAWING IS UNPUBLISHED. RELEASED FOR PUBLICATION 20
© COPYRIGHT 20 BY - ALL RIGHTS RESERVED.

LOC	DIST
-	-

REVISIONS

P	LTR	DESCRIPTION	DATE	DWN	APVD
	1	PROPOSED	09OCT2012	CD	MM
	-	-	-	-	-

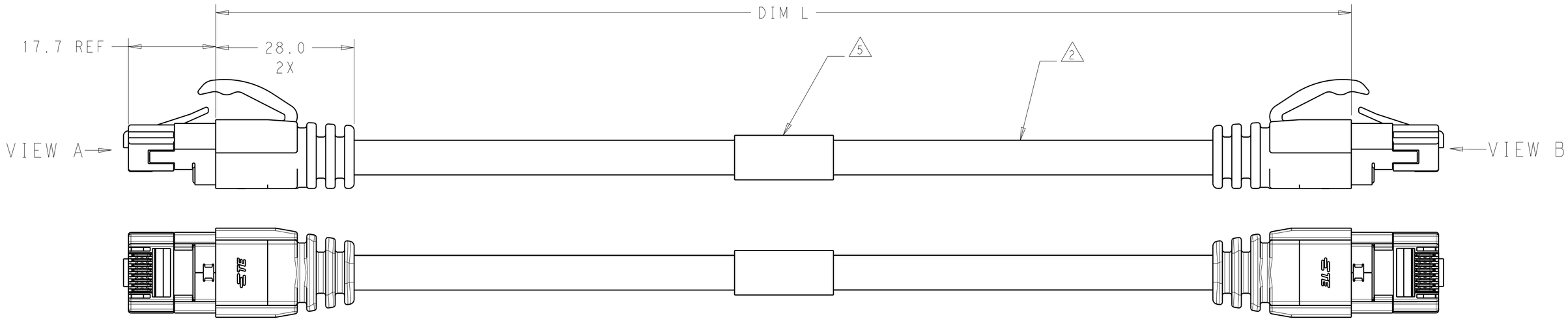

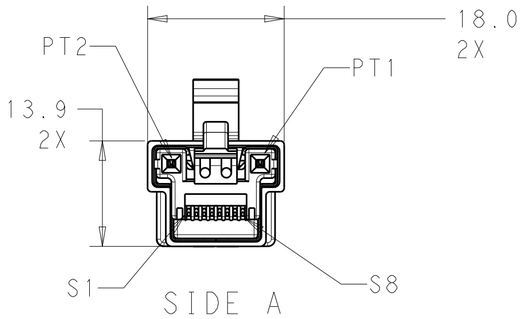

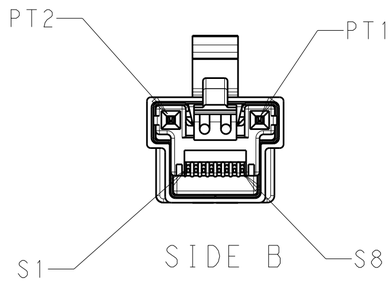

NOTES:

1. MATERIALS AND FINISH:
   - HOUSING: PC, COLOR: CLEAR
   - CONTACTS: COPPER ALLOY
     FINISH: GOLD OVER NICKEL (SIGNAL CONTACTS)
     GOLD OVER NICKEL (POWER CONTACTS)
   - CONNECTOR SHIELD: COPPER-ZINC ALLOY
     FINISH: TIN OVER NICKEL
   - STRAIN RELIEF: TPV, COLOR: BLACK

2. CABLE SPECIFICATION:
   - JACKET: PVC, COLOR: RAL9017 - BLACK, OD 7.50 ±0.15
   - SIGNAL CONDUCTORS: 4 PAIR, 26AWG STRANDED (SHIELDED)
   - POWER CONDUCTORS: QTY 2, 18AWG STRANDED
   - MINIMUM BEND RADIUS: 50MM
   - -20 TO 80°C TEMPERATURE RANGE
   - UL444/CM CONSTRUCTION

3. MUST COMPLY WITH DIRECTIVE 2002/95/EC (ROHS)

4. THIS PRODUCT HAS NOT COMPLETED VALIDATION TESTING

5. LABEL CONTENT AS FOLLOWS:

TE P/N YYWW	YY=YEAR WW=WEEK

SIGNAL WIRING DETAILS

	COLOR	SIDE A	SIDE B
PAIR 1	WHITE/ORANGE STRIPE	1	1
	ORANGE	2	2
PAIR 2	WHITE/GREEN STRIPE	3	3
PAIR 3	BLUE	4	4
	WHITE/BLUE STRIPE	5	5
	GREEN	6	6
PAIR 4	WHITE/BROWN STRIPE	7	7
	BROWN	8	8

POWER CABLE CONNECTION

COLOR	SIDE A	SIDE B
BLACK	PT1	PT1
RED	PT2	PT2

DIM "L"	PART NO.
25000.0±250.0	2213121-4
10000.0±100.0	2213121-3
5000.0±50.0	2213121-2
2000.0±20.0	2213121-1

THIS PRINT IS
PRELIMINARY
UNQUALIFIED PRODUCT
CONTACT PRODUCT ENGINEERING
BEFORE USING THIS PRINT

THIS DRAWING IS A CONTROLLED DOCUMENT.

DIMENSIONS: mm

TOLERANCES UNLESS OTHERWISE SPECIFIED:
0 PLC ±-
1 PLC ±0.2
2 PLC ±0.13
3 PLC ±-
4 PLC ±-
ANGLES ±3°

MATERIAL 1 -
FINISH -

DWN C. DAILY 18MAY2012
CHK M. MOSTOLLER 18MAY2012
APVD -
PRODUCT SPEC 108-64022
APPLICATION SPEC -
WEIGHT -

PRELIMINARY

TE Connectivity

NAME CABLE ASSEMBLY, ETHERNET + POWER SHIELDED CABLE

SIZE	CAGE CODE	DRAWING NO	RESTRICTED TO
A2	00779	C-2213121	-

CUSTOMER DRAWING | SCALE 7:4 | SHEET 1 OF 1 | REV 1

1471-9 (3/11)

Компания «ЭлектроПласт» предлагает заключение долгосрочных отношений при поставках импортных электронных компонентов на взаимовыгодных условиях!

Наши преимущества:

- Оперативные поставки широкого спектра электронных компонентов отечественного и импортного производства напрямую от производителей и с крупнейших мировых складов;
- Поставка более 17-ти миллионов наименований электронных компонентов;
- Поставка сложных, дефицитных, либо снятых с производства позиций;
- Оперативные сроки поставки под заказ (от 5 рабочих дней);
- Экспресс доставка в любую точку России;
- Техническая поддержка проекта, помощь в подборе аналогов, поставка прототипов;
- Система менеджмента качества сертифицирована по Международному стандарту ISO 9001;
- Лицензия ФСБ на осуществление работ с использованием сведений, составляющих государственную тайну;
- Поставка специализированных компонентов (Xilinx, Altera, Analog Devices, Intersil, Interpoint, Microsemi, Aeroflex, Peregrine, Syfer, Eurofarad, Texas Instrument, Miteq, Cobham, E2V, MA-COM, Hittite, Mini-Circuits,General Dynamics и др.);

Помимо этого, одним из направлений компании «ЭлектроПласт» является направление «Источники питания». Мы предлагаем Вам помощь Конструкторского отдела:

- Подбор оптимального решения, техническое обоснование при выборе компонента;
- Подбор аналогов;
- Консультации по применению компонента;
- Поставка образцов и прототипов;
- Техническая поддержка проекта;
- Защита от снятия компонента с производства.

Как с нами связаться

Телефон: 8 (812) 309 58 32 (многоканальный)
Факс: 8 (812) 320-02-42
Электронная почта: org@eplast1.ru
Адрес: 198099, г. Санкт-Петербург, ул. Калинина, дом 2, корпус 4, литера А.