THIS DRAWING IS UNPUBLISHED. RELEASED FOR PUBLICATION – ,– .
© COPYRIGHT – By – ALL RIGHTS RESERVED.

LOC	DIST
GP	00

REVISIONS

P	LTR	DESCRIPTION	DATE	DWN	APVD
	Z	REVISED PER ECO–11–020101	12APR2012	CJV	CWR

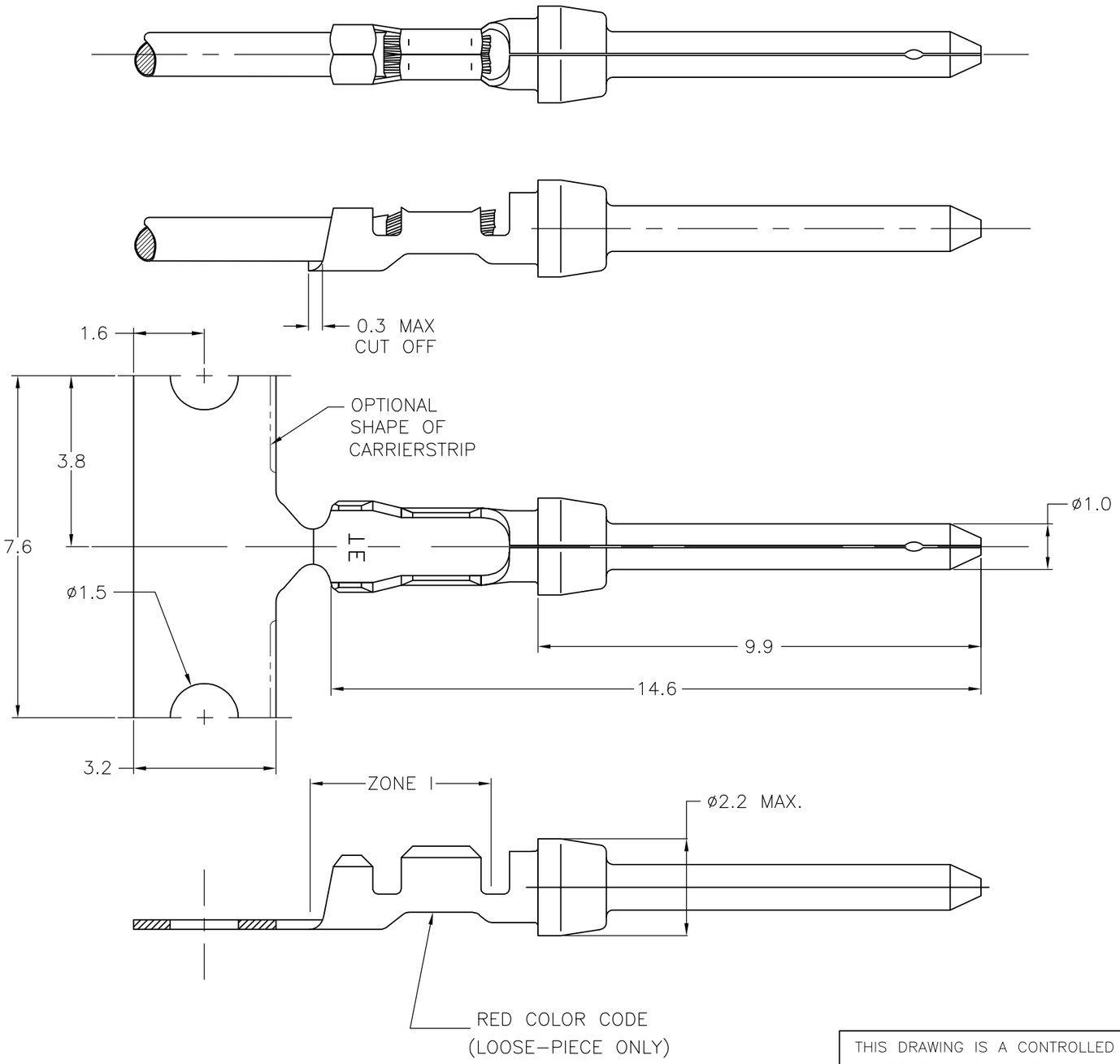

1. FOR MINI–APPLICATOR–12500 PCS REEL.
2. FOR REEL–FEED HAND TOOLING–500 PCS REEL.
3. FOR HAND TOOLING– LOOSE PIECE.
4. MATERIAL: BRASS.
5. FINISH:
   - Ni UNDERPLATING ALL OVER.
   - CONTACT AREA PLATING MEETS IEC–807–3 PERFORMANCE LEVEL 2.
   - CRIMP ZONE Sn PLATED.

WIRE RANGE: 24–20 AWG(0,56–0,20mm²)
INSUL. RANGE: 1,27 – 1,52 DIA.

5	166293–1	5–166053–1	166053–1
FINISH	LOOSE PIECE 3	PART NUMBER 2	PART NUMBER 1

THIS DRAWING IS A CONTROLLED DOCUMENT.
DIMENSIONING AND TOLERANCING PER ASME Y14.5M–2009

DIMENSIONS: mm

TOLERANCES UNLESS OTHERWISE SPECIFIED:

0 PLC	± –
1 PLC	± 0,127
2 PLC	± –
3 PLC	± –
4 PLC	± –
ANGLES	± –

MATERIAL: –
FINISH: –

DWN	–	
CHK	K. MALCZYK	09SEP08
APVD	T. DE BOER	09SEP08
PRODUCT SPEC	108–40005	
APPLICATION SPEC	114–10000	
WEIGHT	–	

TE Connectivity

NAME: PIN CONTACT, SIZE 20 DF. –

SIZE	CAGE CODE	DRAWING NO	RESTRICTED TO
A3	00779	C–166053	–

CUSTOMER DRAWING | SCALE NTS | SHEET 1 OF 1 | REV Z

Компания «ЭлектроПласт» предлагает заключение долгосрочных отношений при поставках импортных электронных компонентов на взаимовыгодных условиях!

Наши преимущества:

- Оперативные поставки широкого спектра электронных компонентов отечественного и импортного производства напрямую от производителей и с крупнейших мировых складов;
- Поставка более 17-ти миллионов наименований электронных компонентов;
- Поставка сложных, дефицитных, либо снятых с производства позиций;
- Оперативные сроки поставки под заказ (от 5 рабочих дней);
- Экспресс доставка в любую точку России;
- Техническая поддержка проекта, помощь в подборе аналогов, поставка прототипов;
- Система менеджмента качества сертифицирована по Международному стандарту ISO 9001;
- Лицензия ФСБ на осуществление работ с использованием сведений, составляющих государственную тайну;
- Поставка специализированных компонентов (Xilinx, Altera, Analog Devices, Intersil, Interpoint, Microsemi, Aeroflex, Peregrine, Syfer, Eurofarad, Texas Instrument, Miteq, Cobham, E2V, MA-COM, Hittite, Mini-Circuits,General Dynamics и др.);

Помимо этого, одним из направлений компании «ЭлектроПласт» является направление «Источники питания». Мы предлагаем Вам помощь Конструкторского отдела:

- Подбор оптимального решения, техническое обоснование при выборе компонента;
- Подбор аналогов;
- Консультации по применению компонента;
- Поставка образцов и прототипов;
- Техническая поддержка проекта;
- Защита от снятия компонента с производства.

Как с нами связаться

Телефон: 8 (812) 309 58 32 (многоканальный)
Факс: 8 (812) 320-02-42
Электронная почта: org@eplast1.ru
Адрес: 198099, г. Санкт-Петербург, ул. Калинина, дом 2, корпус 4, литера А.