THIS DRAWING IS UNPUBLISHED. RELEASED FOR PUBLICATION - , - .
© COPYRIGHT - By - ALL RIGHTS RESERVED.

REVISIONS

P	LTR	DESCRIPTION	DATE	DWN	APVD
	R	REVISED PER ECO-15-015252	13NOV15	BJ	FY
	R1	REVISED PER ECO-16-003656	10MAR16	B.J	S.Y

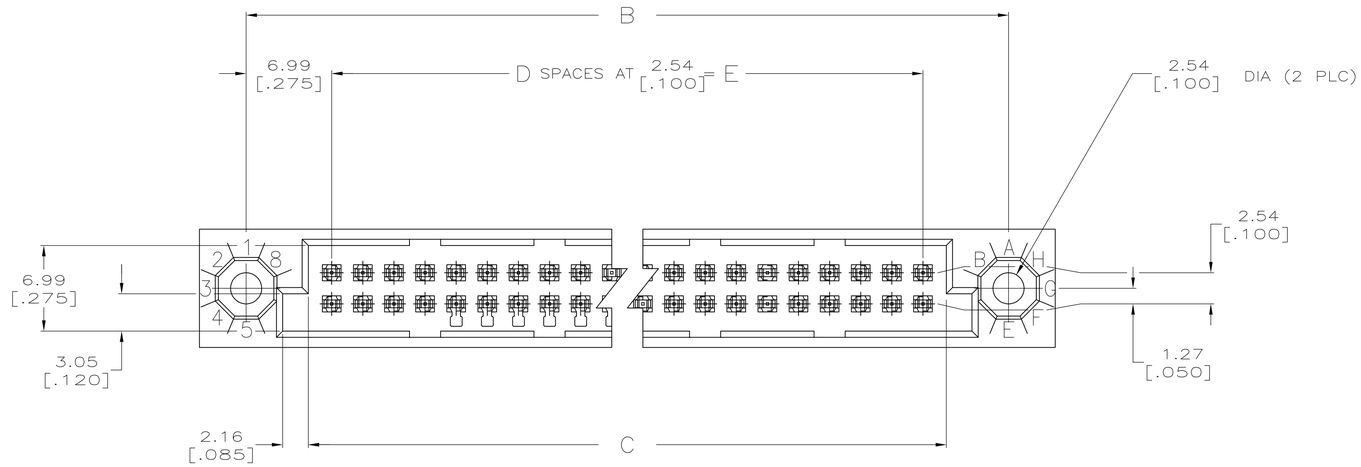

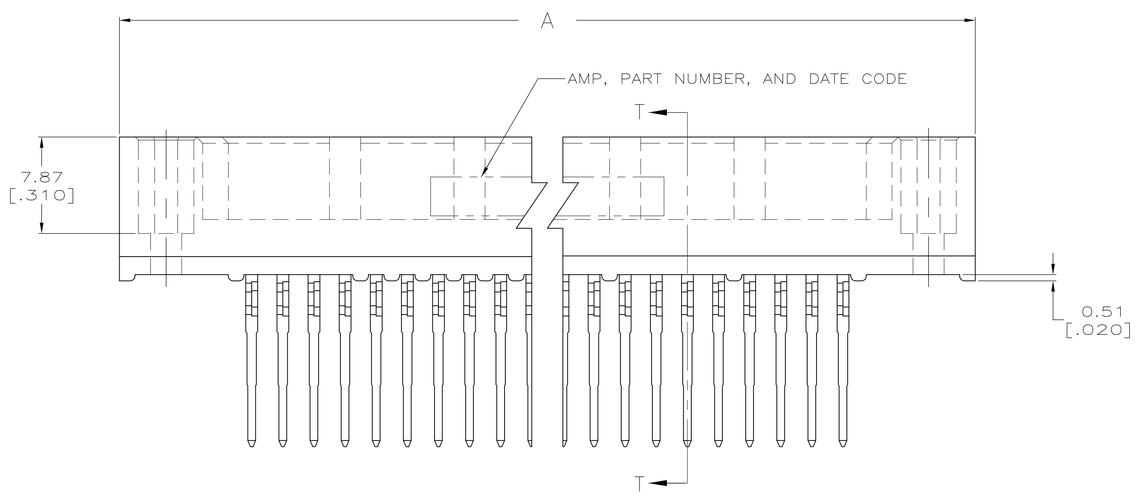

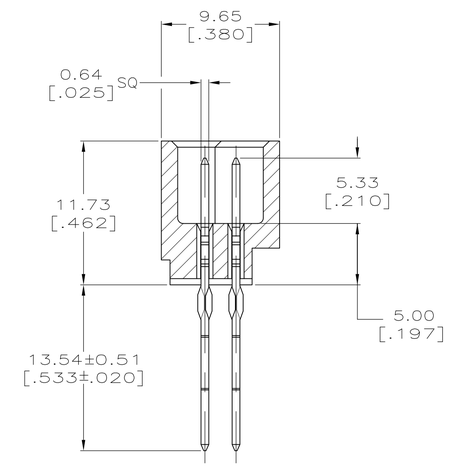

SECTION T–T

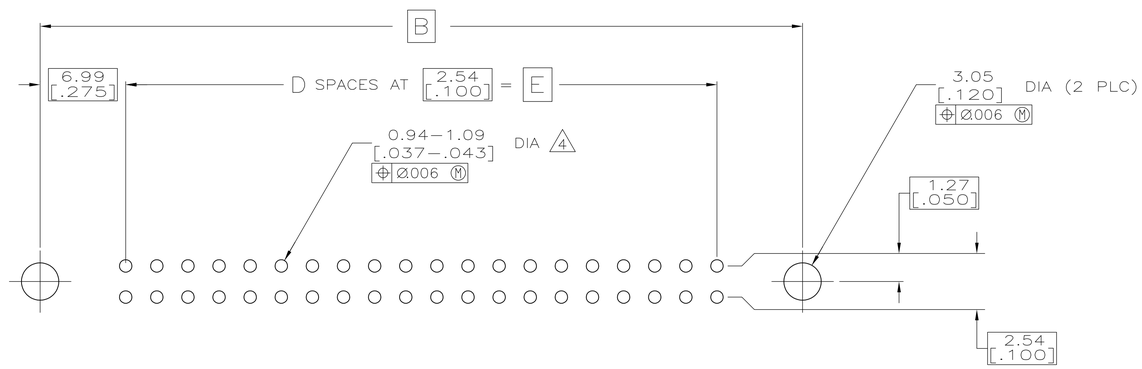

RECOMMENDED P.C. BOARD LAYOUT

THIS DRAWING IS A CONTROLLED DOCUMENT.

DIMENSIONS: mm [INCHES]

TOLERANCES UNLESS OTHERWISE SPECIFIED:
0 PLC ± –
1 PLC ± –
2 PLC ± –
3 PLC ± 0.13 [.005]
4 PLC ± –
ANGLES ± –

MATERIAL 1 2
FINISH 3

DWN R.K. SEIFRIED 04/08/90
CHK F. KIBLER 8-18-92
APVD –
PRODUCT SPEC –
APPLICATION SPEC –
WEIGHT –

TE Connectivity

NAME HDI, 2 ROW, PIN ASSEMBLY, 13.54 [.533] LONG ACTION PINS

SIZE	CAGE CODE	DRAWING NO	RESTRICTED TO
A1	00779	C-533091	–

CUSTOMER DRAWING SCALE 4:1 SHEET 1 OF 2 REV R1

4805 (1/15)

THIS DRAWING IS UNPUBLISHED. RELEASED FOR PUBLICATION -,- .
© COPYRIGHT - By - ALL RIGHTS RESERVED.

REVISIONS					
P	LTR	DESCRIPTION	DATE	DWN	APVD
	-	SEE SHEET 1	-	-	-

1. HOUSING MATERIAL: THERMOPLASTIC, COLOR-NATURAL.
2. CONTACT MATERIAL: PHOSPHOR BRONZE.
3. FINISH:
   MATING AREA: MEETS THE PERFORMANCE REQUIREMENTS OF PRODUCT SPECIFICATION 108-9063; BASED ON TELCORDIA DR-1217-CORE APPLICATIONS IN UNCONTROLLED ENVIRONMENTS.
   GOLD FLASH ON REMAINDER.
4. ACTION PIN POSTS REQUIRE 2.36 [.093] MIN THICK P.C. BOARD. RECOMMENDED P.C. BOARD HOLES ARE 1.151 [.0453] DIA PLATED THRU WITH 0.025-0.076 [.001-.003] COPPER, WITH 0.0076 [.0003] MIN TIN-LEAD PLATING; FINISHED HOLE AFTER PLATING 0.94-1.09 [.037-043] DIA.
5. DIMENSIONS IN BRACKETS ARE IN INCHES.
6. PART NUMBER IS OBSOLETE.
7. OBSOLETE PARTS: OBSOLETE CIS STREAMLINING PER D.RENAUD/D.SINISI

	E	D	C	B	A	POSN	PART NUMBER
6	—	—	—	—	—	—	1-533091-9
6	—	—	—	—	—	—	1-533091-8
6	—	—	—	—	—	—	1-533091-7
6	—	—	—	—	—	—	1-533091-6
6	200.66 [7.900]	~~79~~	204.47 [8.050]	214.63 [8.450]	222.25 [8.750]	~~160~~	1-533091-5
6	—	—	—	—	—	—	1-533091-4
6	—	—	—	—	—	—	1-533091-3
6	—	—	—	—	—	—	1-533091-2
	149.86 [5.900]	59	153.67 [6.050]	163.83 [6.450]	171.45 [6.750]	120	1-533091-1
6	137.16 [5.400]	~~54~~	140.97 [5.550]	151.13 [5.950]	158.75 [6.250]	~~110~~	1-533091-0
6	124.46 [4.900]	~~49~~	128.27 [5.050]	138.43 [5.450]	146.05 [5.750]	~~100~~	533091-9
6	—	—	—	—	—	—	533091-8
	99.06 [3.900]	39	102.87 [4.050]	113.03 [4.450]	120.65 [4.750]	80	533091-7
6	—	—	—	—	—	—	533091-6
7 OBSOLETE	73.66 [2.900]	29	77.47 [3.050]	87.63 [3.450]	95.25 [3.750]	60	~~533091-5~~
6	—	—	—	—	—	—	533091-4
6	—	—	—	—	—	—	533091-3
6	—	—	—	—	—	—	533091-2
6	—	—	—	—	—	—	533091-1

THIS DRAWING IS A CONTROLLED DOCUMENT.

DIMENSIONS: mm [INCHES]

TOLERANCES UNLESS OTHERWISE SPECIFIED:
0 PLC ± -
1 PLC ± -
2 PLC ± -
3 PLC ± 0.13 [.005]
4 PLC ± -
ANGLES ± -

MATERIAL 1 2
FINISH 3

DWN R.K. SEIFRIED 04/08/90
CHK F. KIBLER 8-18-92
APVD -
PRODUCT SPEC -
APPLICATION SPEC -
WEIGHT 0

TE Connectivity

NAME HDI, 2 ROW, PIN ASSEMBLY, 13.54 [.533] LONG ACTION PINS

SIZE	CAGE CODE	DRAWING NO	RESTRICTED TO
A1	00779	C-533091	—

CUSTOMER DRAWING | SCALE 4:1 | SHEET 2 OF 2 | REV R1

Компания «ЭлектроПласт» предлагает заключение долгосрочных отношений при поставках импортных электронных компонентов на взаимовыгодных условиях!

Наши преимущества:

- Оперативные поставки широкого спектра электронных компонентов отечественного и импортного производства напрямую от производителей и с крупнейших мировых складов;
- Поставка более 17-ти миллионов наименований электронных компонентов;
- Поставка сложных, дефицитных, либо снятых с производства позиций;
- Оперативные сроки поставки под заказ (от 5 рабочих дней);
- Экспресс доставка в любую точку России;
- Техническая поддержка проекта, помощь в подборе аналогов, поставка прототипов;
- Система менеджмента качества сертифицирована по Международному стандарту ISO 9001;
- Лицензия ФСБ на осуществление работ с использованием сведений, составляющих государственную тайну;
- Поставка специализированных компонентов (Xilinx, Altera, Analog Devices, Intersil, Interpoint, Microsemi, Aeroflex, Peregrine, Syfer, Eurofarad, Texas Instrument, Miteq, Cobham, E2V, MA-COM, Hittite, Mini-Circuits,General Dynamics и др.);

Помимо этого, одним из направлений компании «ЭлектроПласт» является направление «Источники питания». Мы предлагаем Вам помощь Конструкторского отдела:

- Подбор оптимального решения, техническое обоснование при выборе компонента;
- Подбор аналогов;
- Консультации по применению компонента;
- Поставка образцов и прототипов;
- Техническая поддержка проекта;
- Защита от снятия компонента с производства.

Как с нами связаться

Телефон: 8 (812) 309 58 32 (многоканальный)
Факс: 8 (812) 320-02-42
Электронная почта: org@eplast1.ru
Адрес: 198099, г. Санкт-Петербург, ул. Калинина, дом 2, корпус 4, литера А.