THIS DRAWING IS UNPUBLISHED. RELEASED FOR PUBLICATION -,- .
© COPYRIGHT – TE Connectivity Ltd. ALL RIGHTS RESERVED.

REVISIONS

P	LTR	DESCRIPTION	DATE	DWN	APVD
	E	REV PER 063A-0123-02	07MAR02	—	JR/MS
	E1	REV PER ECO-17-008808	29JAN2018	RS	DR

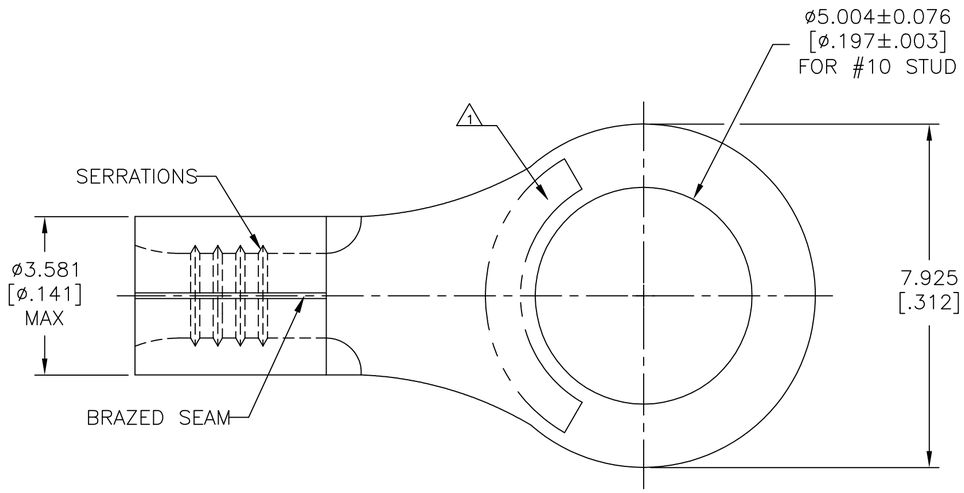

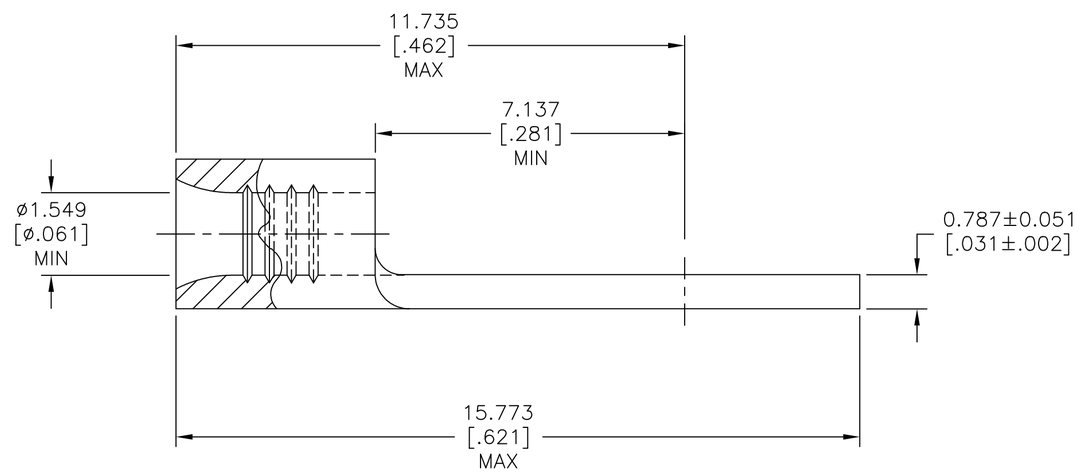

AMP WIRE RANGE	E13288 Listed
22–16 AWG SOLID OR STRANDED	22–16 AWG SOLID OR STRANDED

LR7189 Certified	MILITARY P/N AND CLASS
22–16 AWG SOLID OR STRANDED	M7928/7-4 CLASS 2 P/N 34112 & 2-34112-2 ONLY

1. STAMP AMP 22–18* APPROX AS SHOWN 22–16 TERMINALS ARE STAMPED 22–18 IN ACCORDANCE WITH MILITARY SPECIFICATION SAE AS7928 COMMERCIAL WIRE RANGE IS 22–16
2. NOTE DELETED
3. 0.00254[.000100] MIN TIN PER ASTM B–545
4. CLEANED, UNPLATED
5. UL486 A–B OR SAE AS7928

34112

FINISH	QTY.	PACKAGE TYPE	PART NO.
4	1000	LOOSE PIECE	34112-3
3	100	LOOSE PIECE, BOX	8-34112-1
3	5000	ON TAPE	2-34112-2
3	1000	LOOSE PIECE	34112

AMP INCORPORATED
CUSTOMER SERVICE SYSTEMS

FOR ADDITIONAL PRODUCT INFORMATION OR COPIES OF DRAWINGS AND TECHNICAL DOCUMENTS	PRODUCT INFORMATION CENTER 1-800-522-6752
FOR APPLICATION TOOLING INFORMATION	TOOLING ASSISTANCE CENTER 1-800-722-1111
FOR ORDER ENTRY	1-800-526-5142

MAX RECOMMENDED OPERATING TEMPERATURE: 170°C [338°F] MAX

VOLTAGE RATING: NOT APPLICABLE

WIRE CROSS SECTIONAL AREA RANGE, 0.26–1.65mm² [509–3,260] CIR MILS SOLID OR STRANDED

THIS DRAWING IS A CONTROLLED DOCUMENT.

DIMENSIONS: mm [INCHES]

TOLERANCES UNLESS OTHERWISE SPECIFIED:
0 PLC ± –
1 PLC ± –
2 PLC ± –
3 PLC ± 0.127[.005]
4 PLC ± –
ANGLES ± –

MATERIAL: COPPER PER ASTM B–152 ANNEALED

FINISH: SEE NOTES

DWN TA BRINKMAN 3–10–93
CHK DA PATTERSON 3–10–93
APVD JL MECKLEY 3–10–93
PRODUCT SPEC — 5
APPLICATION SPEC —
WEIGHT —

TE Connectivity Ltd.

NAME: TERMINAL, RING TONGUE, SOLISTRAND,™ 22–16 AWG

SIZE	CAGE CODE	DRAWING NO	RESTRICTED TO
A2	00779	C-34112	—

CUSTOMER DRAWING | SCALE 10:1 | SHEET 1 OF 1 | REV E1

1471-9 (1/15)

Компания «ЭлектроПласт» предлагает заключение долгосрочных отношений при поставках импортных электронных компонентов на взаимовыгодных условиях!

Наши преимущества:

- Оперативные поставки широкого спектра электронных компонентов отечественного и импортного производства напрямую от производителей и с крупнейших мировых складов;
- Поставка более 17-ти миллионов наименований электронных компонентов;
- Поставка сложных, дефицитных, либо снятых с производства позиций;
- Оперативные сроки поставки под заказ (от 5 рабочих дней);
- Экспресс доставка в любую точку России;
- Техническая поддержка проекта, помощь в подборе аналогов, поставка прототипов;
- Система менеджмента качества сертифицирована по Международному стандарту ISO 9001;
- Лицензия ФСБ на осуществление работ с использованием сведений, составляющих государственную тайну;
- Поставка специализированных компонентов (Xilinx, Altera, Analog Devices, Intersil, Interpoint, Microsemi, Aeroflex, Peregrine, Syfer, Eurofarad, Texas Instrument, Miteq, Cobham, E2V, MA-COM, Hittite, Mini-Circuits,General Dynamics и др.);

Помимо этого, одним из направлений компании «ЭлектроПласт» является направление «Источники питания». Мы предлагаем Вам помощь Конструкторского отдела:

- Подбор оптимального решения, техническое обоснование при выборе компонента;
- Подбор аналогов;
- Консультации по применению компонента;
- Поставка образцов и прототипов;
- Техническая поддержка проекта;
- Защита от снятия компонента с производства.

Как с нами связаться

Телефон: 8 (812) 309 58 32 (многоканальный)
Факс: 8 (812) 320-02-42
Электронная почта: org@eplast1.ru
Адрес: 198099, г. Санкт-Петербург, ул. Калинина, дом 2, корпус 4, литера А.