PRODUCT NR.
85922-XYZ
85922-XYZLF

PLATING CONTACT AREA:	
DASH NR:	PERFORMANCE LEVEL
-1YY/1YYLF	TELCORDIA CO
-2YY/2YYLF	CUSTOMER SPECIAL
-3YY/3YYLF	CUSTOMER SPECIAL

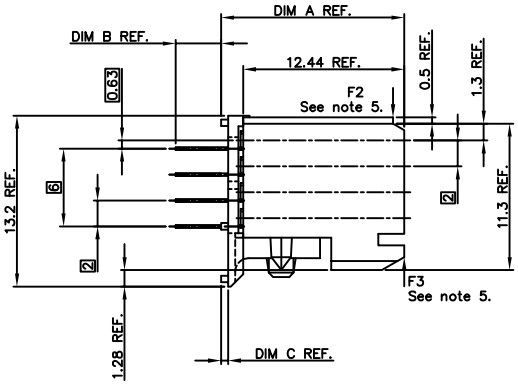

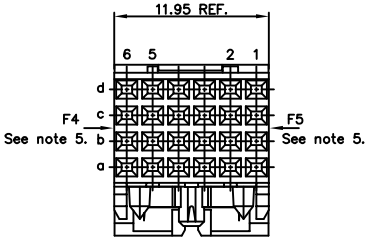

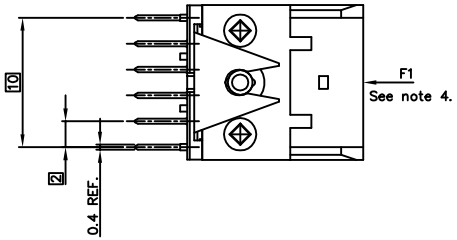

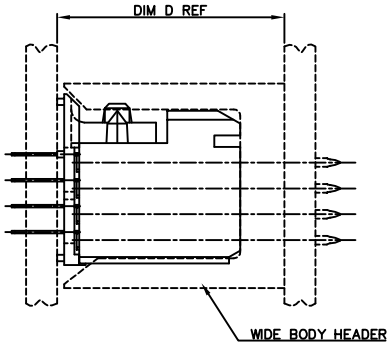

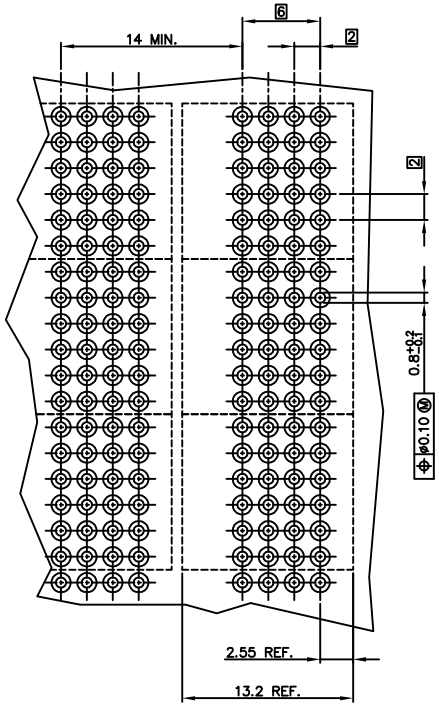

RECOMMENDED HOLE PATTERN, COMPONENT SIDE.

DASH NR	CONFIGURATION ROW #	COLUMN # 6	5	4	3	2	1	PCB THICKN.	DIM A	DIM B	DIM C	DIM D
-X01 -X01LF	D	+	+	+	+	+	+	2.4	14.14	3.50	0.54	17.64
	C	+	+	+	+	+	+					
	B	+	+	+	+	+	+					
	A	+	+	+	+	+	+					
-X02 -X02LF	D	+	+	+	+	+	+	3.2	13.60	4.04	0.00	17.10
	C	+	+	+	+	+	+					
	B	+	+	+	+	+	+					
	A	+	+	+	+	+	+					
-X03 -X03LF	D	+	+	+	+	+	+	2.4	13.60	3.24	0.00	17.10
	C	+	+	+	+	+	+					
	B	+	+	+	+	+	+					
	A	+	+	+	+	+	+					
-X04 -X04LF	D	+	+	+	+	+	+	1.6	13.60	2.39	0.00	17.10
	C	+	+	+	+	+	+					
	B	+	+	+	+	+	+					
	A	+	+	+	+	+	+					
-X05 -X05LF	D	+	+	+	+	+	+	1.6	14.14	2.70	0.54	17.64
	C	+	+	+	+	+	+					
	B	+	+	+	+	+	+					
	A	+	+	+	+	+	+					
-X06 -X06LF	D	+	+	+	+	+	+	1.6	14.64	3.00	0.54	18.14
	C	+	+	+	+	+	+					
	B	+	+	+	+	+	+					
	A	+	+	+	+	+	+					
-X07 -X07LF	D	+	+	+	+	+	+	1.6	15.14	2.50	0.54	18.64
	C	+	+	+	+	+	+					
	B	+	+	+	+	+	+					
	A	+	+	+	+	+	+					
-X20 -X20LF	D	+	+	+	+	−	+	2.4	14.14	3.50	0.54	17.64
	C	+	+	+	+	−	+					
	B	+	+	+	+	+	−					
	A	+	+	+	+	+	+					

"−" POSITION NOT LOADED
"+" POSITION LOADED

NOTES:

1. BODY MAT'L: LIQUID CRYSTAL POLYMER 30% GLASS FLAME RETARDANT ACC. UL 94-V0
2. TERMINAL MATERIAL: PHOSPHOR BRONZE.
3. PLATING SOLDERTAILS 2-8 μm SnPb 90-97 OR 2-8 μm PURE FOR LF.
4. LOAD IN THIS DIRECTION (E.G. THROUGH CODING) 30 NEWTON MAXIMUM PER CONNECTOR.
5. LOAD IN THIS DIRECTION 15 NEWTON MAXIMUM PER CONNECTOR.
6. TO ENSURE PROPER ALIGNMENT OF MULTIPLE MODULES ON A BOARD THE USE OF A FIXTURE IS RECOMMENDED.
7. PRODUCT MARKING: PARTNUMBER & BATCH I.D.
8. THIS PRODUCT MEETS EUROPEAN UNION DIRECTIVES AND OTHER COUNTRY REGULATIONS AS DESCRIBED IN GS-22-008 .
9. THE HOUSING WILL WITHSTAND EXPOSURE TO 260 DEGREE PEAK TEMPERATURE FOR 10 SECONDS IN A WAVE SOLDER APPLICATION.

mat'l. code				tolerances unless otherwise specified	CUSTOMER COPY	FCI ELECTRONICS www.fciconnect.com
Ltr	ecn no	dr	date			
H	0907-0170	CwnD	06/22/07	linear	projection	title STR SIGN RCP STB + WAFER 12mm
J	0909-0171	TER	9/10/09			
K	0909-0088	CwnD	06/06/09	angles		
				dr M. MEIJER 960313	mm	product family METRAL (tm) code 213
E	H70382	JDE	970604	eng M. MEIJER 960313		size A1 dwg no 85922 sheet 1 of 1
F	H80380	PHE	980816	chr P. SCHALK 960313	scale 5:1	
G	0609-0074	CLu	060411	appr P. SCHALK 960313		
sheet index	revision sheet	K 1				

form A1
PDM: Rev:K STATUS: Released Printed: May 19, 2011

Компания «ЭлектроПласт» предлагает заключение долгосрочных отношений при поставках импортных электронных компонентов на взаимовыгодных условиях!

Наши преимущества:

- Оперативные поставки широкого спектра электронных компонентов отечественного и импортного производства напрямую от производителей и с крупнейших мировых складов;
- Поставка более 17-ти миллионов наименований электронных компонентов;
- Поставка сложных, дефицитных, либо снятых с производства позиций;
- Оперативные сроки поставки под заказ (от 5 рабочих дней);
- Экспресс доставка в любую точку России;
- Техническая поддержка проекта, помощь в подборе аналогов, поставка прототипов;
- Система менеджмента качества сертифицирована по Международному стандарту ISO 9001;
- Лицензия ФСБ на осуществление работ с использованием сведений, составляющих государственную тайну;
- Поставка специализированных компонентов (Xilinx, Altera, Analog Devices, Intersil, Interpoint, Microsemi, Aeroflex, Peregrine, Syfer, Eurofarad, Texas Instrument, Miteq, Cobham, E2V, MA-COM, Hittite, Mini-Circuits,General Dynamics и др.);

Помимо этого, одним из направлений компании «ЭлектроПласт» является направление «Источники питания». Мы предлагаем Вам помощь Конструкторского отдела:

- Подбор оптимального решения, техническое обоснование при выборе компонента;
- Подбор аналогов;
- Консультации по применению компонента;
- Поставка образцов и прототипов;
- Техническая поддержка проекта;
- Защита от снятия компонента с производства.

Как с нами связаться

Телефон: 8 (812) 309 58 32 (многоканальный)
Факс: 8 (812) 320-02-42
Электронная почта: org@eplast1.ru
Адрес: 198099, г. Санкт-Петербург, ул. Калинина, дом 2, корпус 4, литера А.