DTS(G)(P)-2 SERIES

12x12 Through Hole With Ground Terminal Type

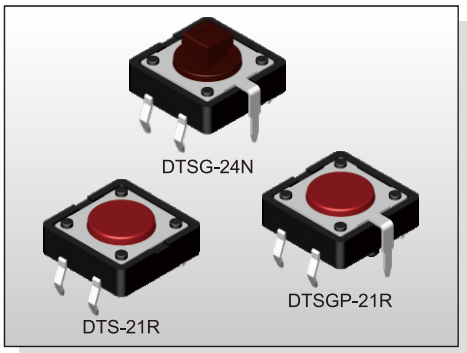

FEATURES

※Snap in type with ground pin
※Guide bosses available
※Cap options

APPLICATION

※Audio, OA equipment
※Instrumentation
※Industrial

SPECIFICATION

Contact Rating	50mA, 12V DC
Contact Resistance	100mΩ max.
Insulation Resistance	100MΩ min. 500V DC
Dielectric Strength	250V AC/1 minute
Operating Force	130±50gf, Black(K) 160±50gf, Brown(N) 260±50gf, Red(R) 320±80gf, Salmon(S) 520±130gf, Yellow(Y)
Travel	0.35mm
Operating Life	Phosphor Bronze Dome 100,000 cycles for 520/320/260gf 200,000 cycles for 160gf Stainless Steel Dome 300,000 cycles for 520/320gf 500,000 cycles for 260gf 1,000,000 cycles for 160gf 10,000,000 cycles for 130gf
Operating Temp.	-25°C ~ +70°C
Storage Temp.	-30°C ~ +80°C

HOW TO ORDER

D T S □ □ - 2 □ □ - □ - □ - □

□=Without Ground Pin
G=With Ground Pin

□=Without Post
P=With Post

Dimension H:
1=4.30mm
3=7.40mm
4=7.30(SQ.)x3.80mm
5=8.50mm

Operating Force:
K=Black, 130g
N=Brown, 160gf
R=Red, 260gf
S=Salmon, 320gf
Y=Yellow, 520gf

□=Phosphor Bronze Dome(Except 130gf)
S=Stainless Steel Dome

V=RoHS & Lead Free Solderable
Q=Halogen Free

Package:
□=Bulk pack
B=Tube (DTS-2 Only)

CIRCUIT

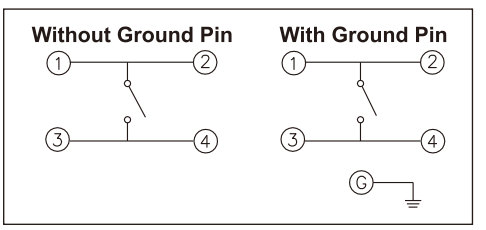

PACKAGE

<Bag>
500 pcs
<Tube>
DTS-2: 40 pcs

DTS-2

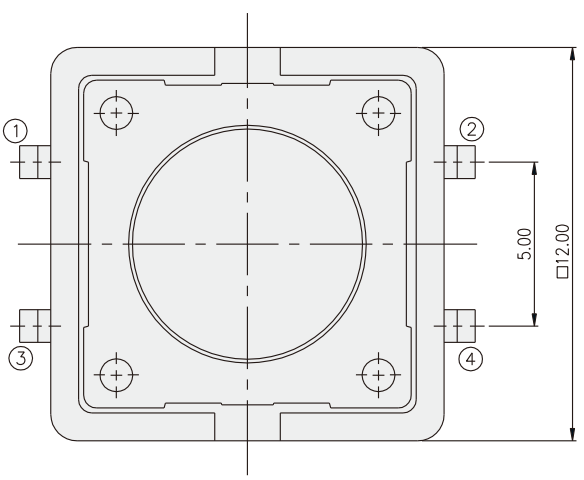

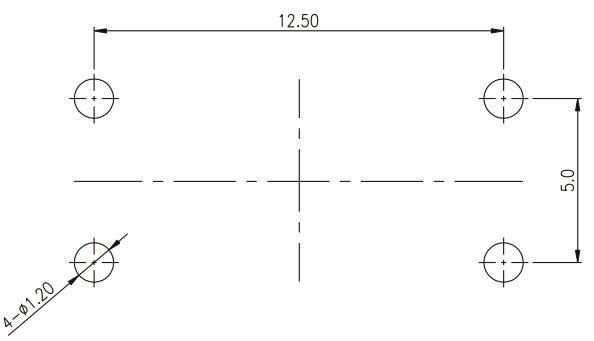

P.C.B. LAYOUT

PART NO.	H
DTS-21	4.30
DTS-23	7.40
DTS-25	8.50

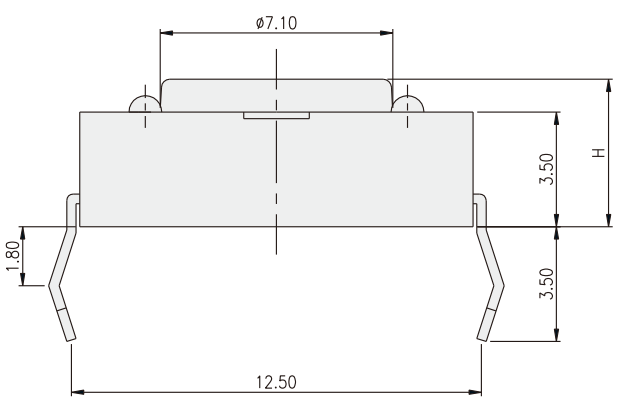

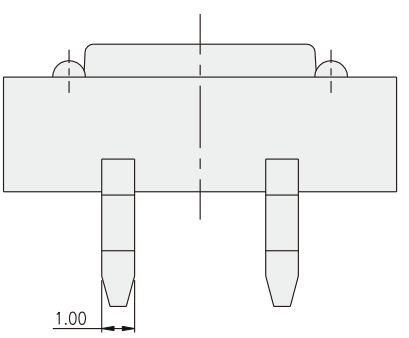

12x12 Through Hole
With Ground Terminal Type

DTS-24

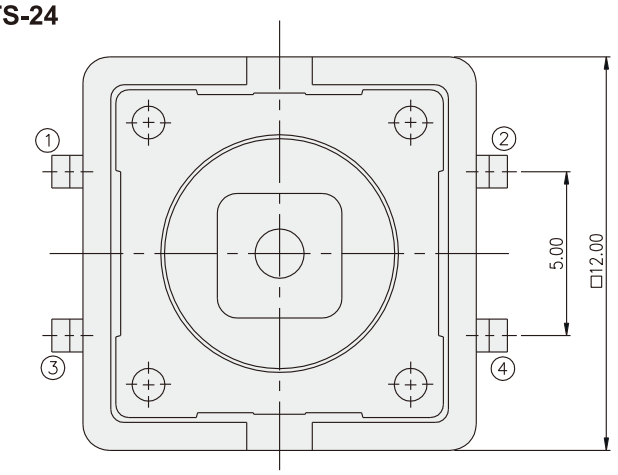

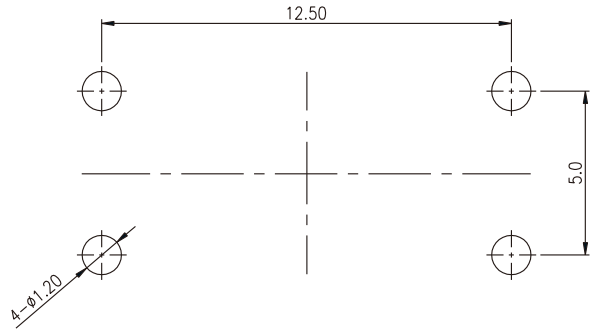

P.C.B. LAYOUT

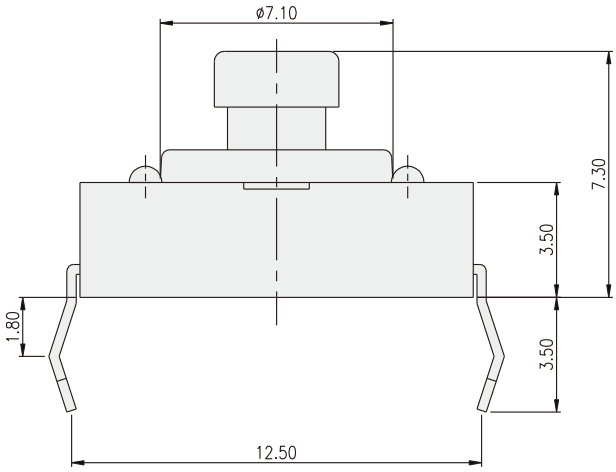

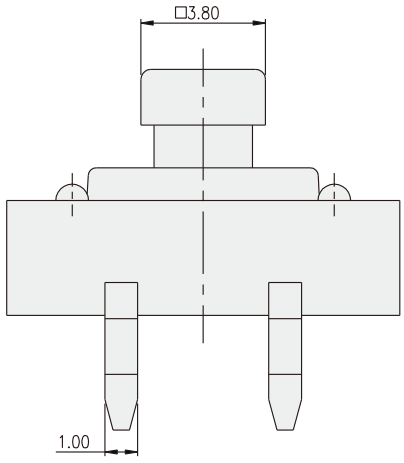

DTSP-24

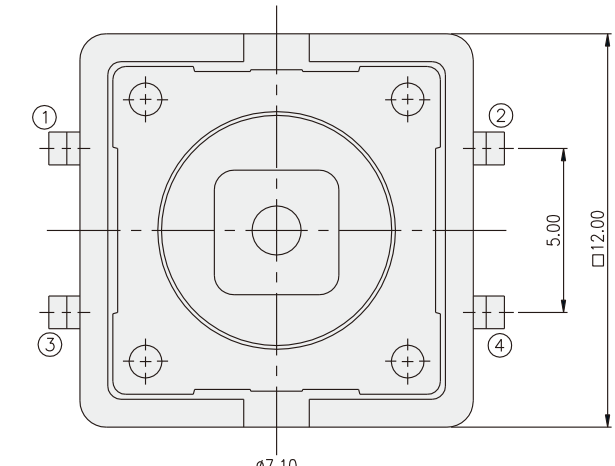

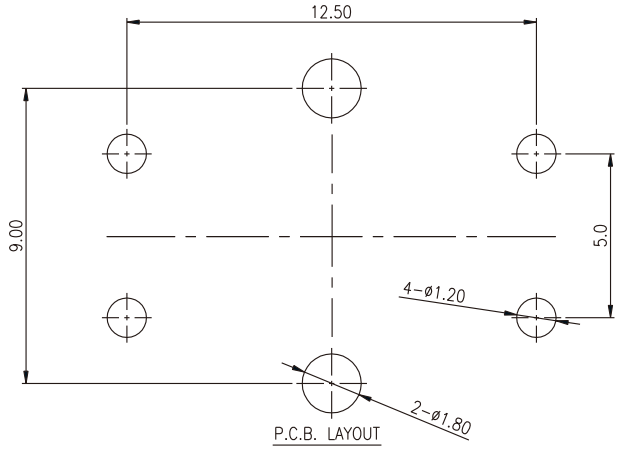

P.C.B. LAYOUT

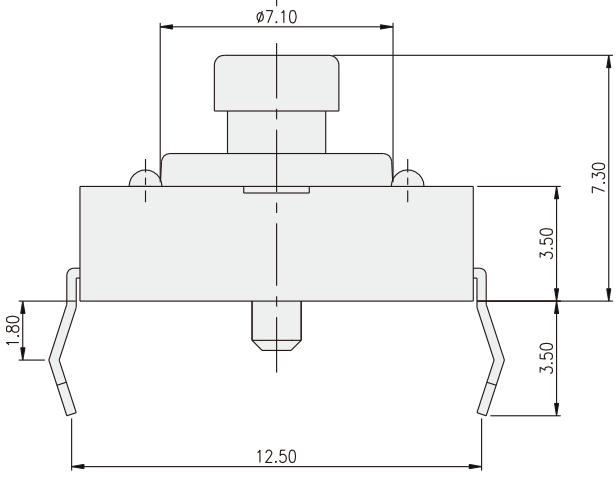

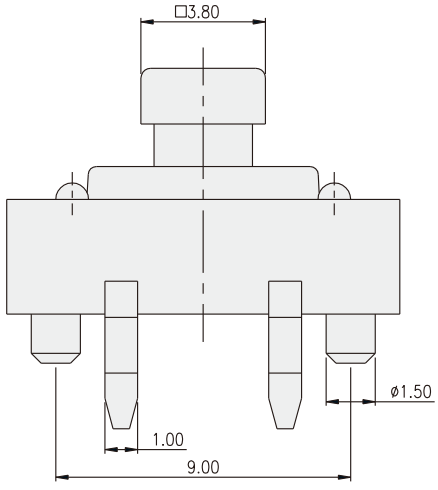

12x12 Through Hole
With Ground Terminal Type

DTSG-2

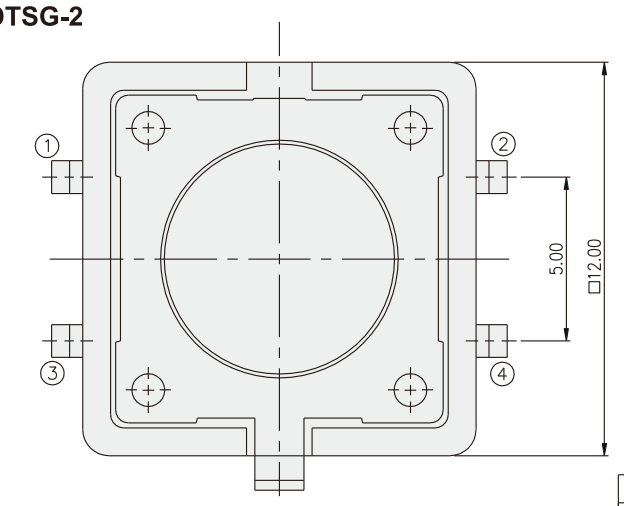

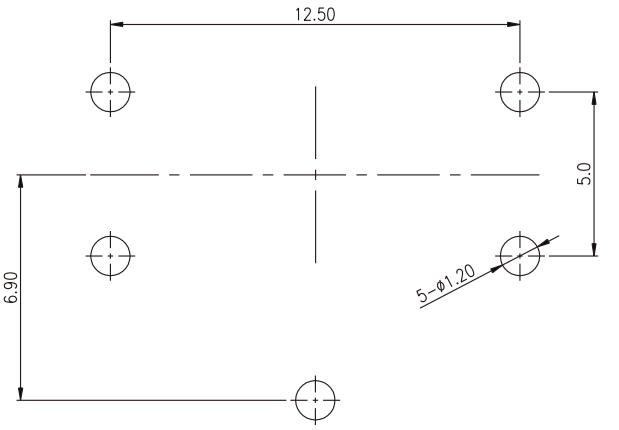

P.C.B. LAYOUT

PART NO.	H
DTSG-21	4.30
DTSG-23	7.40
DTSG-25	8.50

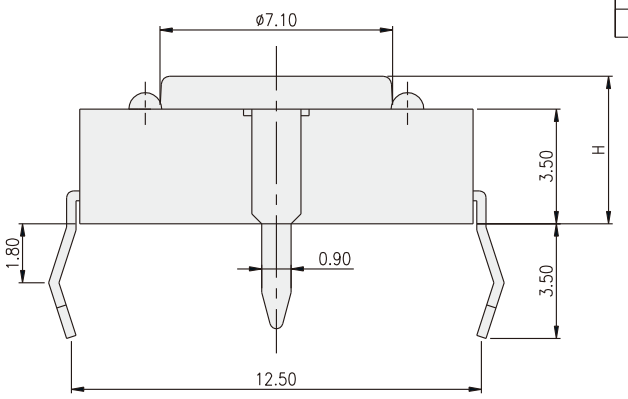

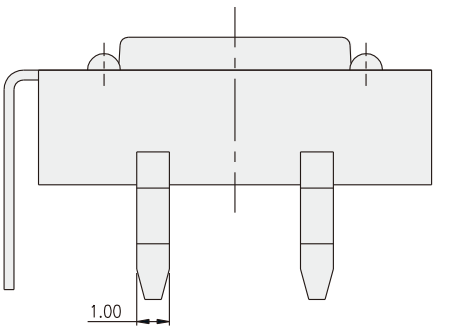

DTSGP-2

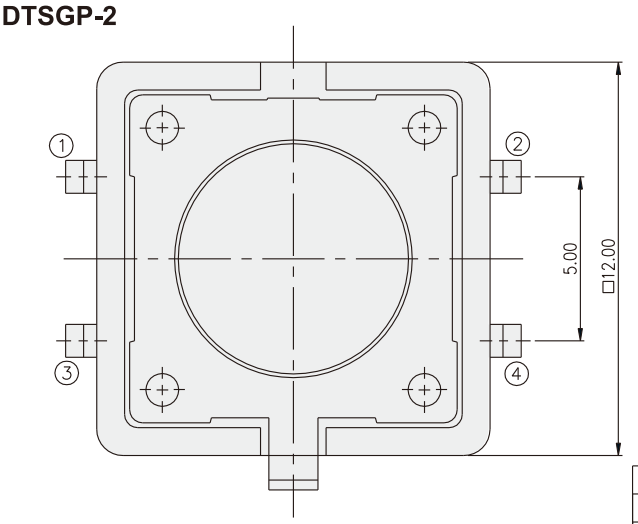

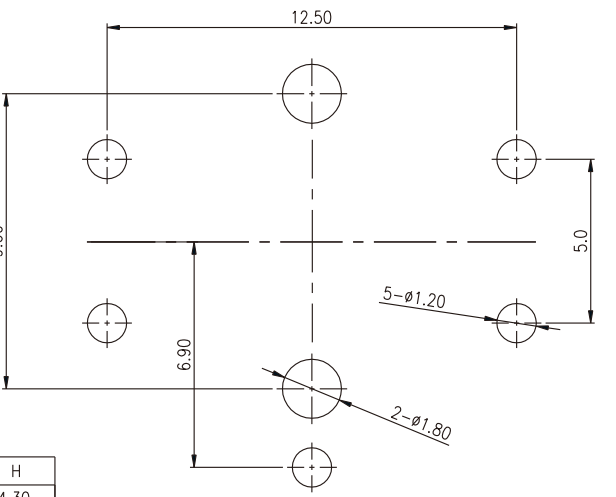

P.C.B. LAYOUT

PART NO.	H
DTSGP-21	4.30
DTSGP-23	7.40
DTSGP-25	8.50

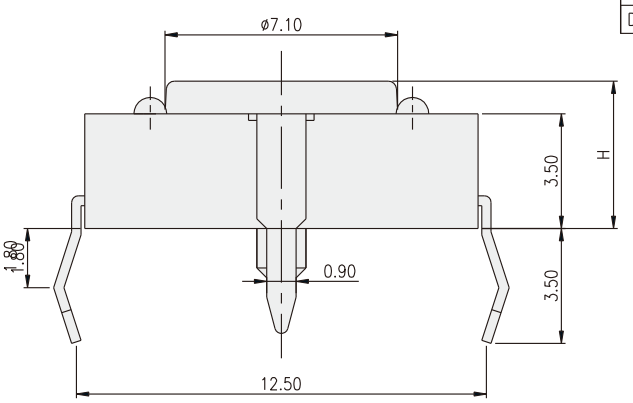

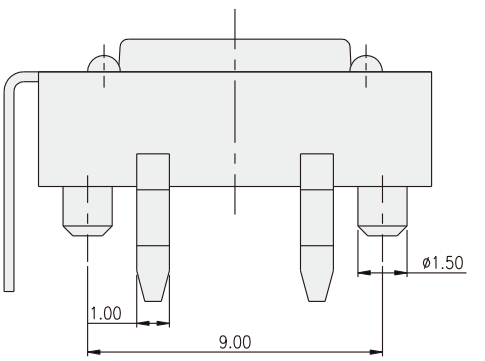

Компания «ЭлектроПласт» предлагает заключение долгосрочных отношений при поставках импортных электронных компонентов на взаимовыгодных условиях!

Наши преимущества:

- Оперативные поставки широкого спектра электронных компонентов отечественного и импортного производства напрямую от производителей и с крупнейших мировых складов;
- Поставка более 17-ти миллионов наименований электронных компонентов;
- Поставка сложных, дефицитных, либо снятых с производства позиций;
- Оперативные сроки поставки под заказ (от 5 рабочих дней);
- Экспресс доставка в любую точку России;
- Техническая поддержка проекта, помощь в подборе аналогов, поставка прототипов;
- Система менеджмента качества сертифицирована по Международному стандарту ISO 9001;
- Лицензия ФСБ на осуществление работ с использованием сведений, составляющих государственную тайну;
- Поставка специализированных компонентов (Xilinx, Altera, Analog Devices, Intersil, Interpoint, Microsemi, Aeroflex, Peregrine, Syfer, Eurofarad, Texas Instrument, Miteq, Cobham, E2V, MA-COM, Hittite, Mini-Circuits,General Dynamics и др.);

Помимо этого, одним из направлений компании «ЭлектроПласт» является направление «Источники питания». Мы предлагаем Вам помощь Конструкторского отдела:

- Подбор оптимального решения, техническое обоснование при выборе компонента;
- Подбор аналогов;
- Консультации по применению компонента;
- Поставка образцов и прототипов;
- Техническая поддержка проекта;
- Защита от снятия компонента с производства.

Как с нами связаться

Телефон: 8 (812) 309 58 32 (многоканальный)
Факс: 8 (812) 320-02-42
Электронная почта: org@eplast1.ru
Адрес: 198099, г. Санкт-Петербург, ул. Калинина, дом 2, корпус 4, литера А.