ZEICHNUNG GESCHÜTZT DURCH
©COPYRIGHT 1989
AMP DEUTSCHLAND GMBH
ALLE RECHTE VORBEHALTEN

REV.	ÄNDERUNG	DATUM	NAME
1	8. HINZU	23.05.89	A.HO
2	ZEICHNUNG IN EUROPEAN PROJECTION GEÄNDERT	30.11.90	A.HO
3	LÖTLÄNGE VON 3 IN 3.1 GEÄNDERT	12.03.92	A.HO
C	VERPACKUNGSANGABE HINZU	15.01.96	F.RDT
D1	NOTE 3 CHANGED	27.02.08	ACK

DO NOT SCALE
DIMENSIONS IN mm

METRIC

EUROPEAN PROJECTION

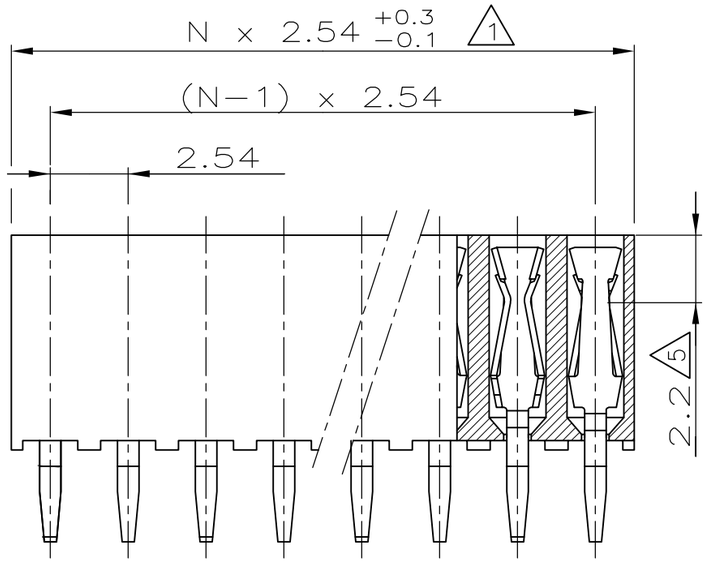

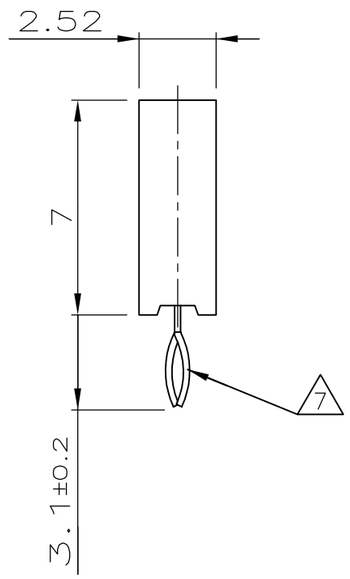

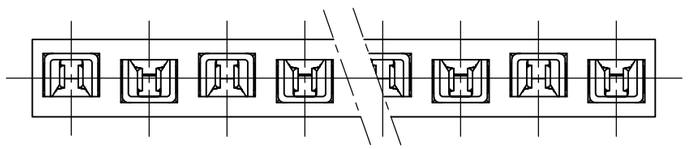

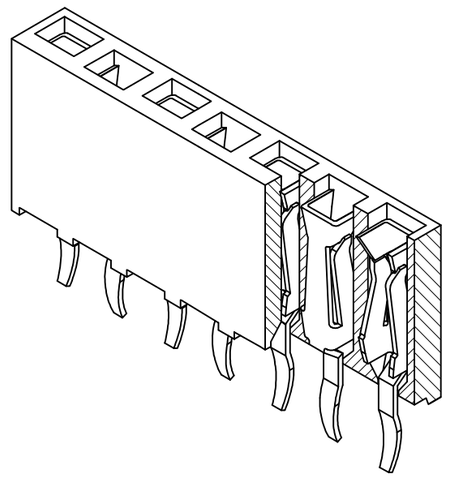

NOTES:

1. TO DETERMINE DIMENSIONS TAKE N = NR. OF POS.
FOR EXAMPLE: 10 POS.: N x 2,54 = 25,4 mm.
FOR ORDERNR. USE BASIC NR. + NR. OF POS.
FOR EXAMPLE: 2 POS.= 215 298−2 (SHORTEST VERSION)
36 POS.= 3−215 298−6 (LONGEST VERSION)
2. HOUSING MATERIAL: GREEN GLASSFILLED POLYESTER, UL 94V−0
CONTACT MATERIAL: PHOSPHORBRONZE.
3. PLATING: 3.0µm Sn OVER Ni
4. MATES WITH 0,63 SQUARE/ROUND MODU POSTS.
5. CONTACT−POINT.
6. RECOMMENDED P.C.BOARD−THICKNESS: 1,6.
7. RETENTION FEATURE.
8. RETENTION FORCE MUST BE MIN. 5N PER CONTACT
9. HV100 CONNECTOR PACKED IN ANTISTATIC BLISTER

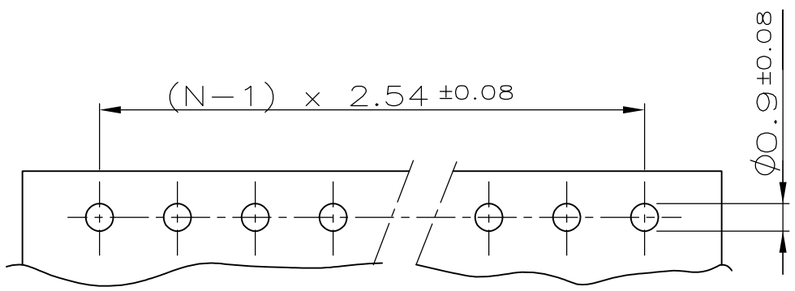

P.C.−BOARD HOLE−PATTERN

VERWENDET FÜR E 92−9803	SEE NOTES	SEE NOTES	SEE NOTES
	FINISH	MATERIAL	PARTNUMBER

CUSTOMER DRAWING

FOR REFERENCE ONLY

WILL NOT BE UPDATED

AMP

AMP−HOLLAND B.V.
's−Hertogenbosch, The Netherlands.

~~THIS DRAWING IS UNPUBLISHED~~ –

© COPYRIGHT 19 87 BY AMP−HOLLAND B.V.
ALL INTERNATIONAL RIGHTS RESERVED.
AMP PRODUCTS MAY BE COVERED BY U.S. AND FOREIGN PATENTS AND/OR PATENTS PENDING.

DR. A.HO	DATE 24.02.89	WIRE RANGE –	NAME HV 100 VERTICAL CONNECTOR	REV.DATE D M Y
CHK. M.SCHAARSCHMIDT	DATE 24.02.89	INSUL.RANGE –	SINGLE ROW, 7,0mm HEIGHT, TOP ENTRY, TIN, MAX. 36 POSITIONS.	27 02 08
APP. G.FELDMEIER	DATE	SIZE A3 / SHEET 1 OF 1	DWG. No. 215298	REV.LTR. D1

NICHT TOLERIERTE MASSE
± 0.1mm
± –
MASSTAB 5:1

Компания «ЭлектроПласт» предлагает заключение долгосрочных отношений при поставках импортных электронных компонентов на взаимовыгодных условиях!

Наши преимущества:

- Оперативные поставки широкого спектра электронных компонентов отечественного и импортного производства напрямую от производителей и с крупнейших мировых складов;
- Поставка более 17-ти миллионов наименований электронных компонентов;
- Поставка сложных, дефицитных, либо снятых с производства позиций;
- Оперативные сроки поставки под заказ (от 5 рабочих дней);
- Экспресс доставка в любую точку России;
- Техническая поддержка проекта, помощь в подборе аналогов, поставка прототипов;
- Система менеджмента качества сертифицирована по Международному стандарту ISO 9001;
- Лицензия ФСБ на осуществление работ с использованием сведений, составляющих государственную тайну;
- Поставка специализированных компонентов (Xilinx, Altera, Analog Devices, Intersil, Interpoint, Microsemi, Aeroflex, Peregrine, Syfer, Eurofarad, Texas Instrument, Miteq, Cobham, E2V, MA-COM, Hittite, Mini-Circuits,General Dynamics и др.);

Помимо этого, одним из направлений компании «ЭлектроПласт» является направление «Источники питания». Мы предлагаем Вам помощь Конструкторского отдела:

- Подбор оптимального решения, техническое обоснование при выборе компонента;
- Подбор аналогов;
- Консультации по применению компонента;
- Поставка образцов и прототипов;
- Техническая поддержка проекта;
- Защита от снятия компонента с производства.

Как с нами связаться

Телефон: 8 (812) 309 58 32 (многоканальный)
Факс: 8 (812) 320-02-42
Электронная почта: org@eplast1.ru
Адрес: 198099, г. Санкт-Петербург, ул. Калинина, дом 2, корпус 4, литера А.