**MICRO SWITCH**
FREEPORT ILLINOIS U S A
A DIVISION OF HONEYWELL
FED. MFG. CODE 91929

# SWITCH–ENCLOSED

CATALOG LISTING
**12CX200**

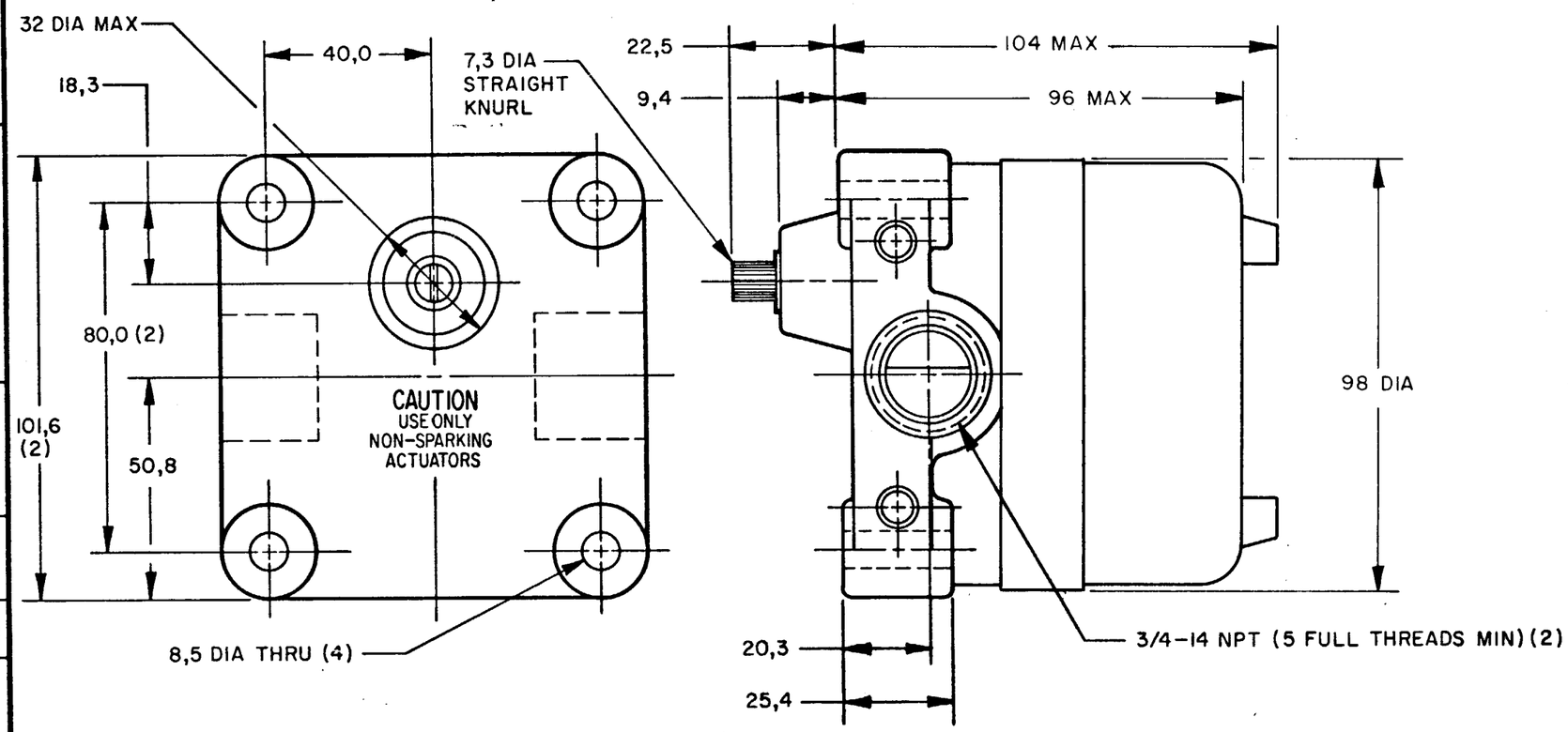


| CONVERSION CHART | |
|---|---|
| 7,3 | .29 |
| 7,92 | .312 |
| 8,5 | .33 |
| 9,4 | .37 |
| 18,3 | .72 |
| 20,3 | .80 |
| 22,5 | .89 |
| 25,4 | 1.00 |
| 32,0 | 1.26 |
| 40,0 | 1.57 |
| 50,8 | 2.00 |
| 80,0 | 3.15 |
| 96,0 | 3.78 |
| 98,0 | 3.86 |
| 101,6 | 4.00 |
| 104,0 | 4.09 |
| 0,50 Nm | .369 PF |
| 1,13 Kg | 2.49 LB |

NOTES
1 EXPLOSION PROOF-UNDERWRITERS LAB INC LISTING FOR HAZARDOUS LOCATIONS CLASS I, GROUPS C AND D; CLASS II, GROUPS E AND G
2 ALUMINUM ENCLOSURE FINISHED WITH BLUE AND BLACK EPOXY PAINT
3 6-32 UNC X 7,92 REF PAN HEAD TERMINAL SCREW AND LOCKWASHER (SEMS TERMI-LOX) (3 PER BASIC)
4 CAMS MAY BE REPOSITITIONED IN 7°20' INCREMENTS
5 FOR USE IN TEMPERATURES UP TO 85°C
6 UNIT PROVIDES NO SHAFT RESTORING FORCE, THE ACTUATING DEVICE MUST CONTROL MOVEMENT OF SHAFT
7 EACH BASIC SWITCH ACTUATES AT APPROX. SAME TIME PERIOS IN CW DIRECTION AND REMAINS ACTUATED FOR APPROX. 30°. AFTER THE 30° IS TRAVERSED SWITCH REMAINS UNACTUATED FOR DURATION OF 360°

| CAT. LIST. 7 | DESCRIPTION 6 | ELECTRICAL DATA |
|---|---|---|
| 12CX200 | 2 BASICS; OPERATES APPROX. SAME TIM PERIOD CLOCKWISE | UL LISTED – FILE E14274<br>SOV–125, 250 OR 480 VAC; 10A–125 VAC "L"<br>1HP–125 VAC; 2HP–250 VAC<br>CODE L23 1/2A-125 VDC; 1/4A-250 VDC |

THIS DRAWING COVERS A PROPRIETARY ITEM AND IS THE PROPERTY OF MICRO SWITCH, A DIVISION OF HONEYWELL. THIS DRAWING IS NOT TO BE COPIED OR USED WITHOUT THE APPROVAL OF MICRO SWITCH.

THIRD ANGLE PROJECTION

SCALE 3/4 TO 1

DO NOT SCALE PRINT

TOLERANCES
APPLY TO DESIGN UNITS. CONVERSIONS ARE ONLY FOR REFERENCE. UNLESS NOTED. TOLERANCES ARE ±

| | DIM. mm | TOL. mm/in | DIM. in | TOL. mm/in |
|---|---|---|---|---|
| NO PLACES | X | 1/.04 | | |
| ONE PLACE | X,X | 0.4/.016 | X X | 0.8/.03 |
| TWO PLACES | X,XX | 0.16/.006 | X XX | 0.36/.015 |
| THREE PLACES | | | X XXX | 0.13/.005 |
| ANGLES | | | | |

SI METRIC ■ US CUSTOMARY □

DESIGN UNITS ■

RAW MATERIAL–COMMERCIAL STANDARD
MICRO SWITCH STANDARDS APPLY

DIMENSIONS ARE TO BE MET BEFORE PROTECTIVE COATINGS ARE APPLIED

WEIGHT 1.13 Kg APPROX

CHARACTERISTICS

| | | |
|---|---|---|
| OPERATING FORCE — — — | 0,50 Nm MAX | 0,50 Nm MAX |
| DIFFERENTIAL TRAVEL — — | | 10° MAX |
| DEGREES ACTUATED — — — | | 30° (APPROX.) |

CONTACT ARRANGEMENT
S P D T
(EACH BASIC)

REPLACES PR-9191-T
RELEASE NO.
DRAWING NUMBER M 12CX200
ISSUE X2 X 3
CHECK
REVISIONS
A CO 53444 WJM 16 JAN 84
B C058369 KEW 20 NOV 85
CHECK
CHECK
CHECK
DRAWN J A P 24 JUL 80
FO-52651-A

Компания «ЭлектроПласт» предлагает заключение долгосрочных отношений при поставках импортных электронных компонентов на взаимовыгодных условиях!

Наши преимущества:

- Оперативные поставки широкого спектра электронных компонентов отечественного и импортного производства напрямую от производителей и с крупнейших мировых складов;
- Поставка более 17-ти миллионов наименований электронных компонентов;
- Поставка сложных, дефицитных, либо снятых с производства позиций;
- Оперативные сроки поставки под заказ (от 5 рабочих дней);
- Экспресс доставка в любую точку России;
- Техническая поддержка проекта, помощь в подборе аналогов, поставка прототипов;
- Система менеджмента качества сертифицирована по Международному стандарту ISO 9001;
- Лицензия ФСБ на осуществление работ с использованием сведений, составляющих государственную тайну;
- Поставка специализированных компонентов (Xilinx, Altera, Analog Devices, Intersil, Interpoint, Microsemi, Aeroflex, Peregrine, Syfer, Eurofarad, Texas Instrument, Miteq, Cobham, E2V, MA-COM, Hittite, Mini-Circuits,General Dynamics и др.);

Помимо этого, одним из направлений компании «ЭлектроПласт» является направление «Источники питания». Мы предлагаем Вам помощь Конструкторского отдела:

- Подбор оптимального решения, техническое обоснование при выборе компонента;
- Подбор аналогов;
- Консультации по применению компонента;
- Поставка образцов и прототипов;
- Техническая поддержка проекта;
- Защита от снятия компонента с производства.

**Как с нами связаться**

**Телефон:** 8 (812) 309 58 32 (многоканальный)
**Факс:** 8 (812) 320-02-42
**Электронная почта:** org@eplast1.ru
**Адрес:** 198099, г. Санкт-Петербург, ул. Калинина, дом 2, корпус 4, литера А.