RoHS Compliant

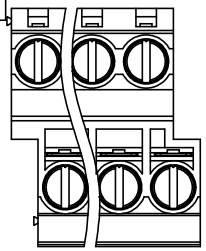

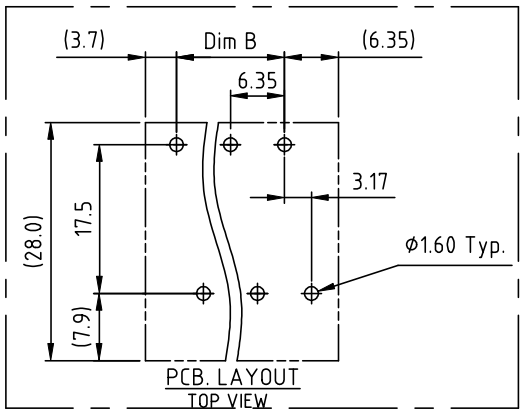


| SIGN | DATE | DESCRIPTION | APPROVER |
|---|---|---|---|
| 1 | 6/22'06 | Touque is changed from 3.5Lb-In to 5.2Lb-In | Marvin |
| 2 | 01/18'07 | Soldering temperature changed from 245° to 260° | Tason |
| 3 | 01/18'07 | Part NO is Changed | Tason |
| 4 | 11/16'07 | Screw is Changed from M3.0 to M3.5 | Marvin |
| 5 | 09/14'09 | Operating temperature Changed | Aaron |
| 6 | 09/14'09 | Wire guard solder pin is Changed from Brass to Copper | Aaron |
| 7 | 08/04'10 | Clamp is changed | Aaron |
| 8 | 06/03'15 | Update the drawing | Airy min |
| THIS IS CAD DRAWING, DO NOT REVISE MANUALLY!!! | | | |

Material:

- Item ⓐ Terminal housing:Thermoplastic (UL 94V-0)
- Item ⓑ Clamp: Brass ,Ni plated
- (6) Item ⓒ Wire guard solder pin: Copper ,Tin plated
- Item ⓓ Terminal screw: Steel Zinc plating"-"slot type

Electrical cULus

- Voltage rating: 300VAC
- Current rating: 30A
- Wire range:
- Solid wire(AWG): 10-30
- Stranded wire(AWG): 10-30
- (2) Torque(Lb-In): 5.2
- (4) Screw: M3.5
- Wire strip length: 10-11mm
- Withstanding Voltage: 1.6KV
- (5) Operating temperature: -40°C to +115°C
- (2) Soldering temperature: 260°C±5°C/5 Sec
- Safety approval: c UL us
- Critical dimension: ▲

(3) VV xx 01 x 0 xxxx G

G RoHS compliant (lead<4%) In copper Alloy

(8) No. of poles end stackable design

04 2×2P POLES
06 2×3P POLES
... ...
32 2×16P POLES

0 Black (RAL9005)
2 Red (RAL3001/D)
3 Orange(RAL2011/P)
4 Yellow(RAL1018/A)
5 Green(RAL6018/T)
6 Blue (RAL5015/A)
8 Grey(RAL7035/D)

0000 Standard @ Logo
000A Standard ANY Logo
Any special item by customer request, please contact sales department.

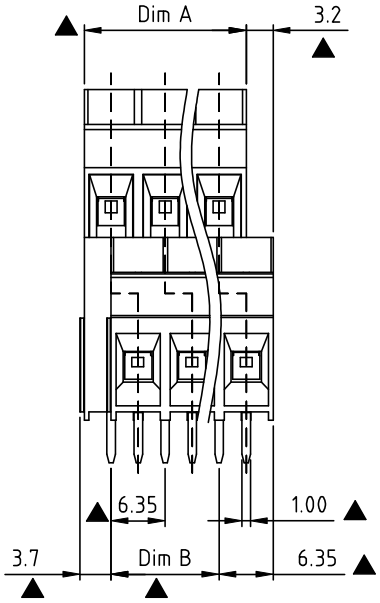


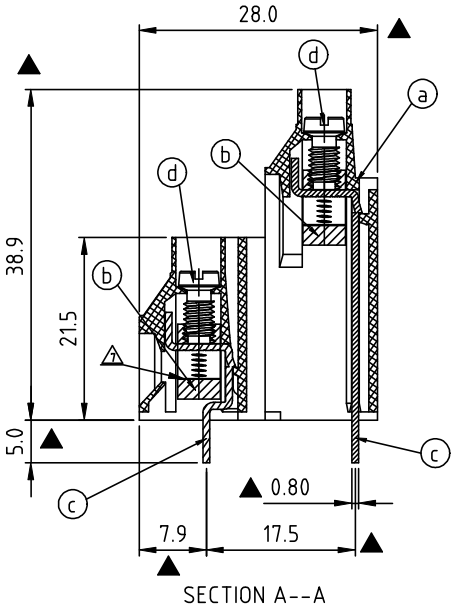


SECTION A--A

| Poles | 2×2P | 2×3P | 2×4P | 2×5P | 2×6P | 2×7P | 2×8P | 2×9P | 2×10P | 2×11P | 2×12P | 2×13P | 2×14P | 2×15P | 2×16P |
|---|---|---|---|---|---|---|---|---|---|---|---|---|---|---|---|
| Dim A | 12.70 | 19.05 | 25.40 | 31.75 | 38.10 | 44.45 | 50.80 | 57.15 | 63.50 | 69.85 | 76.20 | 88.90 | 88.90 | 95.25 | 101.6 |
| Dim B | 6.35 | 12.70 | 19.05 | 25.40 | 31.75 | 38.10 | 44.45 | 50.80 | 57.15 | 63.50 | 69.85 | 76.20 | 82.55 | 88.90 | 95.25 |
| TOL | ±0.15 | | | | | ±0.25 | | | | | | ±0.35 | | | |

(8)

Amphenol ANYTEK

**CUSTOMER COPY**

ALL RIGHTS RESERVED. REPRODUCTION OR ISSUE TO THIRD PARTIES IN ANY FORM WHATEVER IS NOT PERMITTED WITHOUT WRITTEN AUTHORITY FROM THE PROPRIETOR. PROPERTY OF ANYTEK TECHNOLOGY CO., LTD

| | | | | | |
|---|---|---|---|---|---|
| TITLE | VV- 6.35mm series 2×2P-2×16P | | | | |
| PART NO. | VVxx01x0xxxxG | | | DWG NO. | 8VV0001 |
| APPROVED | CHECKED | DESIGNED | DRAWN | CUST NO. | |
| | | Guoxue 2018.01.25 | Guoxue 2018.01.25 | UNIT: mm | |
| | | | | SCALE: NONE | |
| | | | | SHEET: 01/01 | REV.: H |

| Tolerance | |
|---|---|
| X. | ±0.50 |
| X.X | ±0.30 |
| X.XX | ±0.10 |
| X° | ±1° |

Компания «ЭлектроПласт» предлагает заключение долгосрочных отношений при поставках импортных электронных компонентов на взаимовыгодных условиях!

Наши преимущества:

- Оперативные поставки широкого спектра электронных компонентов отечественного и импортного производства напрямую от производителей и с крупнейших мировых складов;
- Поставка более 17-ти миллионов наименований электронных компонентов;
- Поставка сложных, дефицитных, либо снятых с производства позиций;
- Оперативные сроки поставки под заказ (от 5 рабочих дней);
- Экспресс доставка в любую точку России;
- Техническая поддержка проекта, помощь в подборе аналогов, поставка прототипов;
- Система менеджмента качества сертифицирована по Международному стандарту ISO 9001;
- Лицензия ФСБ на осуществление работ с использованием сведений, составляющих государственную тайну;
- Поставка специализированных компонентов (Xilinx, Altera, Analog Devices, Intersil, Interpoint, Microsemi, Aeroflex, Peregrine, Syfer, Eurofarad, Texas Instrument, Miteq, Cobham, E2V, MA-COM, Hittite, Mini-Circuits,General Dynamics и др.);

Помимо этого, одним из направлений компании «ЭлектроПласт» является направление «Источники питания». Мы предлагаем Вам помощь Конструкторского отдела:

- Подбор оптимального решения, техническое обоснование при выборе компонента;
- Подбор аналогов;
- Консультации по применению компонента;
- Поставка образцов и прототипов;
- Техническая поддержка проекта;
- Защита от снятия компонента с производства.

**Как с нами связаться**

**Телефон:** 8 (812) 309 58 32 (многоканальный)
**Факс:** 8 (812) 320-02-42
**Электронная почта:** org@eplast1.ru
**Адрес:** 198099, г. Санкт-Петербург, ул. Калинина, дом 2, корпус 4, литера А.