THIS DRAWING IS UNPUBLISHED. RELEASED FOR PUBLICATION – ,N/A .
© COPYRIGHT N/A By – ALL RIGHTS RESERVED.

LOC	DIST
DF	DO

REVISIONS

P	LTR	DESCRIPTION	DATE	DWN	APVD
	T	REVISED PER ECO-12-004104	16MAR12	PY	RL

1. THIS PLUG WILL MATE WITH ANY 5C5, SIZE 3 RECEPTACLE IN AMPLIMITE SERIES.
2. USE (5) SIZE 8 POWER, OR COAX PIN CONTACTS. CONSULT PRODUCT ENGINEERING FOR MORE DETAILS.

△3 CADMIUM PLATED PER QQ-P-416, TYPE II, CLASS 2.

△4 FINISH: TIN PER ASTM-B-545 .000200 MIN THK OVER COPPER PER AMS2418 .000100-.000200 THK.

△5 GROUNDING INDENTS FOR 212491-3, 212491-5, 212491-9, 5-212491-3, & 5-212491-5 (NOT SHOWN ON DWG).

△6 212491-5 & 5-212491-5 SUPPLIED WITH 4-40UNC-2B CLINCH NUTS IN THE MOUNTING HOLE LOCATIONS.

△7 UL/CSA DESIGNATION STAMPED IN THIS AREA, OPTIONAL.

△8 STEEL PER ASTM-A-109.

△9 BRASS PER ASTM-B-36 AND MIL-C-50.

△10 FINISH: PLATED GOLD PER MIL-G-45204, TYPE II, GRADE C OVER COPPER PLATE PER MIL-C-14550, CLASS IV.

△11 FINISH: TIN PER ASTM-B-545 .000400 MIN THK OVER COPPER PER AMS2418 .000050 MIN THK.

△12 FINISH: ZINC PLATE PER ASTM-B-633 .000200-.000400 THK WITH SUPPLEMENTARY CHROMATE (Cr3+).

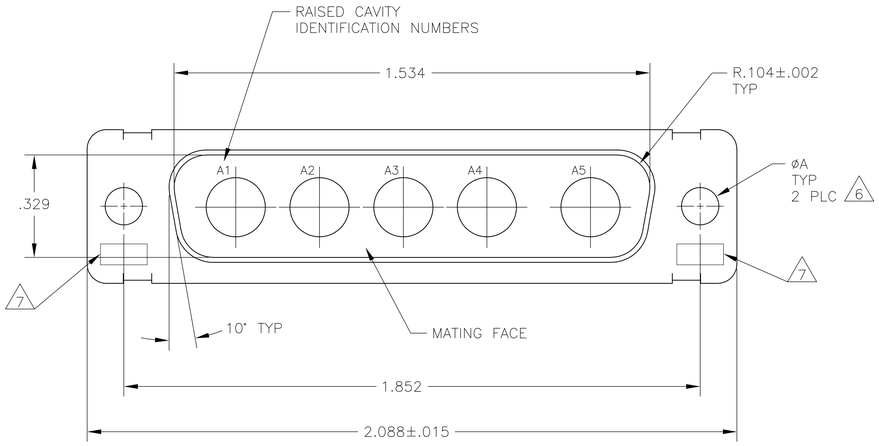

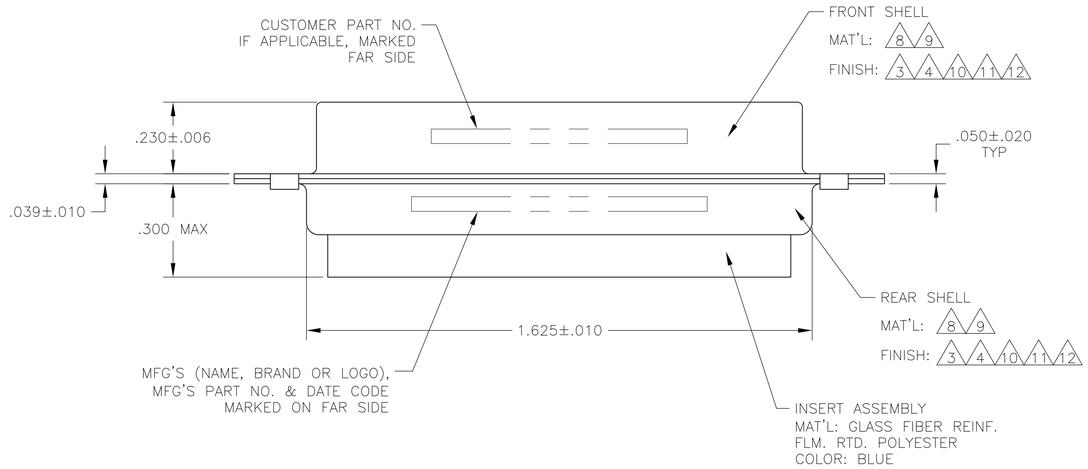

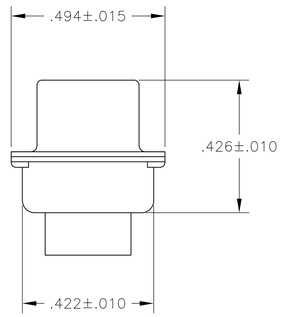

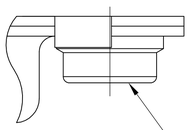

CLINCH NUT #4-40UNC
2 REQ'D
MATERIAL: CARBON STEEL
FINISH: PLATED ZINC
YELLOW CHROMATE
212491-5 ONLY

	CUSTOMER PART NO.	ØA	REMARKS	PART NO.
	NOT APPLICABLE	△6	△5△8△11	5-212491-5
	NOT APPLICABLE	.120	△5△8△11	5-212491-3
	NOT APPLICABLE	.120	△8△12	5-212491-1
	NOT APPLICABLE	.120	△8 △11	1-212491-0
	NOT APPLICABLE	.120	△5△8△11	212491-9
	B010942-0015	.120	△9△10	212491-8
	311P405-10P-B-15	.154	△9△10	212491-7
	311P405-10P-B-12	.120	△9△10	212491-6
	NOT APPLICABLE	△6	△4△5△8	212491-5
	97942-645A935H02	.120	△3△8	212491-4
	NOT APPLICABLE	.120	△4△5△8	212491-3
NOT RELEASED FOR PRODUCTION	NOT APPLICABLE	.120	△3△8	212491-2
	NOT APPLICABLE	.120	△3△8	212491-1

THIS DRAWING IS A CONTROLLED DOCUMENT.

DIMENSIONS: INCHES

TOLERANCES UNLESS OTHERWISE SPECIFIED:
0 PLC ± –
1 PLC ± –
2 PLC ± –
3 PLC ± .005[0.13]
4 PLC ± –
ANGLES ± 0°,30'

MATERIAL –
FINISH –

DWN C. THOMAS 04FEB88
CHK A. EMADI 09FEB88
APVD A. EMADI 09FEB88
PRODUCT SPEC —
APPLICATION SPEC —
WEIGHT —

TE Connectivity

NAME
PLUG ASSEMBLY
AMPLIMITE 5C5
SIZE 3, SERIES 109, COAX MIX

SIZE	CAGE CODE	DRAWING NO	RESTRICTED TO
A1	00779	C-212491	—

CUSTOMER DRAWING SCALE 4:1 SHEET 1 OF 1 REV T

4805 (3/11)

Компания «ЭлектроПласт» предлагает заключение долгосрочных отношений при поставках импортных электронных компонентов на взаимовыгодных условиях!

Наши преимущества:

- Оперативные поставки широкого спектра электронных компонентов отечественного и импортного производства напрямую от производителей и с крупнейших мировых складов;
- Поставка более 17-ти миллионов наименований электронных компонентов;
- Поставка сложных, дефицитных, либо снятых с производства позиций;
- Оперативные сроки поставки под заказ (от 5 рабочих дней);
- Экспресс доставка в любую точку России;
- Техническая поддержка проекта, помощь в подборе аналогов, поставка прототипов;
- Система менеджмента качества сертифицирована по Международному стандарту ISO 9001;
- Лицензия ФСБ на осуществление работ с использованием сведений, составляющих государственную тайну;
- Поставка специализированных компонентов (Xilinx, Altera, Analog Devices, Intersil, Interpoint, Microsemi, Aeroflex, Peregrine, Syfer, Eurofarad, Texas Instrument, Miteq, Cobham, E2V, MA-COM, Hittite, Mini-Circuits,General Dynamics и др.);

Помимо этого, одним из направлений компании «ЭлектроПласт» является направление «Источники питания». Мы предлагаем Вам помощь Конструкторского отдела:

- Подбор оптимального решения, техническое обоснование при выборе компонента;
- Подбор аналогов;
- Консультации по применению компонента;
- Поставка образцов и прототипов;
- Техническая поддержка проекта;
- Защита от снятия компонента с производства.

Как с нами связаться

Телефон: 8 (812) 309 58 32 (многоканальный)
Факс: 8 (812) 320-02-42
Электронная почта: org@eplast1.ru
Адрес: 198099, г. Санкт-Петербург, ул. Калинина, дом 2, корпус 4, литера А.