THIS DRAWING IS UNPUBLISHED. RELEASED FOR PUBLICATION 20
© COPYRIGHT 20 BY TYCO ELECTRONICS CORPORATION ALL RIGHTS RESERVED.

REVISIONS

P	LTR	DESCRIPTION	DATE	DWN	APVD
	4	ITEM BALLOONS 3, 4 MATCHED TO PARTS LIST	02OCT2014	DS	YS

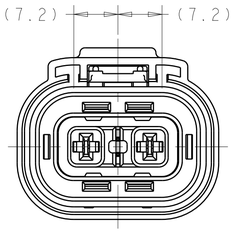

KEY A
SCALE 2:1

KEY A

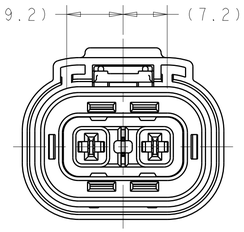

KEY B
SCALE 2:1

KEY B

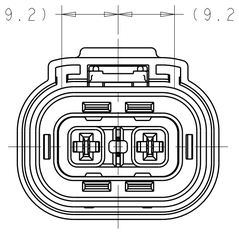

KEY D
SCALE 2:1

KEY D

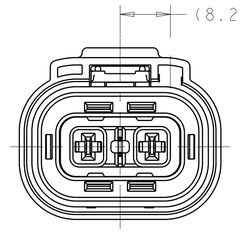

KEY E
SCALE 2:1

KEY E

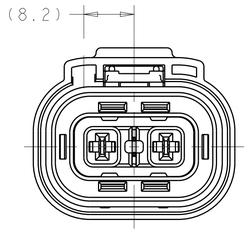

KEY F
SCALE 2:1

KEY F

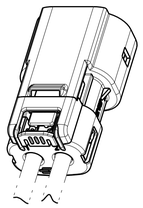

SCALE 1:1

TOOL ACCESSIBLE LATCH WITH CPA

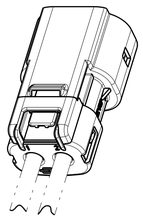

SCALE 1:1

TOOL ACCESSIBLE LATCH WITHOUT CPA

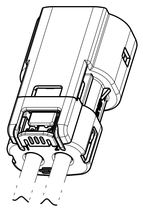

SCALE 1:1

FINGER ACCESSIBLE LATCH WITH CPA

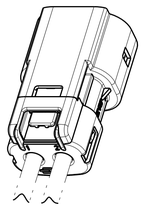

SCALE 1:1

FINGER ACCESSIBLE LATCH WITHOUT CPA

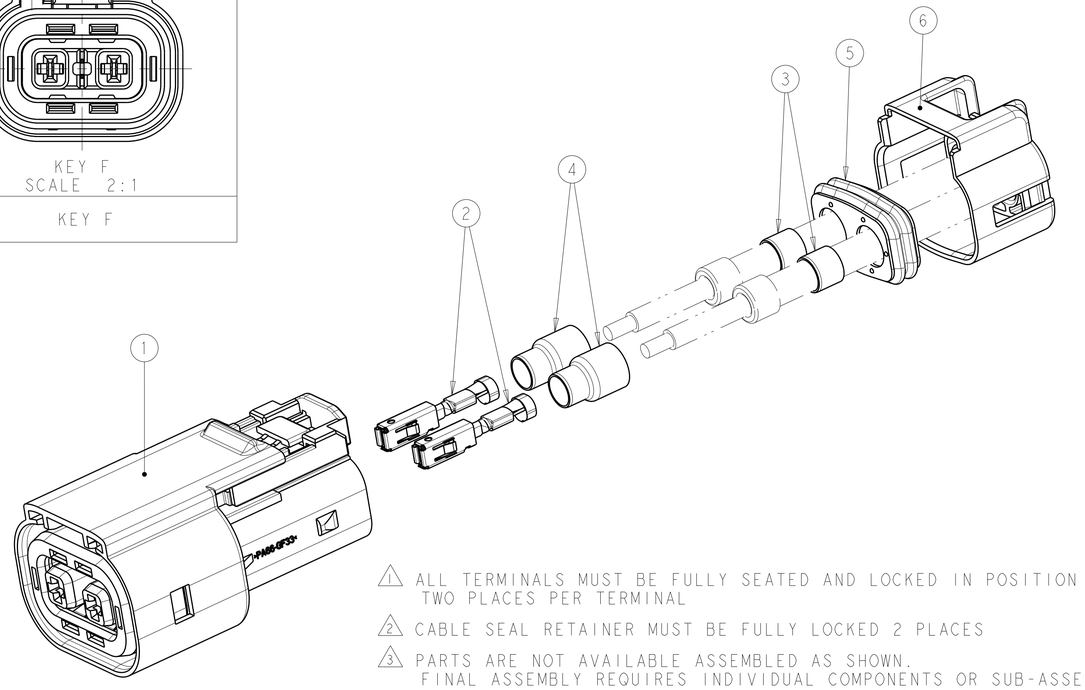

1. ALL TERMINALS MUST BE FULLY SEATED AND LOCKED IN POSITION TWO PLACES PER TERMINAL
2. CABLE SEAL RETAINER MUST BE FULLY LOCKED 2 PLACES
3. PARTS ARE NOT AVAILABLE ASSEMBLED AS SHOWN. FINAL ASSEMBLY REQUIRES INDIVIDUAL COMPONENTS OR SUB-ASSEMBLIES LISTED IN THE PARTS LIST AND AVAILABLE SEPARATELY FROM TE. CONSULT INDIVIDUAL CUSTOMER DRAWINGS FOR PART RELEASE STATUS.
4. THESE COMPONENTS HAVE OPTIONAL PART NUMBERS FOR DIFFERENT USE, WITH/WITHOUT CPA AND TOOL ACCESSIBLE/FINGER ACCESIBLE LATCHING. CONTACT TYCO ELECTRONICS ENGINEERING FOR APPLICATION SPECIFIC PART NUMBERS.
5. NOTE DELETED
6. MATES WITH HEADERS SHOWN ON THESE TYCO ELECTRONICS DRAWINGS: 2103124, 1587975, 1587831
7. FOR TERMINAL CRIMPING AND APPLICATOR INFORMATION, PLEASE SEE TE APPLICATION SPECIFICATION: 114-18148-1

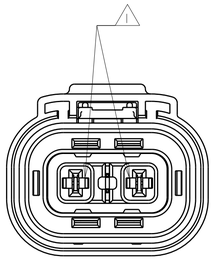

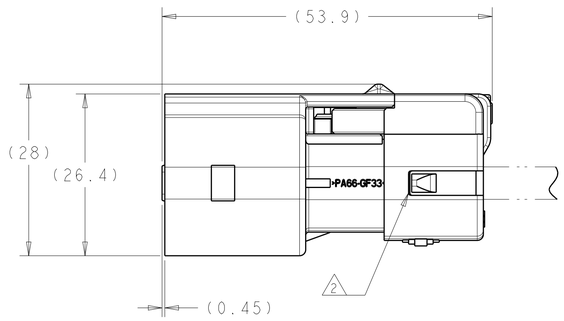

THIS PRINT IS
PRELIMINARY
UNQUALIFIED PRODUCT
CONTACT PRODUCT ENGINEERING
BEFORE USING THIS PRINT

QTY REQ	PART NO.	CUSTOMER DRAWING	DESCRIPTION	ITEM NO	CABLE SUPPLIER/ SPECIFICATION	CABLE SIZE/ DESCRIPTION
			PARTS LIST (3)			
1	2103181-3	2103181	SEAL RETAINER, CABLE	6	LEONI KABEL, GmbH 76231175A	4.0mm² INDIVIDUALLY SHIELDED
1	1587826-3	1587826	SEAL, CABLE, VMQ TYPE	5		
2	1587829-3	1587829	FERRULE, OUTER	4		
2	1587828-3	1587828	FERRULE, INNER	3		
2	1-968853-3	1355036	MCP 2.8 TERMINAL FEMALE, Ag, 4.0mm²	2		
1	(X-)2103177-X	2103177	PLUG SUBASSY (4)			
1	2103181-3	2103181	SEAL RETAINER, CABLE	6	HUBER+SUHNER, AG 12 582 674	4.0mm² INDIVIDUALLY SHIELDED
1	1587826-3	1587826	SEAL, CABLE, VMQ TYPE	5		
2	1587829-3	1587829	FERRULE, OUTER	4		
2	1587828-3	1587828	FERRULE, INNER	3		
2	1-968853-3	1355036	MCP 2.8 TERMINAL FEMALE, Ag, 4.0mm²	2		
1	(X-)2103177-X	2103177	PLUG SUBASSY (4)	1		
1	2103181-2	2103181	SEAL RETAINER, CABLE	6	JUDD WIRE, INC. JW1187-08	3.0mm² INDIVIDUALLY SHIELDED
1	1587826-2	1587826	SEAL, CABLE, VMQ TYPE	5		
2	1587829-2	1587829	FERRULE, OUTER	4		
2	1587828-2	1587828	FERRULE, INNER	3		
2	1-968853-3	1355036	MCP 2.8 TERMINAL FEMALE, Ag, 4.0mm²	2		
1	(X-)2103177-X	2103177	PLUG SUBASSY (4)	1		

TOOL ACCESSIBLE LATCH WITH CPA VERSION SHOWN

THIS DRAWING IS A CONTROLLED DOCUMENT.

DIMENSIONS: mm

TOLERANCES UNLESS OTHERWISE SPECIFIED:
0 PLC ±-
1 PLC ±0.5
2 PLC ±0.13
3 PLC ±0.013
4 PLC ±0.0001
ANGLES ±1

MATERIAL - -
FINISH - -

DWN D SIMPSON 23FEB2011
CHK A TYLER 23FEB2011
APVD J BOLEWITZ 23FEB2011 NAME

PRODUCT SPEC -
APPLICATION SPEC -
WEIGHT -

TE Connectivity

PRELIMINARY

PLUG ASSY, HVA280-2PHI XE
REFERENCE DRAWING

SIZE	CAGE CODE	DRAWING NO	RESTRICTED TO
A1	00779	C-2103176	-

CUSTOMER DRAWING SCALE 2:1 SHEET 1 OF 1 REV 4

4805 (3/13)

Компания «ЭлектроПласт» предлагает заключение долгосрочных отношений при поставках импортных электронных компонентов на взаимовыгодных условиях!

Наши преимущества:

- Оперативные поставки широкого спектра электронных компонентов отечественного и импортного производства напрямую от производителей и с крупнейших мировых складов;
- Поставка более 17-ти миллионов наименований электронных компонентов;
- Поставка сложных, дефицитных, либо снятых с производства позиций;
- Оперативные сроки поставки под заказ (от 5 рабочих дней);
- Экспресс доставка в любую точку России;
- Техническая поддержка проекта, помощь в подборе аналогов, поставка прототипов;
- Система менеджмента качества сертифицирована по Международному стандарту ISO 9001;
- Лицензия ФСБ на осуществление работ с использованием сведений, составляющих государственную тайну;
- Поставка специализированных компонентов (Xilinx, Altera, Analog Devices, Intersil, Interpoint, Microsemi, Aeroflex, Peregrine, Syfer, Eurofarad, Texas Instrument, Miteq, Cobham, E2V, MA-COM, Hittite, Mini-Circuits,General Dynamics и др.);

Помимо этого, одним из направлений компании «ЭлектроПласт» является направление «Источники питания». Мы предлагаем Вам помощь Конструкторского отдела:

- Подбор оптимального решения, техническое обоснование при выборе компонента;
- Подбор аналогов;
- Консультации по применению компонента;
- Поставка образцов и прототипов;
- Техническая поддержка проекта;
- Защита от снятия компонента с производства.

Как с нами связаться

Телефон: 8 (812) 309 58 32 (многоканальный)
Факс: 8 (812) 320-02-42
Электронная почта: org@eplast1.ru
Адрес: 198099, г. Санкт-Петербург, ул. Калинина, дом 2, корпус 4, литера А.