REV.	BY	DATE	P/N J90-CQ20-SMB

SPECIFICATIONS

ELECTRICAL

RESISTANCE ---------- 10K OHMS
RESISTANCE TOLERANCE---------- ±15%
LINEARITY (INDEPENDENT)---------- ±3.0%
POWER RATING---------- 0.2 WATT
LEVER ELECTRICAL ANGLE---------- 44°
RESOLUTION---------- ESSENTIALLY INFINITE
OUTPUT SMOOTHNESS----------BELOW 0.2% AGAINST INPUT VOLTAGE
CONTACT RESISTANCE VARIATION---------- BELOW 5% C.R.V.
INSULATION RESISTANCE---------- 1000 MEGA OHMS @ 500VDC.
DIELECTRIC STRENGTH---------- 1 MINUTE AT 500 VAC
MAX. WIPER OUTPUT---------- 1 mA RECOMMENDED, 5 mA MAX.

MECHANICAL

RANGE OF OPERATING LEVER---- ±22°~±26° OMNI-DIRECTIONAL FROM CENTER.
OPERATING FORCE FOR X AND Y DIR.----- APPROX. 7.2 ~43.2 OZ-F
OPERATING TEMPERATURE---------- -20°C TO +60°C
LIFE EXPECTANCY---------- 5 MILLION OPERATIONS
WEIGHT---------- APPROX. 23 OZ.

MATERIALS

HOUSING---------- ALUMINUM
ELEMENT---------- CONDUCTIVE PLASTIC
KNOB---------- HARD PLASTIC

OPTIONS

1 & 3 DIMENSIONAL LEVER OPERATION.
OTHER RESISTANCE AVAILABLE.
LEVER SWITCHES.

"C" LEVER OPERATION

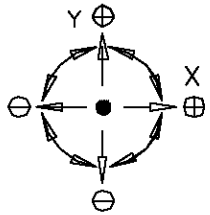

SCHEMATIC

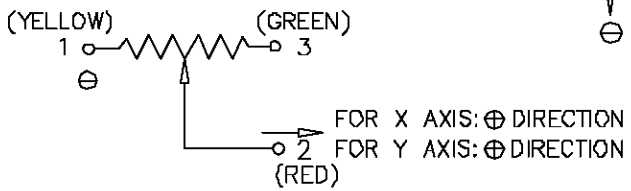

PANEL ARRAGENMENT

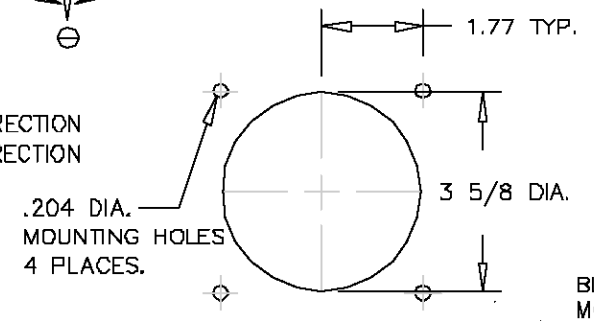

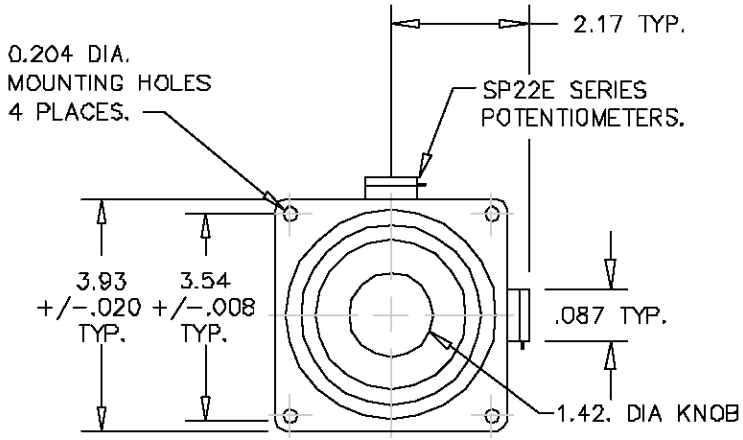

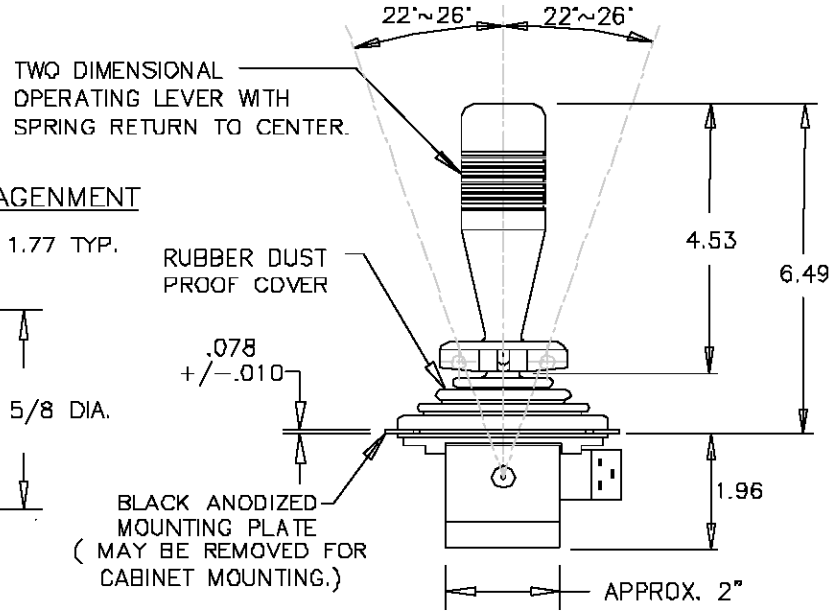

ETI SYSTEMS
CARLSBAD CALIFORNIA

2251 LAS PALMAS DR.
CARLSBAD, CA 92009
PHONE (760) 929-0749
FAX (760) 929-0748
WWW.ETISYSTEMS.COM

TITLE: JOYSTICK

PART NO. J90-CQ20-SMB

Компания «ЭлектроПласт» предлагает заключение долгосрочных отношений при поставках импортных электронных компонентов на взаимовыгодных условиях!

Наши преимущества:

- Оперативные поставки широкого спектра электронных компонентов отечественного и импортного производства напрямую от производителей и с крупнейших мировых складов;
- Поставка более 17-ти миллионов наименований электронных компонентов;
- Поставка сложных, дефицитных, либо снятых с производства позиций;
- Оперативные сроки поставки под заказ (от 5 рабочих дней);
- Экспресс доставка в любую точку России;
- Техническая поддержка проекта, помощь в подборе аналогов, поставка прототипов;
- Система менеджмента качества сертифицирована по Международному стандарту ISO 9001;
- Лицензия ФСБ на осуществление работ с использованием сведений, составляющих государственную тайну;
- Поставка специализированных компонентов (Xilinx, Altera, Analog Devices, Intersil, Interpoint, Microsemi, Aeroflex, Peregrine, Syfer, Eurofarad, Texas Instrument, Miteq, Cobham, E2V, MA-COM, Hittite, Mini-Circuits,General Dynamics и др.);

Помимо этого, одним из направлений компании «ЭлектроПласт» является направление «Источники питания». Мы предлагаем Вам помощь Конструкторского отдела:

- Подбор оптимального решения, техническое обоснование при выборе компонента;
- Подбор аналогов;
- Консультации по применению компонента;
- Поставка образцов и прототипов;
- Техническая поддержка проекта;
- Защита от снятия компонента с производства.

Как с нами связаться

Телефон: 8 (812) 309 58 32 (многоканальный)
Факс: 8 (812) 320-02-42
Электронная почта: org@eplast1.ru
Адрес: 198099, г. Санкт-Петербург, ул. Калинина, дом 2, корпус 4, литера А.