THIS DRAWING IS UNPUBLISHED. RELEASED FOR PUBLICATION 20
© COPYRIGHT 20 BY - ALL RIGHTS RESERVED.

LOC	DIST
J	

REVISIONS 改訂

P	LTR	DESCRIPTION	ECN	DATE	DWN	APVD
	D3	ADDED 2--5	ECR-14-000630	16JAN14	K.S	T.K
	D4	ADDED 2-6376350-1	ECR-15-005364	09APR15	KF	RK
	D5	REVISED	ECR-15-009247	18JUN2015	KF	RK

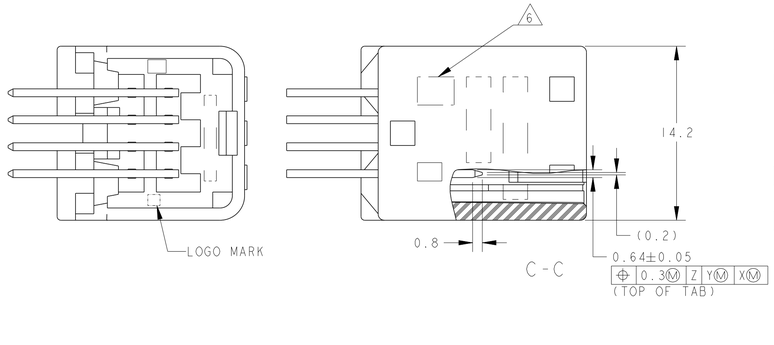

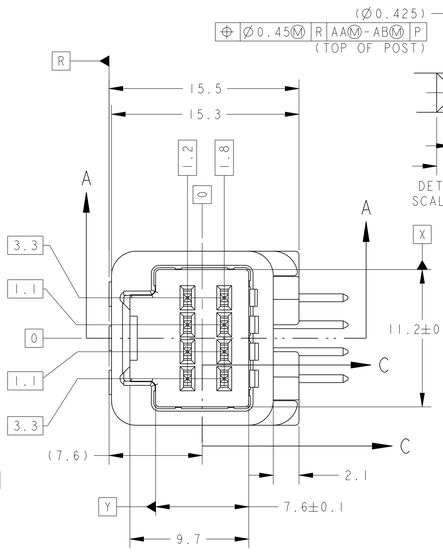

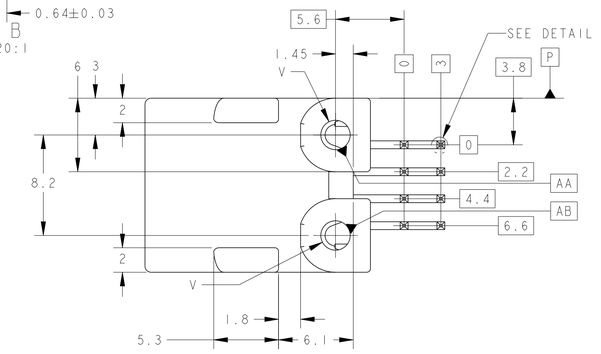

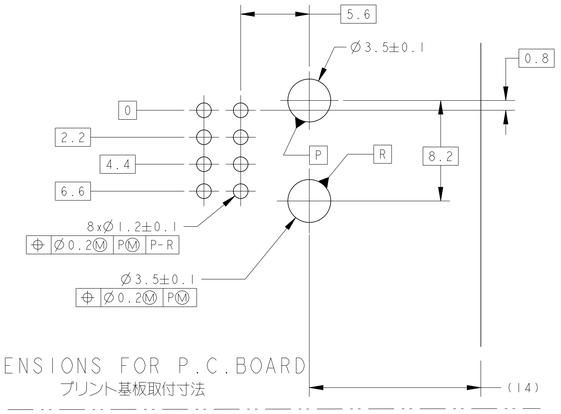

DIMENSIONS FOR P.C.BOARD
プリント基板取付寸法

1. PLUG HOUSING TO BE MATED ; SEE TABLE-1
   TO BE MATED SMOOTHLY WITH THE PLUG HOUSING ASSEMBLY.
2. RECOMMENDED SCREW : PAN-HEADED, TYPE-2 TAPPING SCREW
   OF 3 NOMINAL DIAMETER 3mm, LENGTH : SEE TABLE-2(JIS B1115, B1122).
3. FASTENING TORQUE FOR SCREW (FOR REFERENCE) :0.392N·m REF
   BUT, TORQUE FOR OPERATION SHOULD BE PROVIDED RESPECTIVELY.
4. AS FOR THE HANDLING OF THIS PRODUCT,
   FOLLOW THE INSTRUCTION SHEET NO.411-5928.

5. ID MARK,PART NUMBER INDICATED

6. IDENTIFICATION MARK FOR THE CONTACT FINISH ; SEE TABLE.

7. CIRCUIT NUMBERS:SEE FIG.1

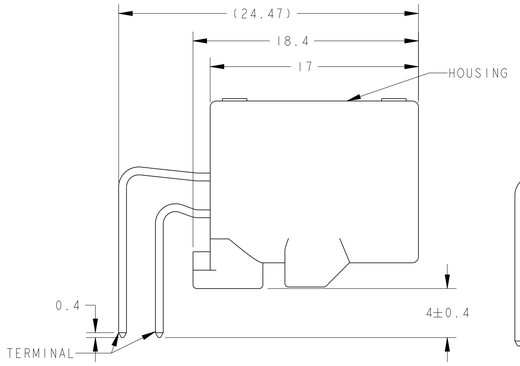

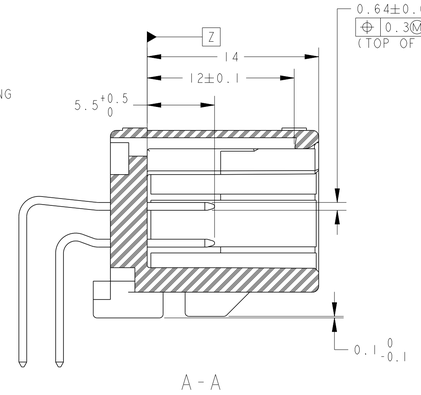

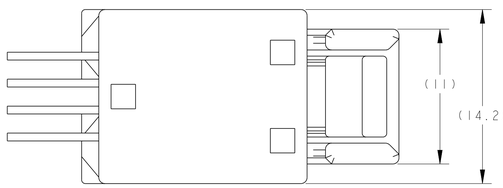

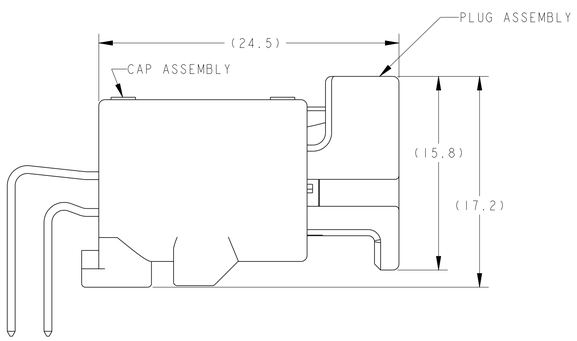

CAP ASSEMBLY & PLUG ASSEMBLY ENGAGEMENT VIEW
キャップアセンブリ&プラグアセンブリ嵌合状態図

7 FIG.1 回路図
CIRCUIT NUMBER

TABLE-1

POS. 極数	FEMALE HOUSING メス ハウジング
	TYCO P/N
8	1376352
	1717103

TABLE-2

THICKNESS OF PCB (mm) プリント基板板厚 (mm)	1.2	1.6
NOMINAL LENGTH OF SCREW (mm) 固定用ネジ首下長さ (mm)	5	6

1. 嵌合相手型番；TABLE-1参照
   プラグハウジングアセンブリと支障なく嵌合、離脱できること。
2. 推奨取付ネジ；JIS B1115, B1122タッピングネジ
   なべ2種、呼び径3、長さ ； TABLE-2参照
3. ネジ締付けトルク （参考値） ；0.392N·m REF
   但し、管理値は別途規定すること。
4. 本品の取扱いに付いては、取扱説明書NO.411-5928に従うこと。

5. ID MARK,PART NUMBER を表示

6. コンタクト仕上識別記号 ； 表参照

7. 回路番号：FIG.1参照

OBSOLETE	6 MARKING マーキング	WEIGHT (g) 質量	V	OUTER 外装 / INNER 内装 (PACKING STYLE 梱包仕様)	NO CONTACT CIRCUIT NO 欠番 7	GOLD PLATED CIRCUIT NO 金めっき回路番号 7	SOLDERING SIDE 半田付け部	CONTACT SIDE 接触部側 (CONTACT FINISH コンタクト仕上)	MATERIAL 材料	COLOR 色 (HOUSING ハウジング)	PART NUMBER 型番
	62	3.0	Ø2.4	PAPER BOX ダンボール箱 / PLASTIC TUBE プラスチックチューブ	-	1~8	SELEVTIVE TIN (MATTE)	SELECTIVE GOLD	PBT GF15	BLACK	2-6376350-2
	62	3.0	Ø2.4	PAPER BOX ダンボール箱 / PLASTIC TUBE プラスチックチューブ	-	1~8	SELEVTIVE TIN (MATTE)	SELECTIVE GOLD	PBT GF15	NATURAL	2-6376350-1
	5 14	2.6	Ø2.63	PAPER BOX ダンボール箱 / PLASTIC TUBE プラスチックチューブ	-	1~8	SELEVTIVE TIN (MATTE)	SELECTIVE GOLD	SPS GF17	NATURAL	2-1376350-5
	5 14	2.6	Ø2.63	PLASTIC BOX 通い箱 / PLASTIC TUBE プラスチックチューブ	-	1~8	SELEVTIVE TIN (MATTE)	SELECTIVE GOLD	SPS GF17	NATURAL	2-1376350-3
	2	3.0	Ø2.4	PAPER BOX ダンボール箱 / PLASTIC TUBE プラスチックチューブ	-	1~8	TIN LEAD	SELECTIVE GOLD	PBT GF15	BLACK	2-1376350-2
	2	3.0	Ø2.4	PAPER BOX ダンボール箱 / PLASTIC TUBE プラスチックチューブ	-	1~8	TIN LEAD	SELECTIVE GOLD	PBT GF15	NATURAL	2-1376350-1
	5 13	2.6	Ø2.63	PLASTIC BOX 通い箱 / PLASTIC TUBE プラスチックチューブ	-	1,2,3,7,8	SELEVTIVE TIN (MATTE)	SELECTIVE TIN(BRIGHT) × 3 SELECTIVE GOLD × 5	SPS GF17	NATURAL	2-1376350-0
	5 12	2.6	Ø2.63	PLASTIC BOX 通い箱 / PLASTIC TUBE プラスチックチューブ	-	-	SELEVTIVE TIN (MATTE)	SELECTIVE TIN (BRIGHT)	SPS GF17	BLACK	1-1376350-9
	11	3.0	Ø2.4	PLASTIC BOX 通い箱 / PLASTIC TUBE プラスチックチューブ	7	1~6,8	SELEVTIVE TIN (MATTE)	SELECTIVE GOLD	PBT GF15	NATURAL	1-1376350-7
	62	3.0	Ø2.4	PLASTIC BOX 通い箱 / PLASTIC TUBE プラスチックチューブ	-	1~8	SELEVTIVE TIN (MATTE)	SELECTIVE GOLD	PBT GF15	BLACK	6376350-4
	62	3.0	Ø2.4	PLASTIC BOX 通い箱 / PLASTIC TUBE プラスチックチューブ	-	1~8	SELEVTIVE TIN (MATTE)	SELECTIVE GOLD	PBT GF15	NATURAL	6376350-3
	10	3.0	Ø2.4	PLASTIC BOX 通い箱 / PLASTIC TUBE プラスチックチューブ	6	1~5,7,8	SELEVTIVE TIN (MATTE)	SELECTIVE GOLD	PBT GF15	BLACK	1-1376350-6
	9	3.0	Ø2.4	PLASTIC BOX 通い箱 / PLASTIC TUBE プラスチックチューブ	-	-	SELEVTIVE TIN (MATTE)	SELECTIVE TIN (BRIGHT)	PBT GF15	BLACK	1-1376350-5
	9	3.0	Ø2.4	PAPER BOX ダンボール箱 / PLASTIC TUBE プラスチックチューブ	-	-	SELEVTIVE TIN (MATTE)	SELECTIVE TIN (BRIGHT)	PBT GF15	BLACK	1-1376350-4
	5 8	2.6	Ø2.63	PLASTIC BOX 通い箱 / PLASTIC TUBE プラスチックチューブ	-	2,3	SELEVTIVE TIN (MATTE)	SELECTIVE TIN(BRIGHT) × 6 SELECTIVE GOLD × 2	SPS GF17	NATURAL	1-1376350-3
	5 5	2.6	Ø2.63	PLASTIC BOX 通い箱 / PLASTIC TUBE プラスチックチューブ	-	-	SELEVTIVE TIN (MATTE)	SELECTIVE TIN (BRIGHT)	SPS GF17	NATURAL	1-1376350-2
	5 7	2.6	Ø2.63	PLASTIC BOX 通い箱 / PLASTIC TUBE プラスチックチューブ	6	1~5,7,8	SELEVTIVE TIN (MATTE)	SELECTIVE GOLD	SPS GF17	BLACK	1-1376350-1
	5 6	2.6	Ø2.63	PLASTIC BOX 通い箱 / PLASTIC TUBE プラスチックチューブ	7	1~6,8	SELEVTIVE TIN (MATTE)	SELECTIVE GOLD	SPS GF17	NATURAL	1-1376350-0
	5 5	2.6	Ø2.63	PAPER BOX ダンボール箱 / PLASTIC TUBE プラスチックチューブ	-	-	SELEVTIVE TIN (MATTE)	SELECTIVE TIN (BRIGHT)	SPS GF17	NATURAL	1376350-9
	4	3.0	Ø2.4	PLASTIC BOX 通い箱 / PLASTIC TUBE プラスチックチューブ	6	1~5,7,8	SELECTIVE TIN	SELECTIVE GOLD	PBT GF15	BLACK	1376350-8
	4	3.0	Ø2.4	PLASTIC BOX 通い箱 / PLASTIC TUBE プラスチックチューブ	7	1~6,8	SELECTIVE TIN	SELECTIVE GOLD	PBT GF15	NATURAL	1376350-7
	3	3.0	Ø2.4	PLASTIC BOX 通い箱 / PLASTIC TUBE プラスチックチューブ	-	-	SELECTIVE TIN	PRE-TINED	PBT GF15	BLACK	1376350-6
OBSOLETE	~~3~~	~~3.0~~	~~Ø2.4~~	~~PAPER BOX ダンボール箱 / PLASTIC TUBE プラスチックチューブ~~	~~-~~	~~-~~	~~SELECTIVE TIN~~	~~PRE-TINED~~	~~PBT GF15~~	~~BLACK~~	~~1376350-5~~
	2	3.0	Ø2.4	PLASTIC BOX 通い箱 / PLASTIC TUBE プラスチックチューブ	-	1~8	TIN LEAD	SELECTIVE GOLD	PBT GF15	BLACK	1376350-4
	2	3.0	Ø2.4	PLASTIC BOX 通い箱 / PLASTIC TUBE プラスチックチューブ	-	1~8	TIN LEAD	SELECTIVE GOLD	PBT GF15	NATURAL	1376350-3
	1	3.0	Ø2.4	PAPER BOX ダンボール箱 / PLASTIC TUBE プラスチックチューブ	-	-	PRE-TINED		PBT GF15	NATURAL	1376350-2
	1	3.0	Ø2.4	PLASTIC BOX 通い箱 / PLASTIC TUBE プラスチックチューブ	-	-	PRE-TINED		PBT GF15	NATURAL	1376350-1

THIS DRAWING IS A CONTROLLED DOCUMENT.

DIMENSIONS: 単位: mm

TOLERANCES UNLESS OTHERWISE SPECIFIED: 一般公差 = ± 0.3
0-PLC ±
1-PLC ±0.1
2-PLC ±0.01
3-PLC ±0.001
4-PLC ±0.0001
ANGLES ±3°00'

MATERIAL 材料 CONTACT:BRASS HOUSING:SEE TABLE
FINISH 仕上 SEE TABLE -

DWN	N.YASUDA	05JUL00
CHK	N.SAI	06JUL00
APVD	N.SAI	06JUL00
PRODUCT SPEC 製品規格	108-5668	
APPLICATION SPEC 取付適用規格	114-5250	
WEIGHT	SEE TABLE	

TE Connectivity

NAME 名称: 025 SERIES I/O CONNECTOR 8P CAP HOUSING ASSY

SIZE A1 | CAGE CODE 00779 | DRAWING NO 製図 C-1376350 | RESTRICTED TO -

Customer Drawing | SCALE 2:1 | SHEET 1 OF 1 | REV D5

4805 (3/11)

Компания «ЭлектроПласт» предлагает заключение долгосрочных отношений при поставках импортных электронных компонентов на взаимовыгодных условиях!

Наши преимущества:

- Оперативные поставки широкого спектра электронных компонентов отечественного и импортного производства напрямую от производителей и с крупнейших мировых складов;
- Поставка более 17-ти миллионов наименований электронных компонентов;
- Поставка сложных, дефицитных, либо снятых с производства позиций;
- Оперативные сроки поставки под заказ (от 5 рабочих дней);
- Экспресс доставка в любую точку России;
- Техническая поддержка проекта, помощь в подборе аналогов, поставка прототипов;
- Система менеджмента качества сертифицирована по Международному стандарту ISO 9001;
- Лицензия ФСБ на осуществление работ с использованием сведений, составляющих государственную тайну;
- Поставка специализированных компонентов (Xilinx, Altera, Analog Devices, Intersil, Interpoint, Microsemi, Aeroflex, Peregrine, Syfer, Eurofarad, Texas Instrument, Miteq, Cobham, E2V, MA-COM, Hittite, Mini-Circuits,General Dynamics и др.);

Помимо этого, одним из направлений компании «ЭлектроПласт» является направление «Источники питания». Мы предлагаем Вам помощь Конструкторского отдела:

- Подбор оптимального решения, техническое обоснование при выборе компонента;
- Подбор аналогов;
- Консультации по применению компонента;
- Поставка образцов и прототипов;
- Техническая поддержка проекта;
- Защита от снятия компонента с производства.

Как с нами связаться

Телефон: 8 (812) 309 58 32 (многоканальный)
Факс: 8 (812) 320-02-42
Электронная почта: org@eplast1.ru
Адрес: 198099, г. Санкт-Петербург, ул. Калинина, дом 2, корпус 4, литера А.