THIS DRAWING IS UNPUBLISHED. RELEASED FOR PUBLICATION 20
© COPYRIGHT 20 BY - ALL RIGHTS RESERVED.

REVISIONS

P	LTR	DESCRIPTION	DATE	DWN	APVD
	F2	REVISED BY ECO 16-008371	25JULY2016	HC	WLS

CAD Pro-E
DO NOT REVISE EXCEPT BY CAD

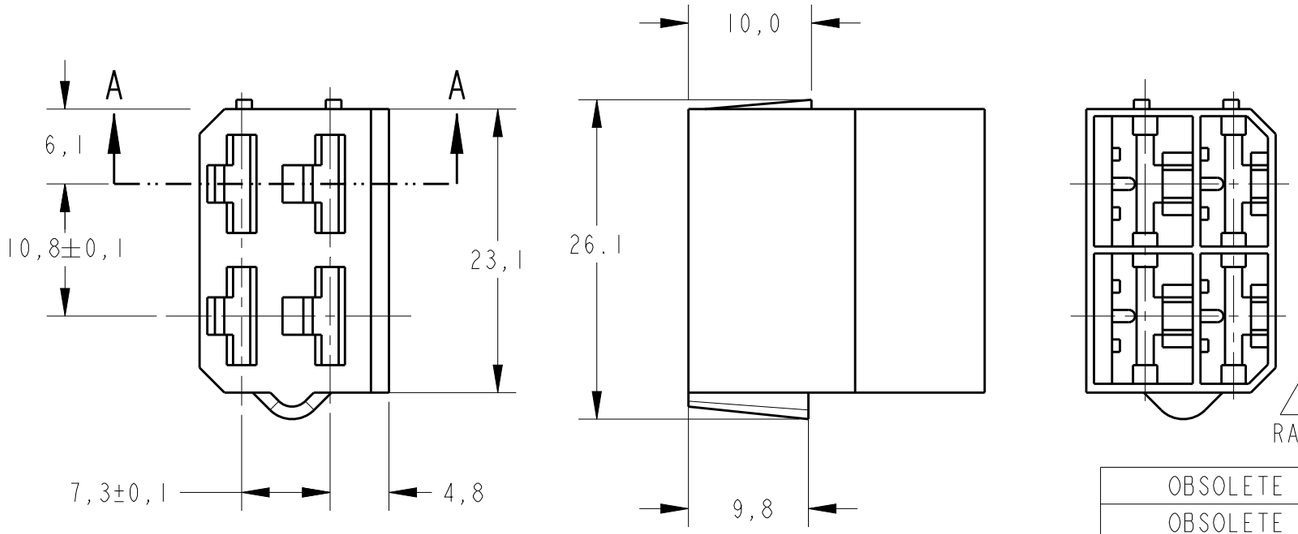

1 -ESPESSURA DE PAREDES
NAO ESPECIFICADAS 0,6.
-ALL UNSPECIFIED WALL THICKNESSES.
2 -INTERCAMBIÁVEL COM PN.180900.
-INTERCHANGEABLE WITH.

3 -MATÉRIA PRIMA CONFORME ESPECIFICAÇÃO IEC 60335-1, GWT 750°C, SEM CHAMA.
RAW MATERIAL ACC. TO SPEC. IEC 60335-1, GWT 750°C, WITHOUT FLAME.

	COLOR	MATERIAL	PART NUMBER
OBSOLETE	~~NATURAL~~	3 ~~NYLON 6.6 V 0~~	~~2 - 880110 - 0~~
OBSOLETE	~~VIOLETA TINGIDO / DYED VIOLET~~		~~1 - 880110 - 8~~
OBSOLETE	~~CINZA TINGIDO / DYED GRAY~~		~~1 - 880110 - 7~~
OBSOLETE	~~MARROM TINGIDO / DYED BROWN~~		~~1 - 880110 - 6~~
OBSOLETE	~~PRETO TINGIDO / DYED BLACK~~		~~1 - 880110 - 5~~
OBSOLETE	~~AMARELO TINGIDO / DYED YELLOW~~		~~1 - 880110 - 4~~
OBSOLETE	~~AZUL TINGIDO / DYED BLUE~~		~~1 - 880110 - 3~~
OBSOLETE	~~VERDE TINGIDO / DYED GREEN~~		~~1 - 880110 - 2~~
OBSOLETE	~~VERMELHO TINGIDO / DYED RED~~		~~1 - 880110 - 1~~
OBSOLETE	~~CINZA ESCURO / DARK GRAY~~		~~1 - 880110 - 0~~
OBSOLETE	~~LARANJA / ORANGE~~		~~880110 - 9~~
OBSOLETE	~~VIOLETA / VIOLET~~		~~880110 - 8~~
OBSOLETE	~~CINZA / GRAY~~		~~880110 - 7~~
OBSOLETE	~~MARROM / BROWN~~		~~880110 - 6~~
OBSOLETE	~~PRETO / BLACK~~		~~880110 - 5~~
OBSOLETE	~~AMARELO / YELLOW~~		~~880110 - 4~~
OBSOLETE	~~AZUL / BLUE~~		~~880110 - 3~~
OBSOLETE	~~VERDE / GREEN~~		~~880110 - 2~~
OBSOLETE	~~VERMELHO / RED~~		~~880110 - 1~~
	NATURAL / NATURAL	NYLON 6.6	880110 - 0

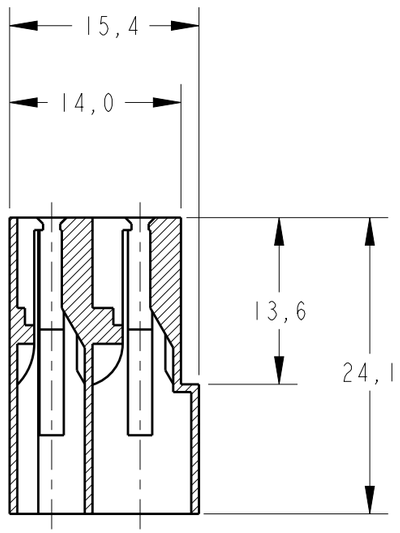

SECTION A-A

THIS DRAWING IS A CONTROLLED DOCUMENT.

DIMENSIONS: mm

TOLERANCES UNLESS OTHERWISE SPECIFIED:
0 PLC ±-
1 PLC ±0,5
2 PLC ±-
3 PLC ±-
4 PLC ±-
ANGLES ±1°

MATERIAL: SEE TABLE

FINISH: -

DWN M.R.BRIZ 19NOV99
CHK P.L.FARIA -
APVD F.ALEXANDRONI -
PRODUCT SPEC -
APPLICATION SPEC -
WEIGHT -

CUSTOMER DRAWING

TE Connectivity

NAME: HSG. 4 POSITION, FASTIN-ON RCPT.

SIZE	CAGE CODE	DRAWING NO	RESTRICTED TO
A3	00779	C-880110	-

SCALE 2:1 SHEET 1 OF 1 REV F2

1470-19 (3/13)

Компания «ЭлектроПласт» предлагает заключение долгосрочных отношений при поставках импортных электронных компонентов на взаимовыгодных условиях!

Наши преимущества:

- Оперативные поставки широкого спектра электронных компонентов отечественного и импортного производства напрямую от производителей и с крупнейших мировых складов;
- Поставка более 17-ти миллионов наименований электронных компонентов;
- Поставка сложных, дефицитных, либо снятых с производства позиций;
- Оперативные сроки поставки под заказ (от 5 рабочих дней);
- Экспресс доставка в любую точку России;
- Техническая поддержка проекта, помощь в подборе аналогов, поставка прототипов;
- Система менеджмента качества сертифицирована по Международному стандарту ISO 9001;
- Лицензия ФСБ на осуществление работ с использованием сведений, составляющих государственную тайну;
- Поставка специализированных компонентов (Xilinx, Altera, Analog Devices, Intersil, Interpoint, Microsemi, Aeroflex, Peregrine, Syfer, Eurofarad, Texas Instrument, Miteq, Cobham, E2V, MA-COM, Hittite, Mini-Circuits,General Dynamics и др.);

Помимо этого, одним из направлений компании «ЭлектроПласт» является направление «Источники питания». Мы предлагаем Вам помощь Конструкторского отдела:

- Подбор оптимального решения, техническое обоснование при выборе компонента;
- Подбор аналогов;
- Консультации по применению компонента;
- Поставка образцов и прототипов;
- Техническая поддержка проекта;
- Защита от снятия компонента с производства.

Как с нами связаться

Телефон: 8 (812) 309 58 32 (многоканальный)
Факс: 8 (812) 320-02-42
Электронная почта: org@eplast1.ru
Адрес: 198099, г. Санкт-Петербург, ул. Калинина, дом 2, корпус 4, литера А.