Customer Information Sheet

DRAWING No.: S9101-46R	IF IN DOUBT - ASK	©	NOT TO SCALE	THIRD ANGLE PROJECTION	ALL DIMENSIONS IN mm

NOTES:
1. QUANTITY OF COMPONENTS PER REEL = 800.
2. TAPE MUST HAVE A MINIMUM OF 400mm LEADER AND A MINIMUM OF 160mm TRAILER.
3. THIS PRODUCT IS TAPED AND REELED IN GENERAL ACCORDANCE WITH EIA-481-2 (ELECTRONICS INDUSTRIES ASSOCIATION).
4. RECOMMENDED MINIMUM PIN SIZE IS Ø1.10 OR 1.10 SQUARE. RECOMMENDED MAXIMUM PIN SIZE IS Ø1.80 OR 1.40 SQUARE. MATING PIN SHOULD HAVE 30° LEAD IN CHAMFER WITH MAXIMUM STARTING DIAMETER OF Ø1.10.

COMPONENT SPECIFICATION:
- MATERIAL:
  - PHOSPHOR BRONZE
- FINISH:
  - 4.0µm MIN 100% TIN OVER 2.0µm MIN NICKEL
- ELECTRICAL:
  - CURRENT RATING = 9A MAX WITH A Ø1.10mm PIN
  - CONTACT RESISTANCE (BEFORE CYCLING) = 2.67mΩ
  - CONTACT RESISTANCE (50 CYCLES) = 2.67mΩ
  - DURABILITY = 100 OPERATIONS
- MECHANICAL:
  - MAX INSERTION FORCE WITH Ø1.10mm PIN = 2.8N
  - MAX INSERTION FORCE WITH Ø1.80mm PIN = 6.0N
  - MIN WITHDRAWAL FORCE WITH Ø1.10mm PIN = 0.3N
  - MIN WITHDRAWAL FORCE WITH Ø1.80mm PIN = 0.5N
- ENVIRONMENTAL:
  - OPERATING TEMPERATURE = -40°C TO +105°C

FOR COMPLETE SPECIFICATION, SEE HARWIN TEST REPORT SUMMARY HT007XX (LATEST ISSUE).

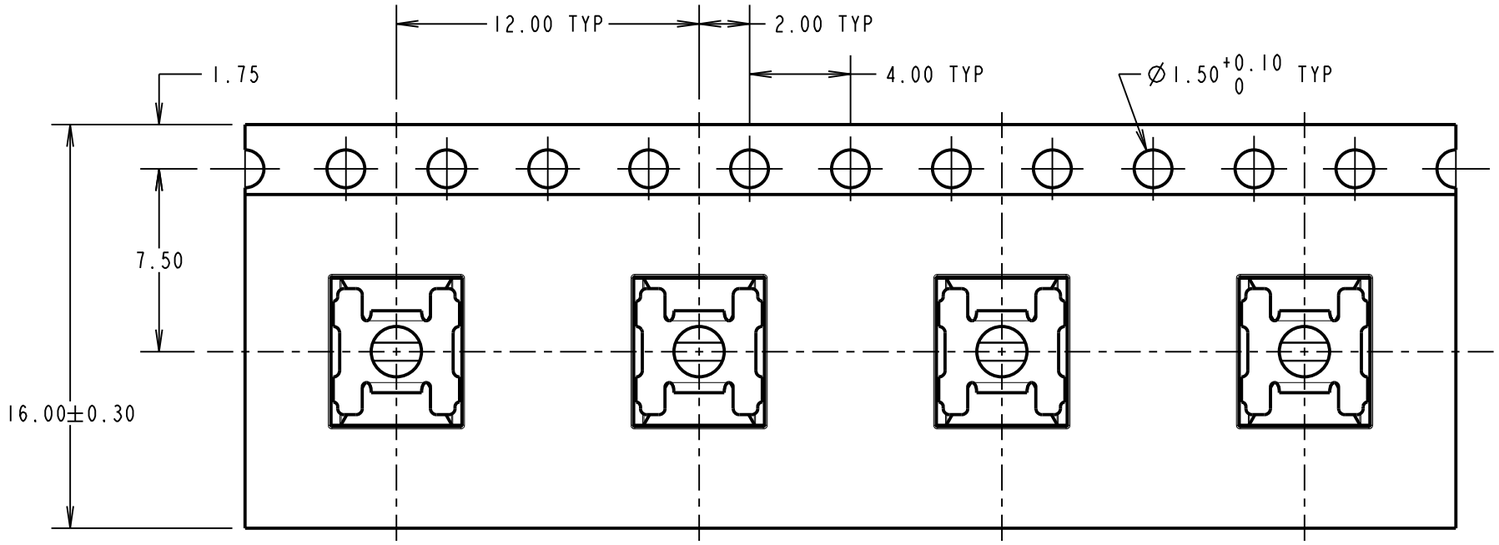

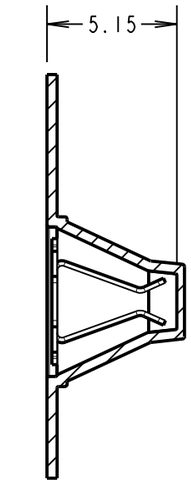

SECTION X-X

REEL DETAILS

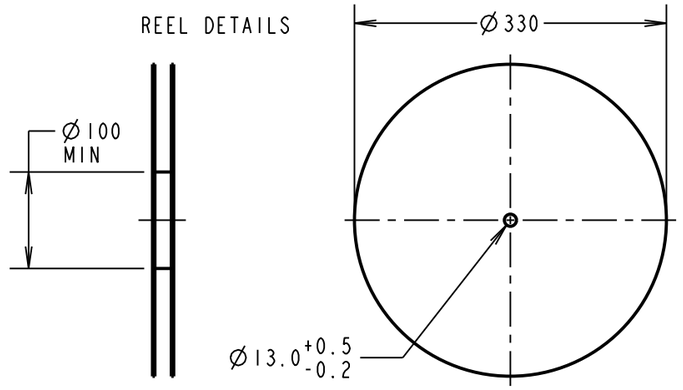

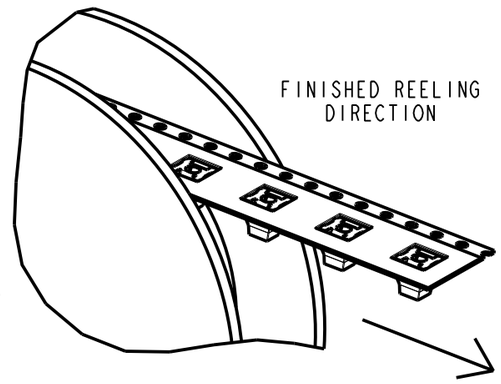

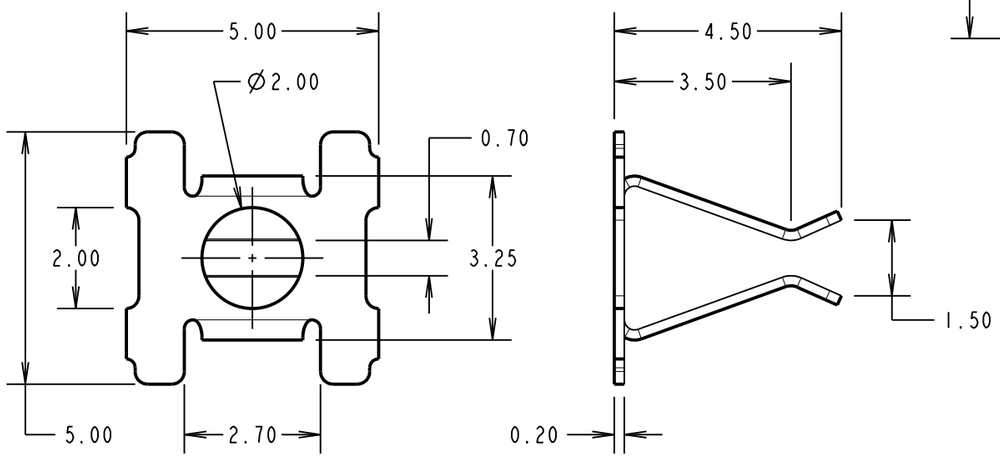

COMPONENT DIMENSIONS

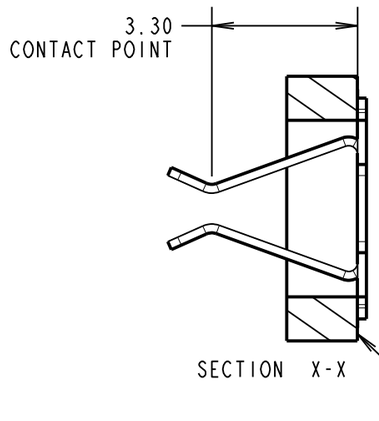

SECTION X-X

RECOMMENDED PCB PAD LAYOUT
(TOLERANCE = ±0.05)

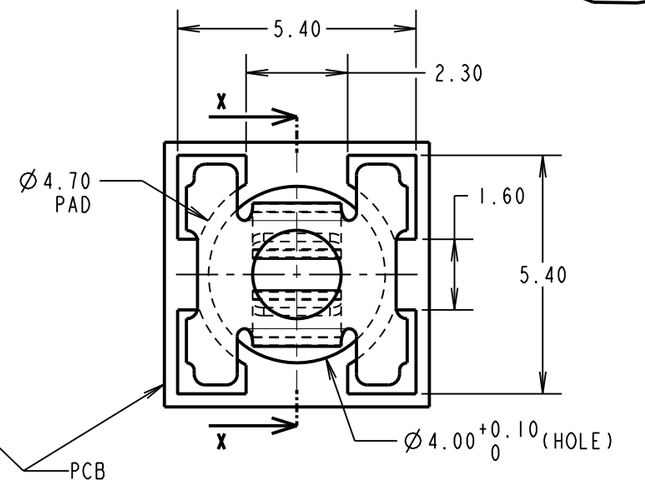

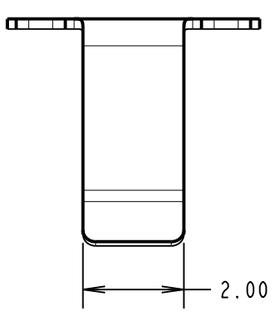

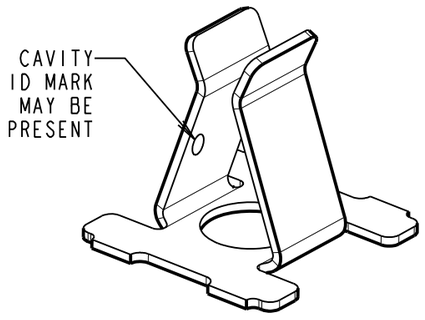

MGP	8	26.02.19	21744
NAME	ISS.	DATE	C/NOTE
APPROVED: MGP			
CHECKED: SB			
DRAWN: S.FLOWER			
CUSTOMER REF.:			
ASSEMBLY DRG:			

HARWIN
www.harwin.com
technical@harwin.com

THIS DRAWING AND ANY INFORMATION OR DESCRIPTIVE MATTER SET OUT HEREON ARE CONFIDENTIAL AND COPYRIGHT PROPERTY OF THE HARWIN GROUP AND MUST NOT BE DISCLOSED, LOANED, COPIED OR USED FOR MANUFACTURING, TENDERING OR FOR ANY OTHER PURPOSE WITHOUT THEIR WRITTEN PERMISSION.

TOLERANCES UNLESS STATED
X. = ±1mm
X.X = ±0.50mm
X.XX = ±0.20mm
X.XXX = ±0.01mm
ANGLES = ±5°

MATERIAL: SEE ABOVE
FINISH: SEE ABOVE
S/AREA: mm²

TITLE: SMT CONTACT CLIP IN TAPE & REEL

DRAWING NUMBER: S9101-46R

SHT 2 OF 2

Компания «ЭлектроПласт» предлагает заключение долгосрочных отношений при поставках импортных электронных компонентов на взаимовыгодных условиях!

Наши преимущества:

- Оперативные поставки широкого спектра электронных компонентов отечественного и импортного производства напрямую от производителей и с крупнейших мировых складов;
- Поставка более 17-ти миллионов наименований электронных компонентов;
- Поставка сложных, дефицитных, либо снятых с производства позиций;
- Оперативные сроки поставки под заказ (от 5 рабочих дней);
- Экспресс доставка в любую точку России;
- Техническая поддержка проекта, помощь в подборе аналогов, поставка прототипов;
- Система менеджмента качества сертифицирована по Международному стандарту ISO 9001;
- Лицензия ФСБ на осуществление работ с использованием сведений, составляющих государственную тайну;
- Поставка специализированных компонентов (Xilinx, Altera, Analog Devices, Intersil, Interpoint, Microsemi, Aeroflex, Peregrine, Syfer, Eurofarad, Texas Instrument, Miteq, Cobham, E2V, MA-COM, Hittite, Mini-Circuits,General Dynamics и др.);

Помимо этого, одним из направлений компании «ЭлектроПласт» является направление «Источники питания». Мы предлагаем Вам помощь Конструкторского отдела:

- Подбор оптимального решения, техническое обоснование при выборе компонента;
- Подбор аналогов;
- Консультации по применению компонента;
- Поставка образцов и прототипов;
- Техническая поддержка проекта;
- Защита от снятия компонента с производства.

Как с нами связаться

Телефон: 8 (812) 309 58 32 (многоканальный)
Факс: 8 (812) 320-02-42
Электронная почта: org@eplast1.ru
Адрес: 198099, г. Санкт-Петербург, ул. Калинина, дом 2, корпус 4, литера А.