NUMBER C-5917631

3rd ANGLE PROJECTION

METRIC

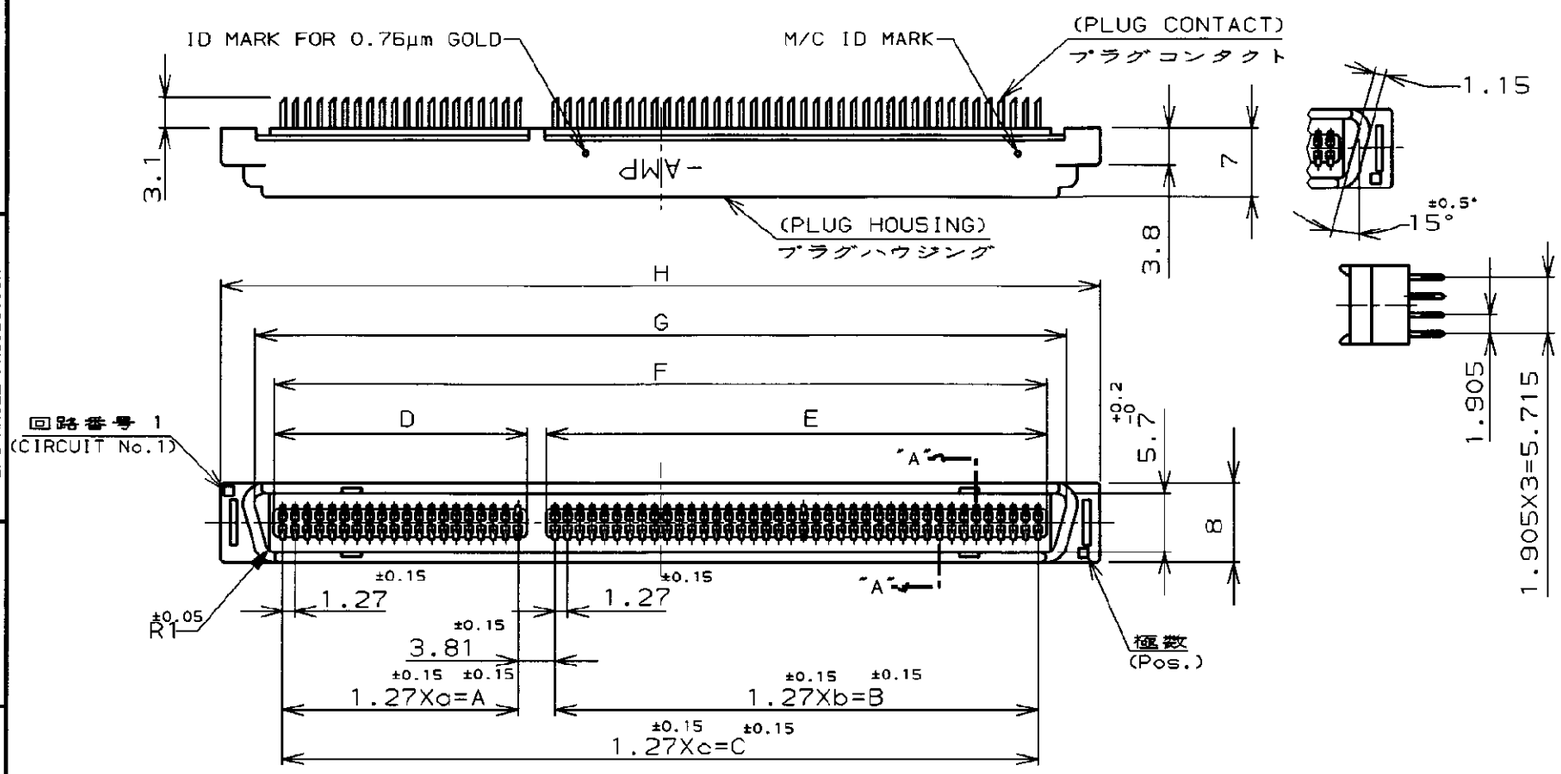

NOTE:

1. MATERIAL:HOUSING;THERMOPLASTICS (UL 94V-0) BLACK
   CONTACT:COPPER ALLOY
2. FINISH:CONTACT:Au AT CONTACT AREA
   TIN AT TINE, OVER Ni
3. THESE PRODUCTS WERE COATED BY ANTI-FLUX MIGRATION AGENT.

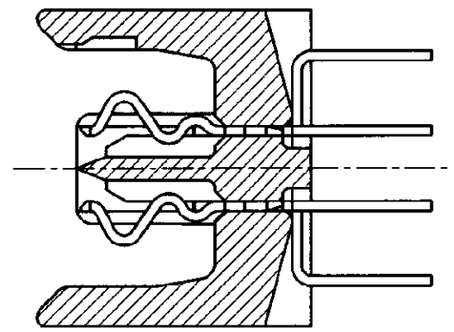

SECT."A"-"A"

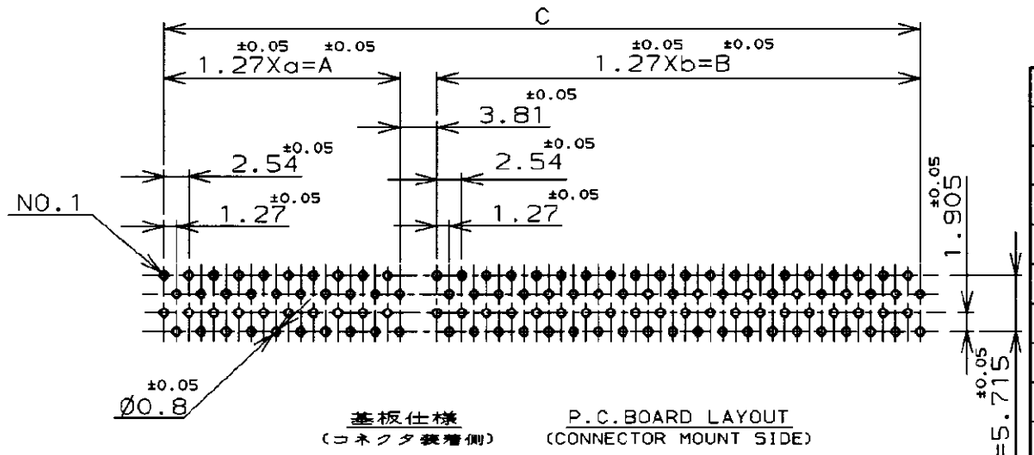

基板仕様
(コネクタ装着側)

P.C.BOARD LAYOUT
(CONNECTOR MOUNT SIDE)

29	36.83	49	62.23	〃	102.87	38.63	64.03	104.67	108.11	115.49	0.76μm	160	2-	-7
19	24.13	39	49.53	〃	77.47	25.93	51.33	79.27	82.71	90.09	0.76μm	120	2-	-5
〃	〃	〃	〃	49	62.23	〃	〃	64.03	67.47	74.85	0.76μm	100	2-	-4
〃	〃	〃	〃	39	49.53	〃	〃	51.33	54.77	62.15	0.76μm	80	2-	-3
39	49.53	49	62.23	〃	115.57	51.33	64.03	117.37	120.81	128.19	0.3μm	180		-8
29	36.83	49	62.23	〃	102.87	38.63	64.03	104.67	108.11	115.49	0.3μm	160		-7
29	36.83	39	49.53	〃	90.17	38.63	51.33	91.97	95.41	102.79	0.3μm	140		-6
19	24.13	39	49.53	〃	77.47	25.93	51.33	79.27	82.71	90.09	0.3μm	120		-5
〃	〃	〃	〃	49	62.23	〃	〃	64.03	67.47	74.85	0.3μm	100		-4
〃	〃	〃	〃	39	49.53	〃	〃	51.33	54.77	62.15	0.3μm	80		-3
〃	〃	〃	〃	29	36.83	〃	〃	38.63	42.07	49.45	0.3μm	60		-2
〃	〃	〃	〃	19	24.13	〃	〃	25.93	29.37	36.75	0.3μm	40	5917631-1	
a	A	b	B	c	C	D	E	F	G	H	GOLD PLATING	Pos.	P/N	

注記:

1. 材料:ハウジング;熱可塑性樹脂 (UL 94V-0) 色:黒
   コンタクト:銅合金

鉛フリー
LEAD FREE

2. 表面仕上げ;
   コンタクト:全面ニッケル下地めっき
   接触部金めっき、脚部すずめっき

3. 本製品はフラックス上がり防止処理済み

DIMENSIONS IN MILLIMETERS. DO NOT SCALE PRINT

PRINT DIST

LTR	DESCRIPTION	DATE	DWN	APVD
O	RELEASED (FJB0-0582-04)	09JUN04	T.K	I.E

Tyco Electronics AMP K.K.
Kawasaki, Japan

WIRE RANGE	mm² (AWG -)
INSULATION DIA	- mmø
MATERIAL	1
FINISH	2
DE. T.KAWAMAE 09JUN04	
CHK. I.ENOMOTO 09JUN04	APP. I.ENOMOTO 09JUN04

NAME: AMP FH CONNECTOR PLUG (VERTICAL)

GENERAL TOLERANCE
0<M≤ 10 : ±0.2
10<M≤ 30 : ±0.25
30<M≤100 : ±0.3
ANGLES : ±3°

SIZE B | LOC J | NUMBER C-5917631

SCALE NTS | REV. O | SHEET 1 OF 1

NOT the LATEST REVISION

CUSTOMER DRAWING

AMP-J
REV. 10/'83

Компания «ЭлектроПласт» предлагает заключение долгосрочных отношений при поставках импортных электронных компонентов на взаимовыгодных условиях!

Наши преимущества:

- Оперативные поставки широкого спектра электронных компонентов отечественного и импортного производства напрямую от производителей и с крупнейших мировых складов;
- Поставка более 17-ти миллионов наименований электронных компонентов;
- Поставка сложных, дефицитных, либо снятых с производства позиций;
- Оперативные сроки поставки под заказ (от 5 рабочих дней);
- Экспресс доставка в любую точку России;
- Техническая поддержка проекта, помощь в подборе аналогов, поставка прототипов;
- Система менеджмента качества сертифицирована по Международному стандарту ISO 9001;
- Лицензия ФСБ на осуществление работ с использованием сведений, составляющих государственную тайну;
- Поставка специализированных компонентов (Xilinx, Altera, Analog Devices, Intersil, Interpoint, Microsemi, Aeroflex, Peregrine, Syfer, Eurofarad, Texas Instrument, Miteq, Cobham, E2V, MA-COM, Hittite, Mini-Circuits,General Dynamics и др.);

Помимо этого, одним из направлений компании «ЭлектроПласт» является направление «Источники питания». Мы предлагаем Вам помощь Конструкторского отдела:

- Подбор оптимального решения, техническое обоснование при выборе компонента;
- Подбор аналогов;
- Консультации по применению компонента;
- Поставка образцов и прототипов;
- Техническая поддержка проекта;
- Защита от снятия компонента с производства.

Как с нами связаться

Телефон: 8 (812) 309 58 32 (многоканальный)
Факс: 8 (812) 320-02-42
Электронная почта: org@eplast1.ru
Адрес: 198099, г. Санкт-Петербург, ул. Калинина, дом 2, корпус 4, литера А.