THIS DRAWING IS UNPUBLISHED. RELEASED FOR PUBLICATION 20
© COPYRIGHT 20 BY - ALL RIGHTS RESERVED.

LOC	DIST
CE	-

REVISIONS

P	LTR	DESCRIPTION	DATE	DWN	APVD
	10	REVISED OVERALL LENGTH	17DEC2011	DF	JM
	11	REMOVED PRELIM TAG,ADD PROD-APPL SPEC REF	27DEC2012	DF	JM
	12	OBSOLETE 2000973-2 AND -3	09APR2013	DF	JM
	A	ECO-13-010049	17JUN2013	KG	DW

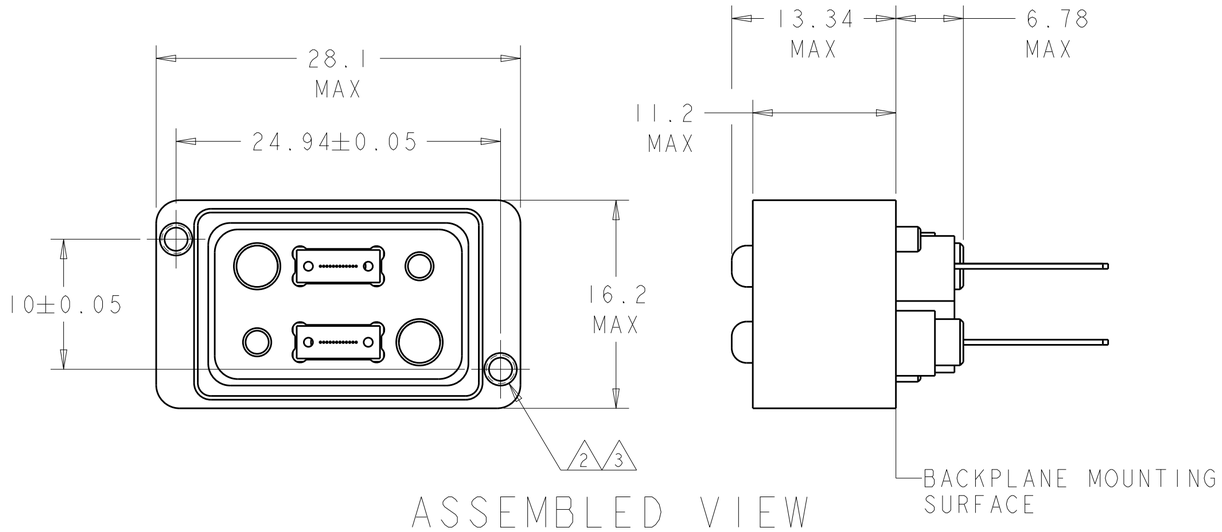

ASSEMBLED VIEW
WITH REFERENCE
MT CABLE ASSEMBLIES INSTALLED

1. AREA REQUIRED FOR CONNECTOR PLACEMENT.
2. 2-56 X 3/8 IN. SCREWS WITH A PRE-APPLIED NYLOK PATCH ARE INCLUDED FOR PC-BOARD MOUNTING (NOT SHOWN). IF A PC-BOARD THICKER THAN 5.8mm IS USED LONGER SCREWS ARE REQUIRED.
3. RECOMMENDED TORQUE: 0.23-0.34 N-m [2-3 in-lb].
4. DATUM A REFERENCE PER ANSI/VITA 46.0-2007, APPENDIX B.
5. SHELL, INSERT HOUSING & RETAINER PLATE:
   ALUMINUM ALLOY 6061 PER ASTM B209, OR ASTM B221.
   ALIGNMENT POST, CAPTIVE SCREWS & BHCS:
   STAINLESS STEEL, 300 SERIES.
6. SHELL, INSERT HOUSING & RETAINER PLATE:
   CLEAR CHROMATE CONVERSION COATING.
   ALIGNMENT POST, CAPTIVE SCREWS & BHCS: PASSIVATED.
7. DATE CODE: YEAR & WEEK (YYWW).
8. THE BACKPLANE CONNECTOR KIT, CONSISTING OF THE SHELL, INSERT HOUSING, ALIGNMENT POSTS, RETAINER PLATE WITH CAPTIVE SCREWS, AND 2-56 SCREWS, IS SHIPPED UNASSEMBLED.
9. SINGLE-ENDED FIBER-OPTIC (PIGTAIL) CABLE ASSEMBLIES ARE AVAILABLE SEPARATELY, 1938401-1.
10. UNASSEMBLED FIBER-OPTIC COMPONENT KITS ARE AVAILABLE SEPARATELY, 2102866-1.
11. TE CONNECTIVITY PRODUCT IDENTIFIER.

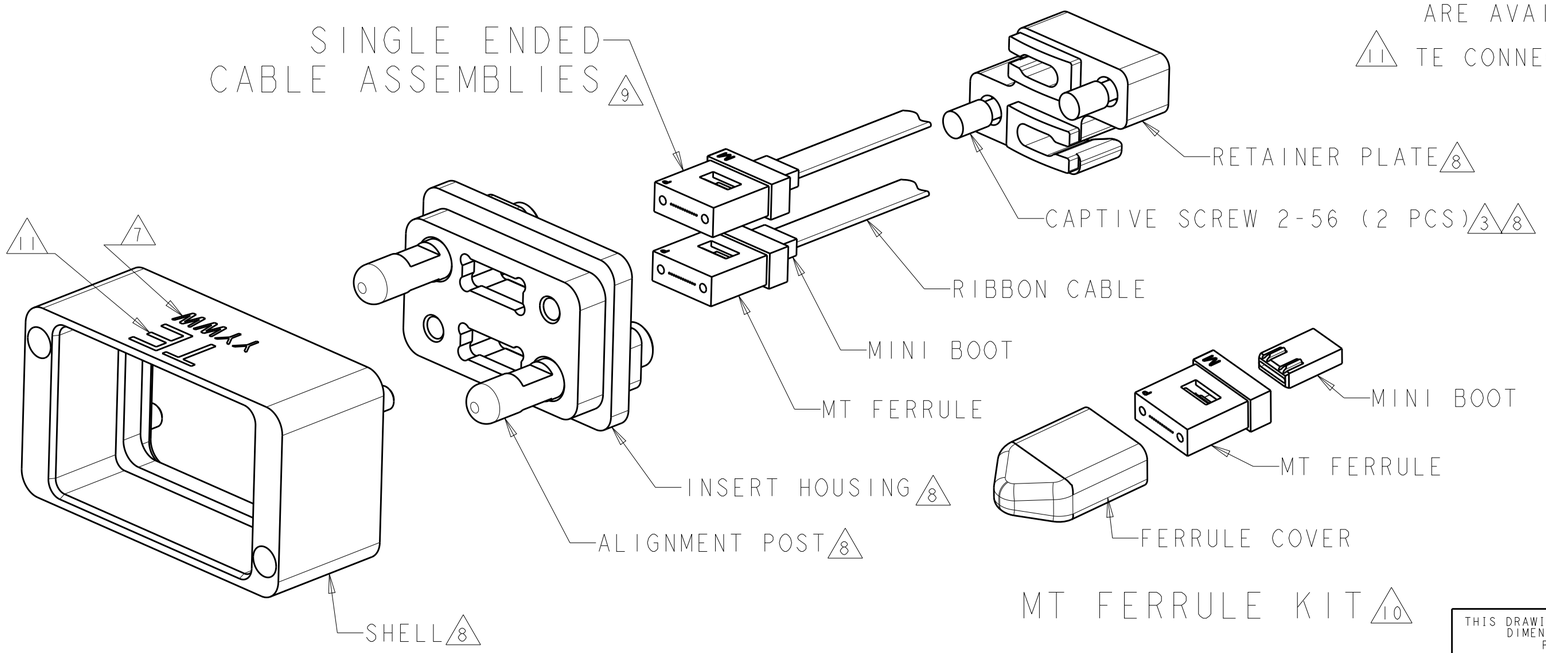

EXPLODED VIEW

RECEPTACLE (BACKPLANE) KIT	2000973-1
COMMENT	PART NUMBER

THIS DRAWING IS A CONTROLLED DOCUMENT. DIMENSIONING AND TOLERANCING PER ASME Y14.5M-2009

DIMENSIONS: mm

TOLERANCES UNLESS OTHERWISE SPECIFIED:
0 PLC ±-
1 PLC ±0.2
2 PLC ±0.10
3 PLC ±-
4 PLC ±-
ANGLES ±-

MATERIAL 5 -
FINISH 6 -

DWN R FLAIG 02JUN2009
CHK J MOSIER 02JUN2009
APVD J MOSIER 02JUN2009
PRODUCT SPEC 108-2467
APPLICATION SPEC 114-32050
WEIGHT -

TE Connectivity

NAME CONNECTOR KIT,RECEPTACLE,(BACKPLANE) FIBER OPTIC, MT, VITA 66.1-STYLE -

SIZE	CAGE CODE	DRAWING NO	RESTRICTED TO
A2	00779	C-2000973	-

Customer Drawing | SCALE 3:1 | SHEET 1 OF 2 | REV A

THIS DRAWING IS UNPUBLISHED. RELEASED FOR PUBLICATION 20
© COPYRIGHT 20 BY - ALL RIGHTS RESERVED.

LOC	DIST
CE	-

REVISIONS

P	LTR	DESCRIPTION	DATE	DWN	APVD
	-	SEE SHEET 1	-	-	-

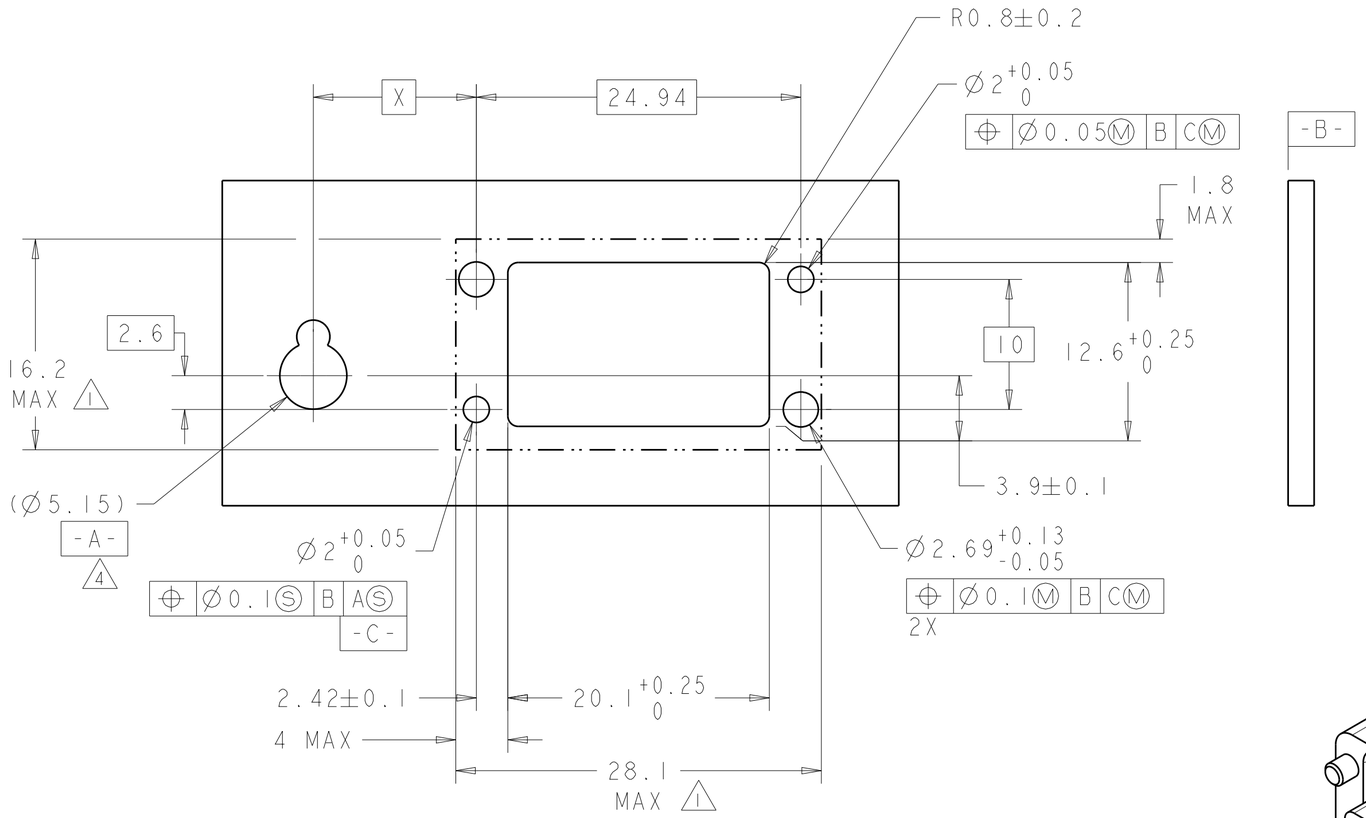

RECOMMENDED BACKPLANE FOOTPRINT

CONNECTOR LOCATION ON BACKPLANE	
POSITION	DIM "X"
J2	53.20
J3	96.02
J4	124.82
J5	153.62
J6	182.42

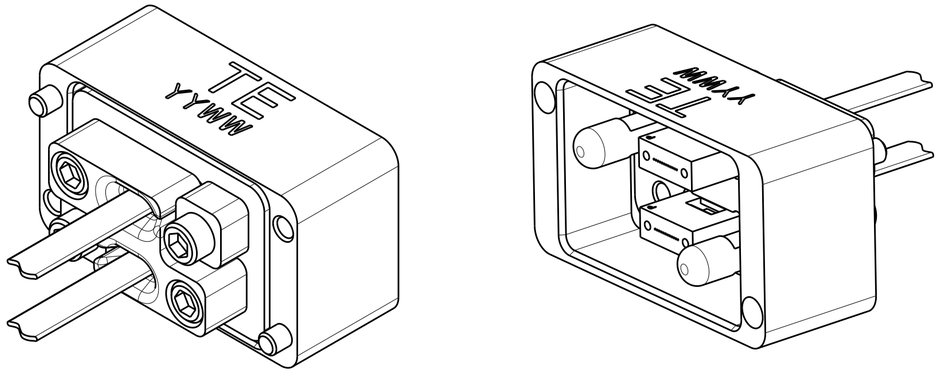

ASSEMBLED VIEW,
WITH REFERENCE
MT CABLE ASSEMBLIES INSTALLED

THIS DRAWING IS A CONTROLLED DOCUMENT.
DIMENSIONING AND TOLERANCING
PER ASME Y14.5M-2009

DIMENSIONS: mm

TOLERANCES UNLESS OTHERWISE SPECIFIED:
0 PLC ±-
1 PLC ±-
2 PLC ±-
3 PLC ±-
4 PLC ±-
ANGLES ±-

MATERIAL -
FINISH -

DWN	R FLAIG	02JUN2009
CHK	J MOSIER	02JUN2009
APVD	J MOSIER	02JUN2009

PRODUCT SPEC -
APPLICATION SPEC -
WEIGHT -

TE Connectivity

NAME
CONNECTOR KIT,RECEPTACLE,(BACKPLANE)
FIBER OPTIC, MT, VITA 66.1-STYLE
-

SIZE	CAGE CODE	DRAWING NO	RESTRICTED TO
A2	00779	C-2000973	-

Customer Drawing | SCALE 3:1 | SHEET 2 OF 2 | REV A

1471-9 (3/11)

Компания «ЭлектроПласт» предлагает заключение долгосрочных отношений при поставках импортных электронных компонентов на взаимовыгодных условиях!

Наши преимущества:

- Оперативные поставки широкого спектра электронных компонентов отечественного и импортного производства напрямую от производителей и с крупнейших мировых складов;
- Поставка более 17-ти миллионов наименований электронных компонентов;
- Поставка сложных, дефицитных, либо снятых с производства позиций;
- Оперативные сроки поставки под заказ (от 5 рабочих дней);
- Экспресс доставка в любую точку России;
- Техническая поддержка проекта, помощь в подборе аналогов, поставка прототипов;
- Система менеджмента качества сертифицирована по Международному стандарту ISO 9001;
- Лицензия ФСБ на осуществление работ с использованием сведений, составляющих государственную тайну;
- Поставка специализированных компонентов (Xilinx, Altera, Analog Devices, Intersil, Interpoint, Microsemi, Aeroflex, Peregrine, Syfer, Eurofarad, Texas Instrument, Miteq, Cobham, E2V, MA-COM, Hittite, Mini-Circuits,General Dynamics и др.);

Помимо этого, одним из направлений компании «ЭлектроПласт» является направление «Источники питания». Мы предлагаем Вам помощь Конструкторского отдела:

- Подбор оптимального решения, техническое обоснование при выборе компонента;
- Подбор аналогов;
- Консультации по применению компонента;
- Поставка образцов и прототипов;
- Техническая поддержка проекта;
- Защита от снятия компонента с производства.

Как с нами связаться

Телефон: 8 (812) 309 58 32 (многоканальный)
Факс: 8 (812) 320-02-42
Электронная почта: org@eplast1.ru
Адрес: 198099, г. Санкт-Петербург, ул. Калинина, дом 2, корпус 4, литера А.