THIS DRAWING IS UNPUBLISHED. RELEASED FOR PUBLICATION 20
© COPYRIGHT 20 BY - ALL RIGHTS RESERVED.

LOC	DIST
FT	0

REVISIONS

P	LTR	DESCRIPTION	DATE	DWN	APVD
	C3	REVISED PER ECO-11-005027	15MAR2011	RK	HMR

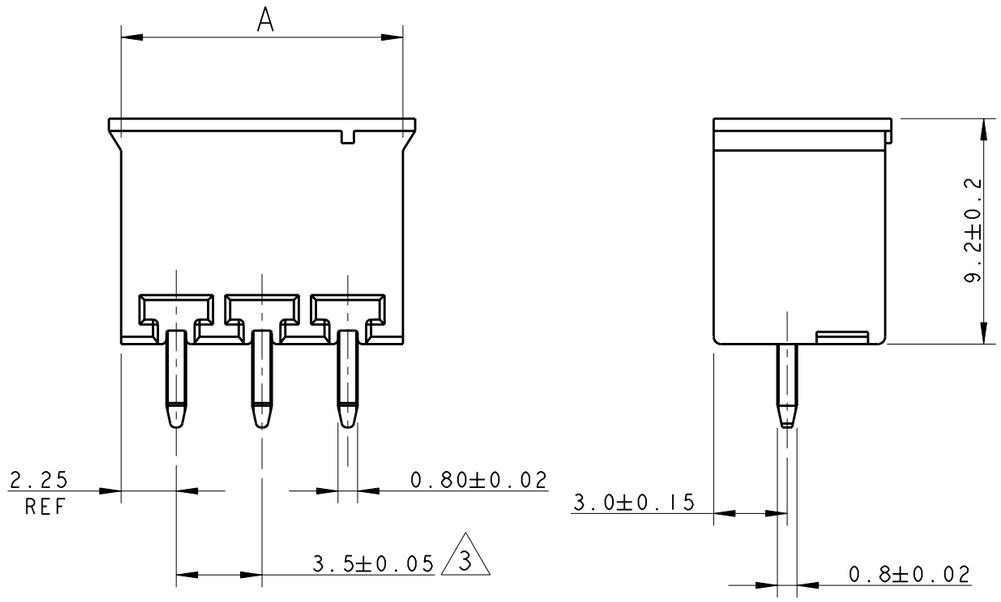

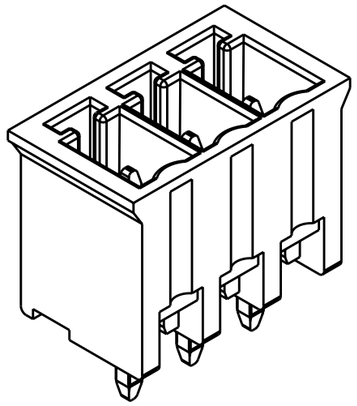

284514-3 AS SHOWN

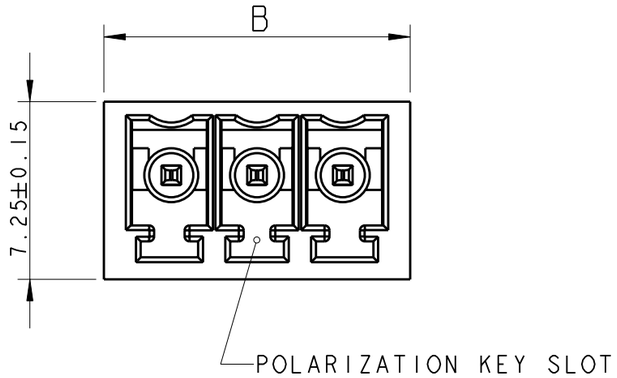

1 MATERIALS AND FINISH
HOUSING : PA 6.6, UL 94-V0, COLOR GREEN
TERMINAL : PHOSPHOR BRONZE, SEE TABLE

2 SUITABLE FOR 1.6-2.4 mm. PC BOARD THICKNESS

3 NOT CUMULATIVE TOLERANCE

4 PRELIMINARY PART NUMBER

PLATING	B	A	NO OF POSN	PART NUMBER
4 AU FL	26.5	25.5	7	2-284514-6
TIN	89.5	88.5	25	2-284514-5
TIN	86.0	85.0	24	2-284514-4
TIN	82.5	81.5	23	2-284514-3
TIN	79.0	78.0	22	2-284514-2
TIN	75.5	74.5	21	2-284514-1
TIN	72.0	71.0	20	2-284514-0
TIN	68.5	67.5	19	1-284514-9
TIN	65.0	64.0	18	1-284514-8
TIN	61.5	60.5	17	1-284514-7
TIN	58.0	57.0	16	1-284514-6
TIN	54.5	53.5	15	1-284514-5
TIN	51.0	50.0	14	1-284514-4
TIN	47.5	46.5	13	1-284514-3
TIN	44.0	43.0	12	1-284514-2
TIN	40.5	39.5	11	1-284514-1
TIN	37.0	36.0	10	1-284514-0
TIN	33.5	32.5	9	284514-9
TIN	30.0	29.0	8	284514-8
TIN	26.5	25.5	7	284514-7
TIN	23.0	22.0	6	284514-6
TIN	19.5	18.5	5	284514-5
TIN	16.0	15.0	4	284514-4
TIN	12.5	11.5	3	284514-3
TIN	9.0	8.0	2	284514-2

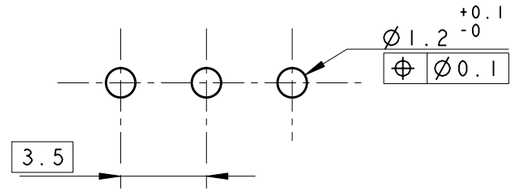

RECOMMENDED PC BOARD LAYOUT

THIS DRAWING IS A CONTROLLED DOCUMENT.

DIMENSIONS: mm

TOLERANCES UNLESS OTHERWISE SPECIFIED:
0 PLC ±-
1 PLC ±.3
2 PLC ±.25
3 PLC ±-
4 PLC ±-
ANGLES ±2

MATERIAL 1

FINISH 1

DWN E. ZANOLINI 06FEB2002
CHK E. ZANOLINI 06FEB2002
APVD D. BIEVENOUR 06FEB2002
PRODUCT SPEC 108-20166
APPLICATION SPEC 114-20079
WEIGHT -

TE Connectivity

NAME TERMINAL BLOCK, HEADER ASSEMBLY STRAIGHT, CLOSED ENDS 3.5mm PITCH

SIZE	CAGE CODE	DRAWING NO	RESTRICTED TO
A3	00779	C-284514	-

CUSTOMER DRAWING | SCALE 4:1 | SHEET 1 OF 1 | REV C3

1470-19 (3/11)

Pro/ENGINEER DRAWING

Компания «ЭлектроПласт» предлагает заключение долгосрочных отношений при поставках импортных электронных компонентов на взаимовыгодных условиях!

Наши преимущества:

- Оперативные поставки широкого спектра электронных компонентов отечественного и импортного производства напрямую от производителей и с крупнейших мировых складов;
- Поставка более 17-ти миллионов наименований электронных компонентов;
- Поставка сложных, дефицитных, либо снятых с производства позиций;
- Оперативные сроки поставки под заказ (от 5 рабочих дней);
- Экспресс доставка в любую точку России;
- Техническая поддержка проекта, помощь в подборе аналогов, поставка прототипов;
- Система менеджмента качества сертифицирована по Международному стандарту ISO 9001;
- Лицензия ФСБ на осуществление работ с использованием сведений, составляющих государственную тайну;
- Поставка специализированных компонентов (Xilinx, Altera, Analog Devices, Intersil, Interpoint, Microsemi, Aeroflex, Peregrine, Syfer, Eurofarad, Texas Instrument, Miteq, Cobham, E2V, MA-COM, Hittite, Mini-Circuits,General Dynamics и др.);

Помимо этого, одним из направлений компании «ЭлектроПласт» является направление «Источники питания». Мы предлагаем Вам помощь Конструкторского отдела:

- Подбор оптимального решения, техническое обоснование при выборе компонента;
- Подбор аналогов;
- Консультации по применению компонента;
- Поставка образцов и прототипов;
- Техническая поддержка проекта;
- Защита от снятия компонента с производства.

Как с нами связаться

Телефон: 8 (812) 309 58 32 (многоканальный)
Факс: 8 (812) 320-02-42
Электронная почта: org@eplast1.ru
Адрес: 198099, г. Санкт-Петербург, ул. Калинина, дом 2, корпус 4, литера А.