taoglas
antenna solutions

Close-up of CAB.6009

CAB.6009

Specification

Part No.	**CAB.6009**
Product Name	**CAB.6009** Taoglas Cable Assembly TNC(F) Jack with O-Ring to 100mm (3.94") 1.37 to IPEX MHFHT(U.FL comp)

1. Cable Insertion Loss

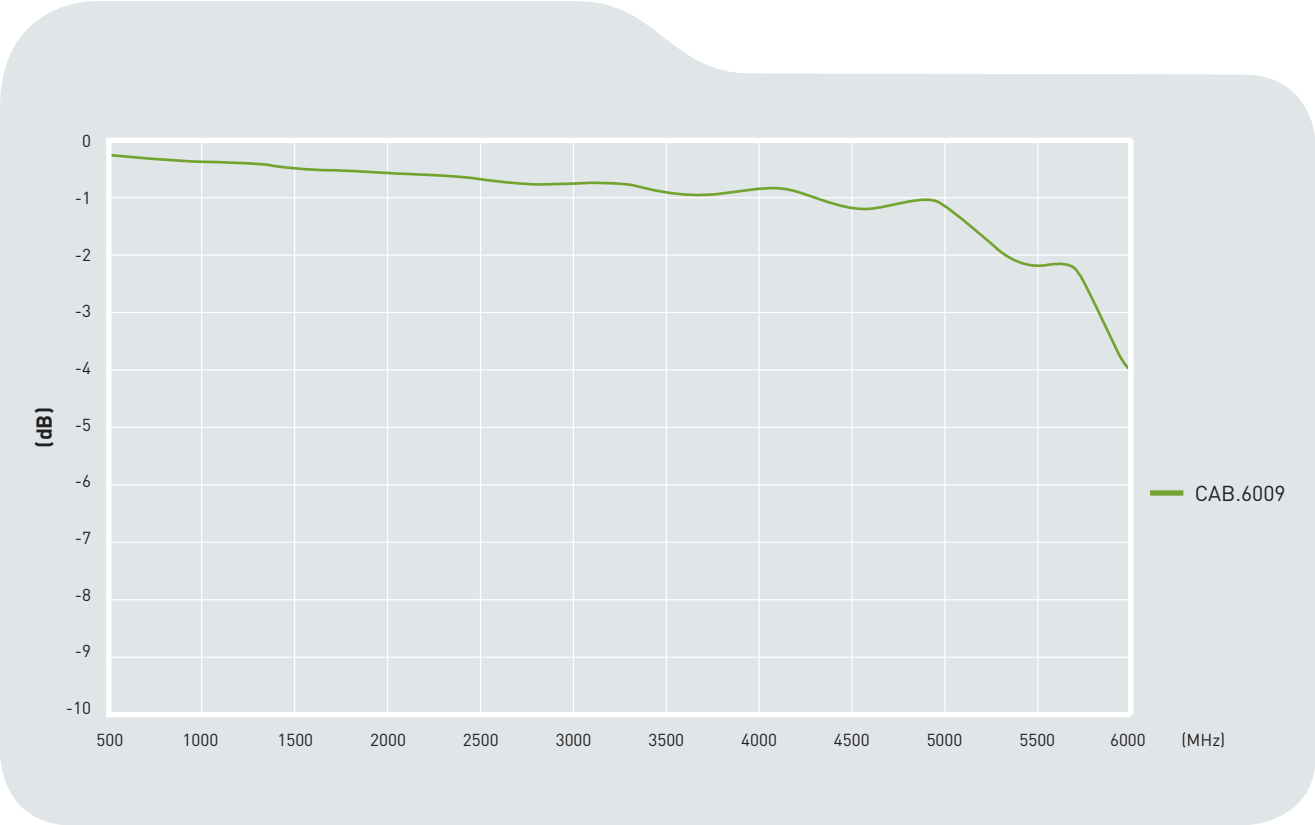

2. 1.37 Cable Specification

2.1 Drawing - Cross Section

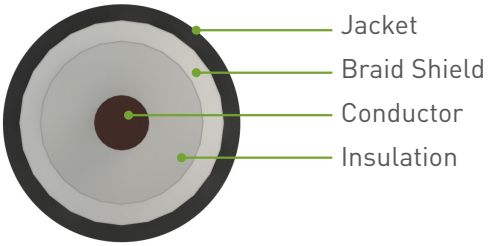

2.2 Structure and Dimensions

Conductor

- Material - Silver Coated Copper
- 30AWG(7/0.102mm)
- Diameter - 0.31mm

Insulation

- Material - FEP
- Avg. Thickness - 0.30mm
- Diameter - 0.92 $^{\pm 0.03mm}$
- Colour - Clear

Braid Shield

- Material - Silver Coated Copper
- Structure - 16/6/0.050mm $^{\pm 0.003}$
- Coverage - 95%
- Diameter - 1.15 $^{\pm 0.05mm}$

Jacket

- Material - FEP
- Avg. Thickness - 0.13mm
- Diameter - 1.37 $^{\pm 0.05mm}$
- Color - Grey GY-08/Black

2.3 Electrical & Physical Specification

SPECIFICATION			
Item:			30 AWG
Rating Temp Voltage:			105°C 30V UL 1979
Insulation Resistance:			3000 MEGA OHM-KM Min.
Conductor Resistance:			335 OHM/KM/20°C Max.
Dielectric Strength:			AC 1.0 KV/minute
Spark test:			2.5 KV
Insulation	**Unaged**	**Tensile Strength**	2500 PSI Min.(1.76Kg/mm²)
		Elongation	200% min.
	Aged	**Tensile Strength**	Unaged Min 75%(168HRS*232°C)
		Elongation	Unaged Min 75%(168HRS*232°C)
Jacket	**Unaged**	**Tensile Strength**	2500 PSI Min.(1.76Kg/mm²)
		Elongation	200% min.
	Aged	**Tensile Strength**	Unaged Min 75%(168HRS*232°C)
		Elongation	Unaged Min 75%(168HRS*232°C)
Nom. Impedance			50 ± 3 Ohms
Nom. Capacitance			96 ± 3 pF/m
Nom. Vel. Of Prop.			69%
VSWR (0-6GHz)			Max 1.3
Flame Test			VW-1 OK
Thermal Shock			Less 1mm at 232°C/1 HR
Bend Radius			9mm min.
Attenuation (dB/1M)			2.0GHz 2.20
			2.4GHz 2.60
			3.0GHz 2.80
			4.0GHz 3.40
			5.0GHz 3.80
			6.0GHz 4.30

3. Technical Drawing

3.1 CAB.695

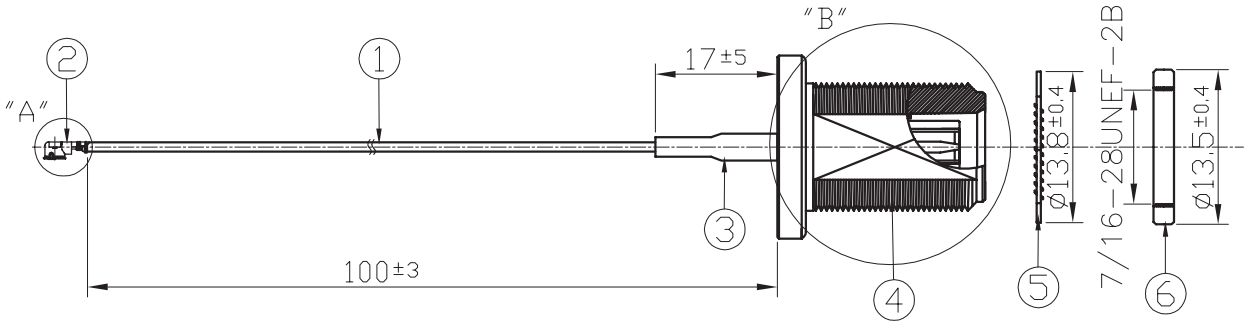

	Name	Material	Finish	QTY
1	1.37 Coaxial Cable	FEP	Black	1
2	IPEX MHFI Connector	Brass	Gold	1
3	Heat Shrink Tube	PE	Black	1
4	TNC(F)ST O-Ring	Brass	Ni Plated	1
5	TNC Washer	Brass	Ni Plated	1
6	TNC NUT	Brass	Ni Plated	1

3.2 Connectors

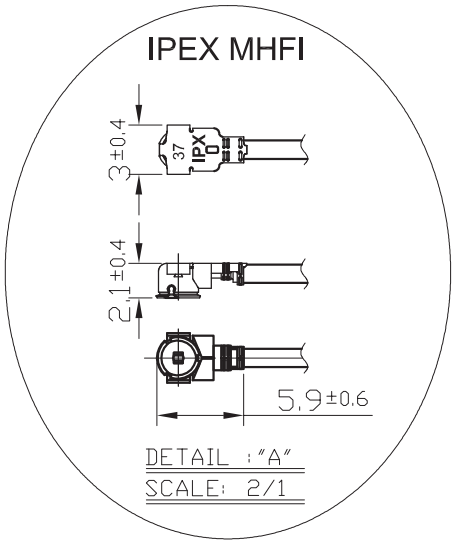

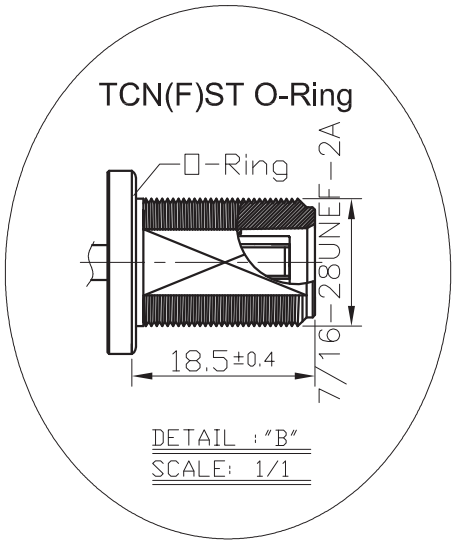

Компания «ЭлектроПласт» предлагает заключение долгосрочных отношений при поставках импортных электронных компонентов на взаимовыгодных условиях!

Наши преимущества:

- Оперативные поставки широкого спектра электронных компонентов отечественного и импортного производства напрямую от производителей и с крупнейших мировых складов;
- Поставка более 17-ти миллионов наименований электронных компонентов;
- Поставка сложных, дефицитных, либо снятых с производства позиций;
- Оперативные сроки поставки под заказ (от 5 рабочих дней);
- Экспресс доставка в любую точку России;
- Техническая поддержка проекта, помощь в подборе аналогов, поставка прототипов;
- Система менеджмента качества сертифицирована по Международному стандарту ISO 9001;
- Лицензия ФСБ на осуществление работ с использованием сведений, составляющих государственную тайну;
- Поставка специализированных компонентов (Xilinx, Altera, Analog Devices, Intersil, Interpoint, Microsemi, Aeroflex, Peregrine, Syfer, Eurofarad, Texas Instrument, Miteq, Cobham, E2V, MA-COM, Hittite, Mini-Circuits,General Dynamics и др.);

Помимо этого, одним из направлений компании «ЭлектроПласт» является направление «Источники питания». Мы предлагаем Вам помощь Конструкторского отдела:

- Подбор оптимального решения, техническое обоснование при выборе компонента;
- Подбор аналогов;
- Консультации по применению компонента;
- Поставка образцов и прототипов;
- Техническая поддержка проекта;
- Защита от снятия компонента с производства.

Как с нами связаться

Телефон: 8 (812) 309 58 32 (многоканальный)
Факс: 8 (812) 320-02-42
Электронная почта: org@eplast1.ru
Адрес: 198099, г. Санкт-Петербург, ул. Калинина, дом 2, корпус 4, литера А.