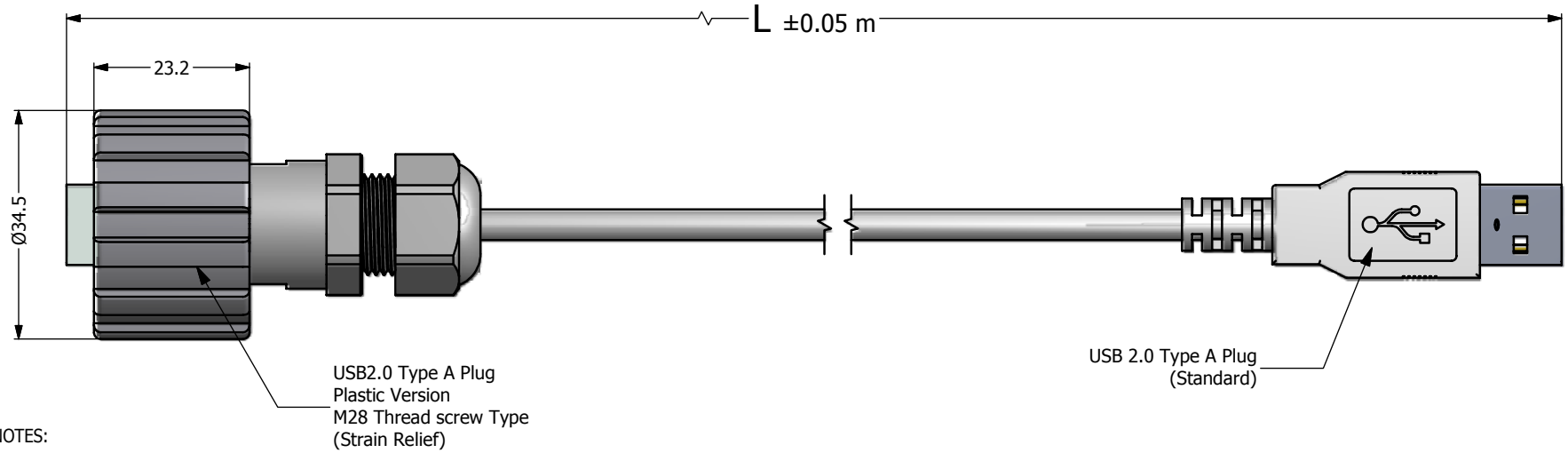

NOTES:

1. Electrical Specifications:

Meets USB 2.0 specifications

Low level Contact Resistance: 30 mOhm max.

Insulation Resistance 1000 MOhm min.

Currant Rating: 1.5 A max. @ 25˚C

DWV: 500 VAC/60s at sea level

Operating Temperature: -40˚C to +80˚C

2. Material and Finish:

- M28 Thread Coupling Ring: Polyester (Black); UL94 V-0
- Plug Housing: Polyester (Black); UL94 V-0
- Interfacial Seal: Silicone, Color: White
- Cable Gland: PA (Black); UL94 V-0
- Cable Gland Seal: NBR, Color: Black
- USB Insulator: PBT, UL 94V-0, Color: White
- USB Overmold: PVC, UL94 V-0, Color: Black
- USB Metal Shell: SPCC. Nickel plated
- USB Contact: Copper Alloy, 30 u" min. Au over 40 u" min. Nickel Plated

3. Shielded USB Cable Confirguration

AWM 2725 AWG28/1p + AWG24/2c, OD: 4.5 mm Color: black

4. **RoHS compliant**

Directive 2002/95/EC RoHS Compliant

Cable Length L	Part Number
2 m	17-200511
3 m	17-200521
4.5 m	17-200531

THIS DRAWING MAY NOT BE COPIED OR REPRODUCED IN ANY WAY, AND MAY NOT BE PASSED ON TO A THIRD PARTY WITHOUT WRITTEN PERMISSION. OWNERSHIP AND COPYRIGHT OF CONEC CORPORATION

DO NOT ALTER CAD DRAWING BY HAND

Customer:

Name	Title	Approval Date

Rev.	Changes	Date	Name
a	original		

Tolerance
Unless otherwise specified
0 PLC ± 0.30
1 PLC ± 0.20
2 PLC ± 0.10
3 PLC ± 0.05
ANGLES ± 1˚

Autodesk Inventor

2009	Date	Name
Draw.	Jul. 08	Vincent Ke
Appd.	Jul. 08	J. chaudry
Norm		
D-old		

CONEC®

Scale: 1.5:1

Dim. in m

Material: See Notes

Title: USB Patch Cord
USB 2.0 Type A Plug (Strain Relief)
to USB 2.0 Type A Plug (Standrad)

Drawing No.: 17K1A131

DIN A3

Part No.: SEE P/N ABOVE

Sheet 1/1

Компания «ЭлектроПласт» предлагает заключение долгосрочных отношений при поставках импортных электронных компонентов на взаимовыгодных условиях!

Наши преимущества:

- Оперативные поставки широкого спектра электронных компонентов отечественного и импортного производства напрямую от производителей и с крупнейших мировых складов;
- Поставка более 17-ти миллионов наименований электронных компонентов;
- Поставка сложных, дефицитных, либо снятых с производства позиций;
- Оперативные сроки поставки под заказ (от 5 рабочих дней);
- Экспресс доставка в любую точку России;
- Техническая поддержка проекта, помощь в подборе аналогов, поставка прототипов;
- Система менеджмента качества сертифицирована по Международному стандарту ISO 9001;
- Лицензия ФСБ на осуществление работ с использованием сведений, составляющих государственную тайну;
- Поставка специализированных компонентов (Xilinx, Altera, Analog Devices, Intersil, Interpoint, Microsemi, Aeroflex, Peregrine, Syfer, Eurofarad, Texas Instrument, Miteq, Cobham, E2V, MA-COM, Hittite, Mini-Circuits,General Dynamics и др.);

Помимо этого, одним из направлений компании «ЭлектроПласт» является направление «Источники питания». Мы предлагаем Вам помощь Конструкторского отдела:

- Подбор оптимального решения, техническое обоснование при выборе компонента;
- Подбор аналогов;
- Консультации по применению компонента;
- Поставка образцов и прототипов;
- Техническая поддержка проекта;
- Защита от снятия компонента с производства.

Как с нами связаться

Телефон: 8 (812) 309 58 32 (многоканальный)
Факс: 8 (812) 320-02-42
Электронная почта: org@eplast1.ru
Адрес: 198099, г. Санкт-Петербург, ул. Калинина, дом 2, корпус 4, литера А.