OFFLINE GATE DRIVE TRANSFORMERS

Pulse®
A TECHNITROL COMPANY

RoHS COMPLIANT

- UL and C-UL recognized, TÜV approved components
- 3000Vrms gate to drive winding test
- Useful operating frequency from 50kHz to 500kHz
- Most popular winding configurations

Electrical Specifications @ 25°C — Operating Temperature -40°C to 130°C

Part[4] Number	Turns Ratio	Reference Data		Primary Inductance (1-10) (µH MIN)	Leakage Inductance Gate to Drive (µH MAX)	DCR Drive (1-10) (mΩ ±20%)	DCR Gates (mΩ ±20%)	Drive Pri-Sec (Vrms)
		ET (V * µsec MAX)	Maximum Flux Density					
P0584	1:1:1	95.0	2100	450	0.5	80	72	3000
P0585	1:1:1:1:1	95.0	2100	450	3.0	330	180	3000

NOTES:

1. These gate drive transformers are meant to operate between 50 and 300kHz with a 12V, 45% bipolar waveform.
2. The peak flux density should remain below 2100 Gauss to ensure that the core does not saturate. Use the following procedure to calculate the peak flux density:
   A. Calculate the Volt-µsec product (ET):
   ET = 10^3 * (Drive Voltage) * (Don) / (Frequency in kHz)
   B. Calculate the operating flux density (B): Bpk (Gauss) = 40.32 * ET/Ff where: Ff = 1 for unipolar drive applications and 2 for bipolar drive applications
3. The temperature rise of the component is calculated based on the total core loss and copper loss:
   A. To calculate total copper loss (W), use the following formula:
   Copper Loss (W) = $Irms^2$ * (DCR_Drive + (# of Gates) * DCR_Gates)
   B. To calculate total core loss (W), use the following formula:
   Core Loss (W) = 7.5E-5 * $(\text{Frequency in kHz})^{1.67}$ * $(20.16 * ET/1000)^{2.532}$
   C. To calculate temperature rise, use the following formula:
   Temperature Rise (C) = 60.18 * $(\text{Core Loss(W) + Copper Loss (W)})^{.833}$
4. To order RoHS compliant part, add the suffix "**NL**" to the part number (i.e. P0584 becomes P0584**NL**).

Mechanical

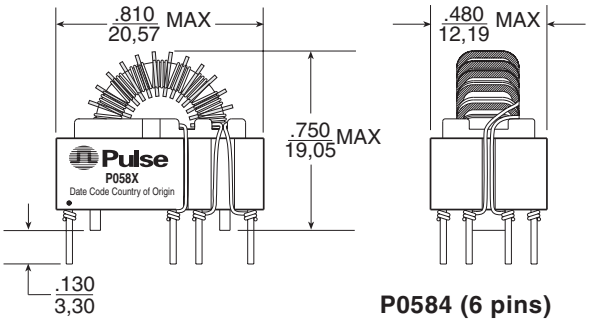

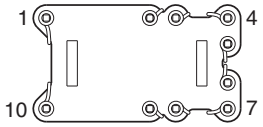

P0584 (6 pins)

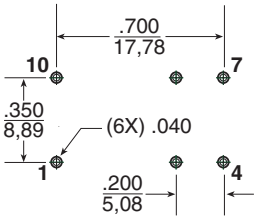

P0585 (10 pins)

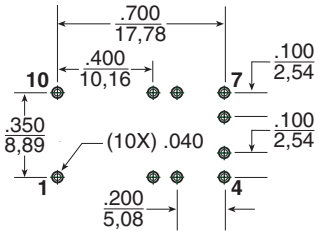

SUGGESTED PCB HOLE PATTERN

Schematics

P0584

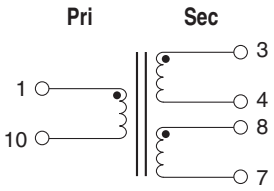

P0585

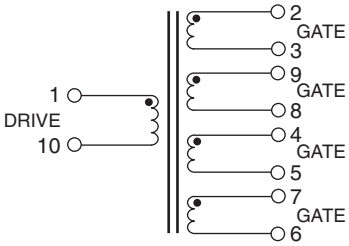

Weight . . . . . .5 grams
Tray 20/tray

Dimensions: Inches / mm
Unless otherwise specified, all tolerances are ± .010 / 0,25

For More Information:

Pulse Worldwide Headquarters
12220 World Trade Drive
San Diego, CA 92128
U.S.A.
www.pulseeng.com
TEL: 858 674 8100
FAX: 858 674 8262

Pulse Northern Europe
3 Huxley Road
Surrey Research Park
Guildford, Surrey GU2 5RE
United Kingdom
TEL: 44 1483 401700
FAX: 44 1483 401701

Pulse Southern Europe
Zone Industrielle
F-39270
Orgelet
France
TEL: 33 3 84 35 04 04
FAX: 33 3 84 25 46 41

Pulse China Headquarters
No. 1
Industrial District
Changan, Dongguan
China
TEL: 86 769 85538070
FAX: 86 769 85538870

Pulse North China
Room 1503
XinYin Building
No. 888 YiShan Road
Shanghai 200233
China
TEL: 86 21 54643211/2
FAX: 86 21 54643210

Pulse South Asia
150 Kampong Ampat
#07-01/02
KA Centre
Singapore 368324
TEL: 65 6287 8998
FAX: 65 6280 0080

Pulse North Asia
No. 26
Kao Ching Road
Yang Mei Chen
Taoyuan Hsien
Taiwan, R. O. C.
TEL: 886 3 4641811
FAX: 886 3 4641911

Performance warranty of products offered on this data sheet is limited to the parameters specified. Data is subject to change without notice. Other brand and product names mentioned herein may be trademarks or registered trademarks of their respective owners.
© Copyright, 2006. Pulse Engineering, Inc. All rights reserved.

Компания «ЭлектроПласт» предлагает заключение долгосрочных отношений при поставках импортных электронных компонентов на взаимовыгодных условиях!

Наши преимущества:

- Оперативные поставки широкого спектра электронных компонентов отечественного и импортного производства напрямую от производителей и с крупнейших мировых складов;
- Поставка более 17-ти миллионов наименований электронных компонентов;
- Поставка сложных, дефицитных, либо снятых с производства позиций;
- Оперативные сроки поставки под заказ (от 5 рабочих дней);
- Экспресс доставка в любую точку России;
- Техническая поддержка проекта, помощь в подборе аналогов, поставка прототипов;
- Система менеджмента качества сертифицирована по Международному стандарту ISO 9001;
- Лицензия ФСБ на осуществление работ с использованием сведений, составляющих государственную тайну;
- Поставка специализированных компонентов (Xilinx, Altera, Analog Devices, Intersil, Interpoint, Microsemi, Aeroflex, Peregrine, Syfer, Eurofarad, Texas Instrument, Miteq, Cobham, E2V, MA-COM, Hittite, Mini-Circuits,General Dynamics и др.);

Помимо этого, одним из направлений компании «ЭлектроПласт» является направление «Источники питания». Мы предлагаем Вам помощь Конструкторского отдела:

- Подбор оптимального решения, техническое обоснование при выборе компонента;
- Подбор аналогов;
- Консультации по применению компонента;
- Поставка образцов и прототипов;
- Техническая поддержка проекта;
- Защита от снятия компонента с производства.

Как с нами связаться

Телефон: 8 (812) 309 58 32 (многоканальный)
Факс: 8 (812) 320-02-42
Электронная почта: org@eplast1.ru
Адрес: 198099, г. Санкт-Петербург, ул. Калинина, дом 2, корпус 4, литера А.