NOTES:

1.0 ELECTRICAL SPECIFICATIONS:

1.1 FREQUENCY RANGE: DC to 2500 MHz

1.2 OPERATING RF INPUT POWER LEVEL: 1 WATT MAX.

1.3 MAIN RF PATH ATTENUATION: 0.5 ±0.15dB

1.4 SAMPLED PORT COUPLING: 26 ±1.2dB

1.5 VSWR: 1.20:1 MAX.

2.0 FINISHING

2.1 GREY OVER MIL-E-15090 TYPE II, CLASS 2
OVER MIL-C-5541 CLASS 3A
MEETS MIL-F-14072
MEETS MIL-E-5400

2.2 MARK UNIT AS SHOWN.
REF.: SLK-08902-82-02 &
SLK-09213-82-03

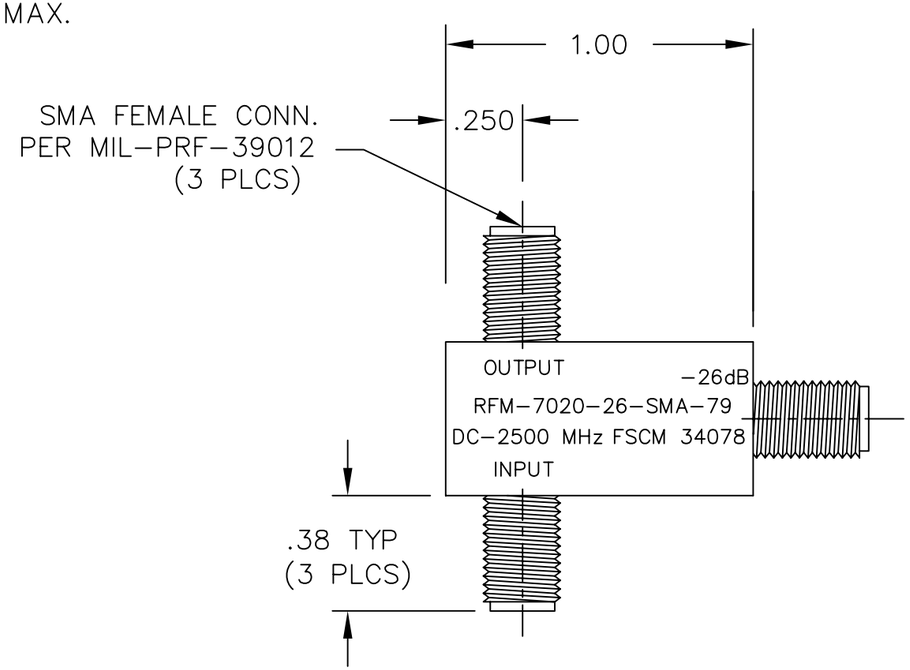

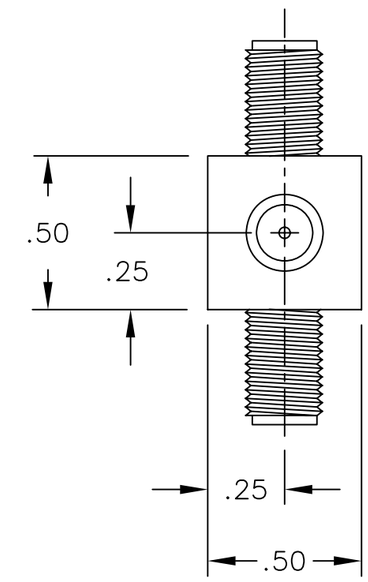

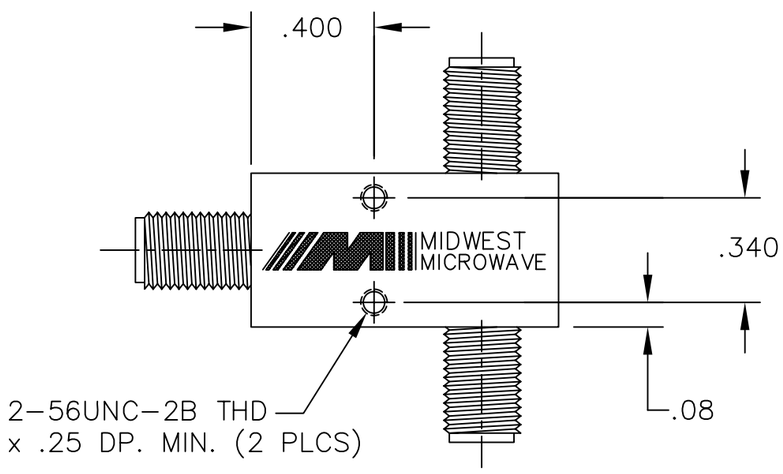

BACKSIDE
MARKING

REV.	DESCRIPTION	DATE
–	RELEASED	8/6/94
A	ECN 13919	9/12/94
A1	ADDED TITLEBLOCK	7/21/05

UNLESS OTHERWISE NOTED DIMENSIONS ARE IN INCHES AND TOLERANCES ARE:

3 PLACE DECIMALS ±.005

2 PLACE DECIMALS ±.02

FRACTIONS ±1/64

PARALLELITY: T.I.R. _____

FLATNESS: T.I.R. _____

CONCENTRICITY: T.I.R. _____

ANGLES AND PERPENDICULARITY: ±1°

FSCM NO. 34078

MIDWEST MICROWAVE

NOTICE: The information contained in this drawing is proprietary and must not be used without the permission of Midwest Microwave

TITLE: RF SIGNAL SAMPLER

DRAWN/DATE	ENG./DATE	DRAWING NUMBER
A.BEATTY 7/18/94	P.GOODMAN 8/5/94	RFM-7020-26-SMA-79
CHECKED/DATE M.HOLLMAN 8/1/94	APPROVED/DATE	SCALE: 2=1 SHEET 1 of 1

MODEL NUMBER: RFM-7020-26-SMA-79

REV. A1

Компания «ЭлектроПласт» предлагает заключение долгосрочных отношений при поставках импортных электронных компонентов на взаимовыгодных условиях!

Наши преимущества:

- Оперативные поставки широкого спектра электронных компонентов отечественного и импортного производства напрямую от производителей и с крупнейших мировых складов;
- Поставка более 17-ти миллионов наименований электронных компонентов;
- Поставка сложных, дефицитных, либо снятых с производства позиций;
- Оперативные сроки поставки под заказ (от 5 рабочих дней);
- Экспресс доставка в любую точку России;
- Техническая поддержка проекта, помощь в подборе аналогов, поставка прототипов;
- Система менеджмента качества сертифицирована по Международному стандарту ISO 9001;
- Лицензия ФСБ на осуществление работ с использованием сведений, составляющих государственную тайну;
- Поставка специализированных компонентов (Xilinx, Altera, Analog Devices, Intersil, Interpoint, Microsemi, Aeroflex, Peregrine, Syfer, Eurofarad, Texas Instrument, Miteq, Cobham, E2V, MA-COM, Hittite, Mini-Circuits,General Dynamics и др.);

Помимо этого, одним из направлений компании «ЭлектроПласт» является направление «Источники питания». Мы предлагаем Вам помощь Конструкторского отдела:

- Подбор оптимального решения, техническое обоснование при выборе компонента;
- Подбор аналогов;
- Консультации по применению компонента;
- Поставка образцов и прототипов;
- Техническая поддержка проекта;
- Защита от снятия компонента с производства.

Как с нами связаться

Телефон: 8 (812) 309 58 32 (многоканальный)
Факс: 8 (812) 320-02-42
Электронная почта: org@eplast1.ru
Адрес: 198099, г. Санкт-Петербург, ул. Калинина, дом 2, корпус 4, литера А.