THIS DRAWING IS UNPUBLISHED. RELEASED FOR PUBLICATION -,- .
© COPYRIGHT - By - ALL RIGHTS RESERVED.

METRIC | LOC — | DIST —

REVISIONS

P	LTR	DESCRIPTION	DATE	DWN	APVD
	E	END STAND OFF WIDTH INCREASED	07JAN2016	KJK	PS

POS. PER ROW 'N'	L	PART NUMBER		
—	—	—		
2	5.08	215309-2		
3	7.62		-3	
4	10.16		-4	
5	12.70		-5	
6	15.24		-6	
7	17.78		-7	
8	20.32		-8	
9	22.86		-9	
10	25.40	1-	-0	
11	27.94	~~1-~~	~~-1~~	11
12	30.48	1-	-2	
13	33.02	1-	-3	
14	35.56	1-	-4	
15	38.10	1-	-5	
16	40.64	1-	-6	
17	43.18	1-	-7	
18	45.72	1-	-8	
19	48.26	~~1-~~	~~-9~~	11
20	50.80	2-	-0	
21	53.34	~~2-~~	~~-1~~	
22	55.88	~~2-~~	~~-2~~	11
23	58.42	~~2-~~	~~-3~~	
24	60.96	2-	-4	
25	63.50	2-	-5	
26	66.04	~~2-~~	~~-6~~	11
27	68.58	~~2-~~	~~-7~~	
28	71.12	2-	-8	
29	73.66	2-	-9	
30	76.20	3-	-0	
31	78.74	3-	-1	
32	81.28	3-	-2	
33	83.82	~~3-~~	~~-3~~	10
34	86.36	3-	-4	
35	88.90	~~3-~~	~~-5~~	11
36	91.44	3-215309-6		

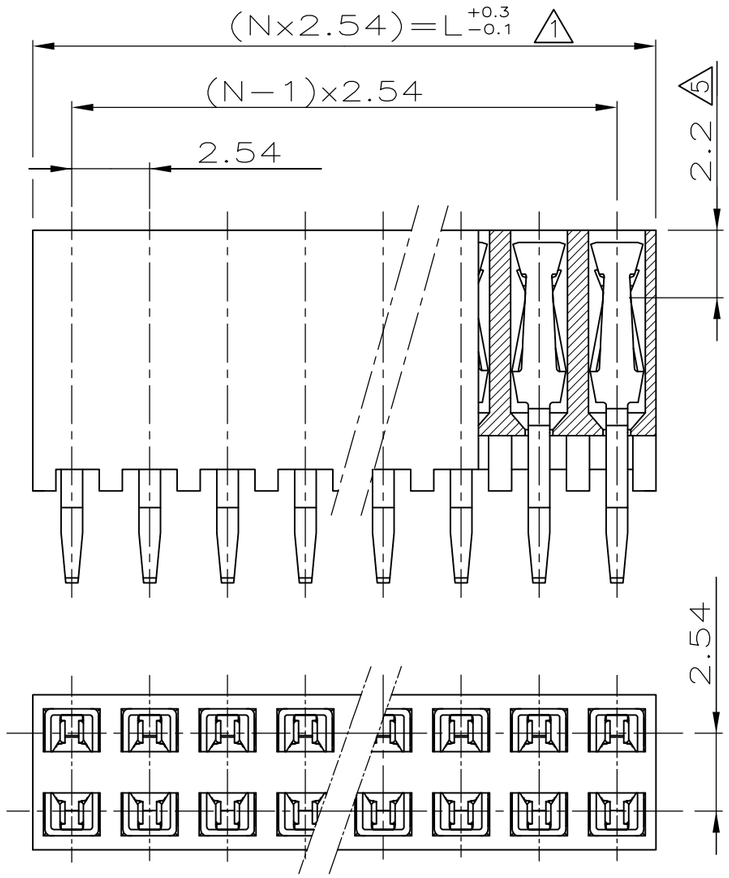

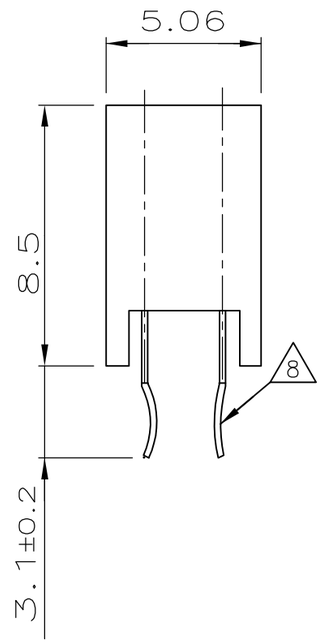

NOTES:

1. TO DETERMINE DIMENSIONS TAKE 2xN = NR. OF POS.
FOR EXAMPLE: 2x10 POS.: N x 2,54 = 25,4 mm.
FOR ORDER NR. USE BASIC NR. + NR. OF POS.
FOR EXAMPLE: 2x2 POS.= 215 309-2 (SHORTEST VERSION)
2x36 POS.= 3-215 309-6 (LONGEST VERSION)
2. HOUSING MATERIAL: GREEN GLASSFILLED POLYESTER, UL 94V-0
CONTACT MATERIAL: PHOSPHOR BRONZE.
3. PLATING: UNDERCOATING: 1,3µm Ni.
AT CONT.PLACE: 0,8µm Au.
AT SOLDER-TYNES:MIN. 2,5µm Sn.
4. MATES WITH 0,63 SQUARE/ROUND MODU POSTS.
5. CONTACT-POINT.
6. RECOMMENDED P.C.BOARD-THICKNESS: 1,6.
8. RETENTION FEATURE.
9. HV100 CONNECTOR PACKED IN ANTISTATIC BLISTER
10. OBSOLETE PARTS: OBSOLETE CIS STREAMLINING PER D.RENAUD/D.SINISI
11. OBSOLETE

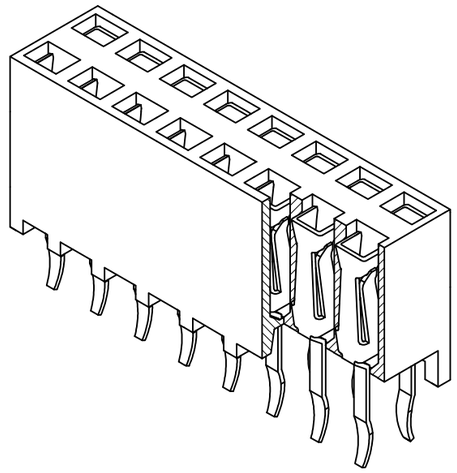

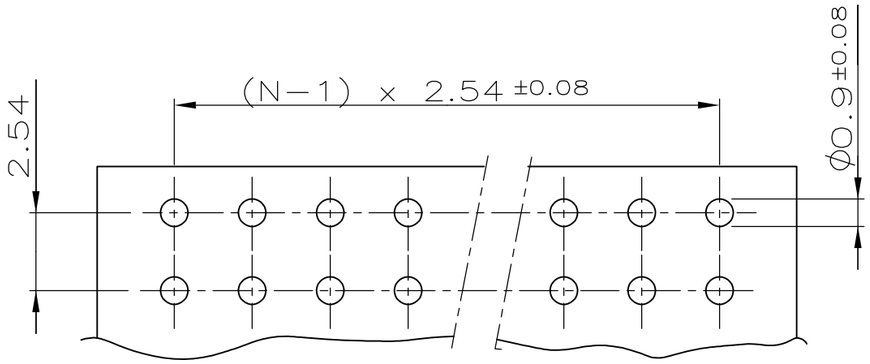

P.C.-BOARD HOLE-PATTERN

THIS DRAWING IS A CONTROLLED DOCUMENT.

DIMENSIONS: mm

TOLERANCES UNLESS OTHERWISE SPECIFIED: ±0.15
0 PLC ± -
1 PLC ± -
2 PLC ± -
3 PLC ± -
4 PLC ± -
ANGLES ± -

MATERIAL: SEE NOTES
FINISH: SEE NOTES

DWN L.V.D.HEYDEN 09.07.86
CHK W.SIMONS -
APVD L.v.SOEST
PRODUCT SPEC 108-19056
APPLICATION SPEC —
WEIGHT —

TE Connectivity

NAME: HV 100 VERTICAL CONNECTOR DUAL ROW, 8,5mm HEIGHT, TOP ENTRY, GOLD, MAX. 2X36 POSITIONS

SIZE	CAGE CODE	DRAWING NO	RESTRICTED TO
A3	00779	C-215309	—

CUSTOMER DRAWING | SCALE 5:1 | SHEET 1 OF 1 | REV E

Компания «ЭлектроПласт» предлагает заключение долгосрочных отношений при поставках импортных электронных компонентов на взаимовыгодных условиях!

Наши преимущества:

- Оперативные поставки широкого спектра электронных компонентов отечественного и импортного производства напрямую от производителей и с крупнейших мировых складов;
- Поставка более 17-ти миллионов наименований электронных компонентов;
- Поставка сложных, дефицитных, либо снятых с производства позиций;
- Оперативные сроки поставки под заказ (от 5 рабочих дней);
- Экспресс доставка в любую точку России;
- Техническая поддержка проекта, помощь в подборе аналогов, поставка прототипов;
- Система менеджмента качества сертифицирована по Международному стандарту ISO 9001;
- Лицензия ФСБ на осуществление работ с использованием сведений, составляющих государственную тайну;
- Поставка специализированных компонентов (Xilinx, Altera, Analog Devices, Intersil, Interpoint, Microsemi, Aeroflex, Peregrine, Syfer, Eurofarad, Texas Instrument, Miteq, Cobham, E2V, MA-COM, Hittite, Mini-Circuits,General Dynamics и др.);

Помимо этого, одним из направлений компании «ЭлектроПласт» является направление «Источники питания». Мы предлагаем Вам помощь Конструкторского отдела:

- Подбор оптимального решения, техническое обоснование при выборе компонента;
- Подбор аналогов;
- Консультации по применению компонента;
- Поставка образцов и прототипов;
- Техническая поддержка проекта;
- Защита от снятия компонента с производства.

Как с нами связаться

Телефон: 8 (812) 309 58 32 (многоканальный)
Факс: 8 (812) 320-02-42
Электронная почта: org@eplast1.ru
Адрес: 198099, г. Санкт-Петербург, ул. Калинина, дом 2, корпус 4, литера А.