THIS DRAWING IS UNPUBLISHED.
VERTRAULICHE UNVERÖFFENTLICHTE ZEICHNUNG.
© COPYRIGHT 2007 BY AMP INCORPORATED. ALL RIGHTS RESERVED.
ALLE RECHTE VORBEHALTEN.

RELEASED FOR PUBLICATION
FÜR FREIGABE VERÖFFENTLICHUNG
,19-.

MATED WITH:
PASSEND ZU:
-

LOC	DIST
A1	-

PROJECT NR.:

REVISIONS
ÄNDERUNGEN

P	LTR	DESCRIPTION BESCHREIBUNG	DATE	DWN	APVD
	A	ZEICHNUNG NEU ERSTELLT	19-MAR-07	Ueck.	-
	A1	1-1703543-0 IST NEU	23-MAY-07	M.Zayd	Thiel

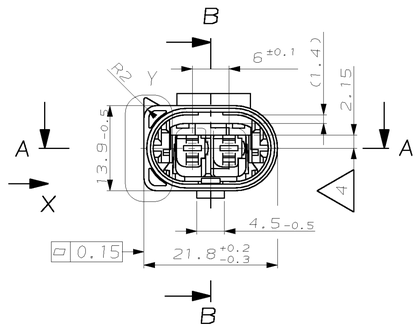

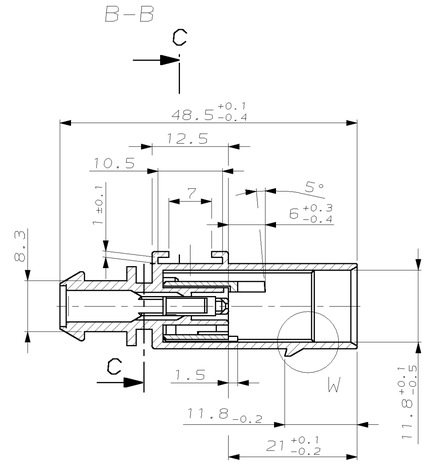

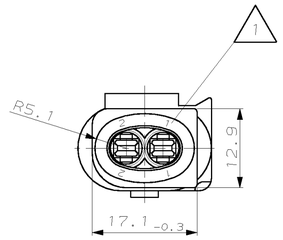

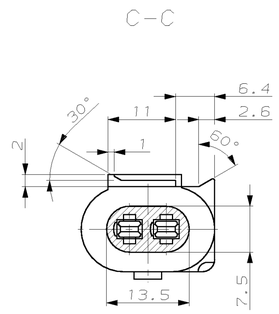

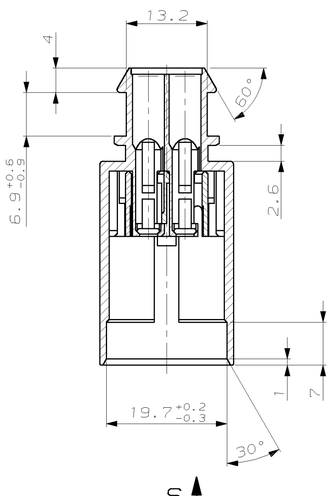

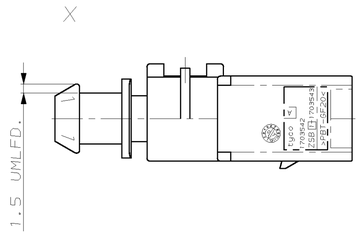

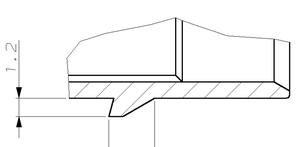

BEMERKUNGEN
NOTES

1. KONTAKTKAMMERNUMMER
CONTACT CAVITY NUMBER

2. VERPACKT ALS SCHÜTTGUT
BULK PACKAGED

3. DAS TEIL 1703543 WIRD Z.B. MIT DEM KONTAKT 2-964300-1 UND EINER EINZELADERDICHTUNG 963294-1 BESTÜCKT AUF DIE ENTSPRECHENDE SCHNITTSTELLE NACH 114-18131 GESTECKT
THE PART NO. 1703543 ASSEMBLED FOR EXAMPLE WITH CONTACT 2-964300-1 AND A SEALING 963294-1 WILL HAVE A SUITABLE MATING PART ACC. TO 114-18131

4. LIEFERZUSTAND GEZEICHNET; VERRIEGELUNG IN VORRASTSTELLUNG; NACH KONTAKTBESTUECKUNG IN DIESER RICHTUNG VERSCHIEBEN MIT WERKZEUG 2-1355149-1
SHOWN AS SUPPLIED; RETAINER IN PRELOCKED POSITION; AFTER CONTACT LOADING TO SHIFT IN THIS DIRECTION WITH TOOL 2-1355149-1

5. GEHÄUSE OHNE EINSCHUB
HOUSING WITHOUT SNAP-IN ATTACHMENT

Y 1:1 CODINGS
KODIERUNGEN

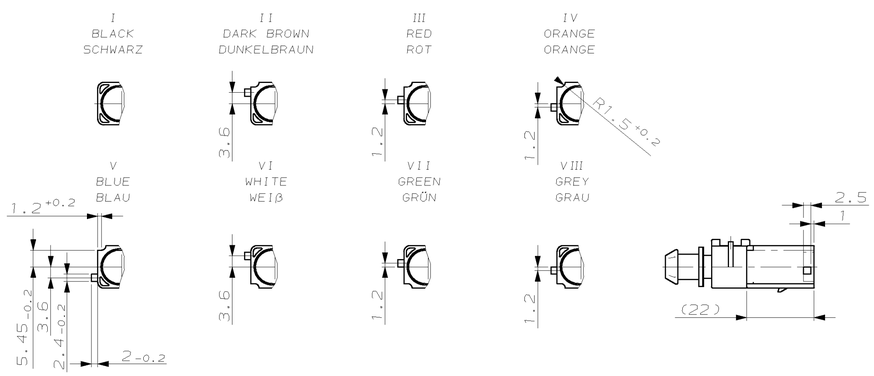

5 S 5:1

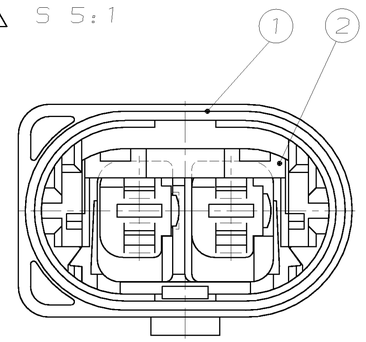

	COD	PART-NO	Tyco REV	ITEM NO	QTY	DESCRIPTION	MATERIAL	COLOR
5	VIII	2-1703543-8	A	2	1	RETAINER, ...	PBT-GF30	VIOLET
				1	1	2POS, TAB 2.8X0.8, TAB HSG...	PBT-GF20	GREY
	VII	2-1703543-7	A	2	1	RETAINER, ...	PBT-GF30	VIOLET
				1	1	2POS, TAB 2.8X0.8, TAB HSG...	PBT-GF20	GREEN
	VI	2-1703543-6	A	2	1	RETAINER, ...	PBT-GF30	VIOLET
				1	1	2POS, TAB 2.8X0.8, TAB HSG...	PBT-GF20	WHITE
	V	2-1703543-5	A	2	1	RETAINER, ...	PBT-GF30	VIOLET
				1	1	2POS, TAB 2.8X0.8, TAB HSG...	PBT-GF20	BLUE
	IV	2-1703543-4	A	2	1	RETAINER, ...	PBT-GF30	VIOLET
				1	1	2POS, TAB 2.8X0.8, TAB HSG...	PBT-GF20	ORANGE
	III	2-1703543-3	A	2	1	RETAINER, ...	PBT-GF30	VIOLET
				1	1	2POS, TAB 2.8X0.8, TAB HSG...	PBT-GF20	RED
	II	2-1703543-2	A	2	1	RETAINER, ...	PBT-GF30	VIOLET
				1	1	2POS, TAB 2.8X0.8, TAB HSG...	PBT-GF20	DARK BROWN
	I	2-1703543-1	A	2	1	RETAINER, ...	PBT-GF30	VIOLET
				1	1	2POS, TAB 2.8X0.8, TAB HSG...	PBT-GF20	BLACK
	VIII	1-1703543-8	A	2	1	RETAINER, ...	PBT-GF30	VIOLET
				1	1	2POS, TAB 2.8X0.8, TAB HSG...	PBT-GF20	GREY
	VII	1-1703543-7	A	2	1	RETAINER, ...	PBT-GF30	VIOLET
				1	1	2POS, TAB 2.8X0.8, TAB HSG...	PBT-GF20	GREEN
	VI	1-1703543-6	A	2	1	RETAINER, ...	PBT-GF30	VIOLET
				1	1	2POS, TAB 2.8X0.8, TAB HSG...	PBT-GF20	WHITE
	V	1-1703543-5	A	2	1	RETAINER, ...	PBT-GF30	VIOLET
				1	1	2POS, TAB 2.8X0.8, TAB HSG...	PBT-GF20	BLUE
	IV	1-1703543-4	A	2	1	RETAINER, ...	PBT-GF30	VIOLET
				1	1	2POS, TAB 2.8X0.8, TAB HSG...	PBT-GF20	ORANGE
	III	1-1703543-3	A	2	1	RETAINER, ...	PBT-GF30	VIOLET
				1	1	2POS, TAB 2.8X0.8, TAB HSG...	PBT-GF20	RED
	II	1-1703543-2	A	2	1	RETAINER, ...	PBT-GF30	VIOLET
				1	1	2POS, TAB 2.8X0.8, TAB HSG...	PBT-GF20	DARK BROWN
A1	I	1-1703543-0	A	2	1	RETAINER, ...	PBT-GF30	VIOLET
				1	1	2POS, TAB 2.8X0.8, TAB HSG...	PBT-GF20	DARK BROWN
		1-1703543-1	A	2	1	RETAINER, ...	PBT-GF30	VIOLET
				1	1	2POS, TAB 2.8X0.8, TAB HSG...	PBT-GF20	BLACK

THIS DRAWING IS A CONTROLLED DOCUMENT FOR AMP INCORPORATED. IT IS SUBJECT TO CHANGE AND THE CONTROLLING ENGINEERING ORGANIZATION SHOULD BE CONTACTED FOR THE LATEST REVISION.
DIESES ZEICHNUNGSDOKUMENT WIRD DURCH AMP INCORPORATED KONTROLLIERT. ÄNDERUNGEN, ZUR DEM TECHNISCHEN FORTSCHRITT DIENEN, SIND VORBEHALTEN. DEN JEWEILS LETZTGÜLTIGEN VERÖFFENTLICHUNGSSTAND ERFAHREN SIE AUF ANFRAGE.

DIMENSIONS: MM
DIMENSIONEN: MM

TOLERANCES UNLESS OTHERWISE SPECIFIED:
ALLGEMEINTOLERANZEN
~~ISO 2768-m~~
n. DIN 16901 - 140
0 PLCS ±-
1 PLC ±-
2 PLCS ±-
3 PLCS ±-
ANGLES/WINKEL ±0.5°
FINISH/OBERFLAECHE/FARBE

MATERIAL: S. TAB.
S. TAB.

DWN M.Ueckermann 14-MAR-07
CHK F.Thiel 14-MAR-07
APVD -
PRODUCT SPEC PRODUKTSPEZ. 108-18181
APPLICATION SPEC VERARBEITUNGSSPEZ. 114-18132
WEIGHT GEWICHT 7g

AMP
tyco Electronics AMP GmbH
D - 64625 Bensheim

NAME
2POS, TAB 2.8X0.8, TAB HSG, ASSEMBLY
2POL., FLS 2.8X0.8, FL.STECKERGEH., KOMPLETT

SIZE A1 | CAGE CODE 00779 | DRAWING NO ZEICHNUNGS-NR. ©-1703543 | RESTRICTED TO NUR FÜER —

CUSTOMER DRAWING /KUNDENZEICHNUNG
MASSSTAB 2:1 | BLATT 1 OF 1 VON 1 | REV A1

AMP 4805 REV 27JUN96

23-MAY-07 13:57:53 ep009478 s.1703543.1.c (in EDM)

Компания «ЭлектроПласт» предлагает заключение долгосрочных отношений при поставках импортных электронных компонентов на взаимовыгодных условиях!

Наши преимущества:

- Оперативные поставки широкого спектра электронных компонентов отечественного и импортного производства напрямую от производителей и с крупнейших мировых складов;
- Поставка более 17-ти миллионов наименований электронных компонентов;
- Поставка сложных, дефицитных, либо снятых с производства позиций;
- Оперативные сроки поставки под заказ (от 5 рабочих дней);
- Экспресс доставка в любую точку России;
- Техническая поддержка проекта, помощь в подборе аналогов, поставка прототипов;
- Система менеджмента качества сертифицирована по Международному стандарту ISO 9001;
- Лицензия ФСБ на осуществление работ с использованием сведений, составляющих государственную тайну;
- Поставка специализированных компонентов (Xilinx, Altera, Analog Devices, Intersil, Interpoint, Microsemi, Aeroflex, Peregrine, Syfer, Eurofarad, Texas Instrument, Miteq, Cobham, E2V, MA-COM, Hittite, Mini-Circuits,General Dynamics и др.);

Помимо этого, одним из направлений компании «ЭлектроПласт» является направление «Источники питания». Мы предлагаем Вам помощь Конструкторского отдела:

- Подбор оптимального решения, техническое обоснование при выборе компонента;
- Подбор аналогов;
- Консультации по применению компонента;
- Поставка образцов и прототипов;
- Техническая поддержка проекта;
- Защита от снятия компонента с производства.

Как с нами связаться

Телефон: 8 (812) 309 58 32 (многоканальный)
Факс: 8 (812) 320-02-42
Электронная почта: org@eplast1.ru
Адрес: 198099, г. Санкт-Петербург, ул. Калинина, дом 2, корпус 4, литера А.