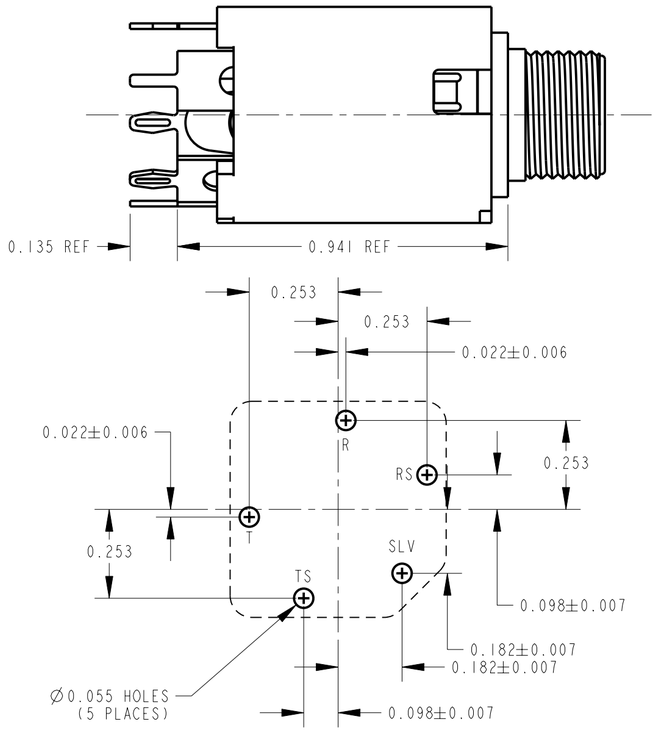

PCS TERMINAL OPTION
PCB LAYOUT - COMPONENT SIDE

11 **X**

N - MOLDED INSULATING NYLON BUSHING

MN - "M" - GOLD PLATED SPRINGS WITH GOLD ALLOY CONTACTS ON RING SPRINGS AND SHUNT SPRINGS (WHEN SHUNTS ARE USED)

"N" - MOLDED INSULATING NYLON BUSHING

RoHS COMPLIANT

TERMINAL OPTIONS:

BLANK - SOLDER TERMINAL

PC - 0.078 WIDE PC TAILS

PCS - SNAP-IN PC TAILS

CIRCUITRY:

1 - TIP OPEN CIRCUIT	TIP, SLEEVE
2A - TIP CLOSED CIRCUIT	TIP, SLEEVE
2B - TIP & RING OPEN CIRCUIT	RING, TIP, SLEEVE
3 - TIP OPEN CIRCUIT AND ISOLATE "MAKE" CIRCUIT	TIP, SLEEVE
3B - TIP CLOSED CIRCUIT AND RING OPEN CIRCUIT (1-C TRANSFER)	RING, TIP, SLEEVE
3D - 1 TIP CLOSED CIRCUIT AND 1 TIP OPEN CIRCUIT	TIP, TIP, SLEEVE
3E - TIP OPEN CIRCUIT AND ISOLATED "BREAK" CIRCUIT	TIP, SLEEVE
3F - TIP OPEN CIRCUIT AND RING CLOSED CIRCUIT	RING, TIP, SLEEVE
4B - TIP & RING CLOSED CIRCUIT	RING, TIP, SLEEVE

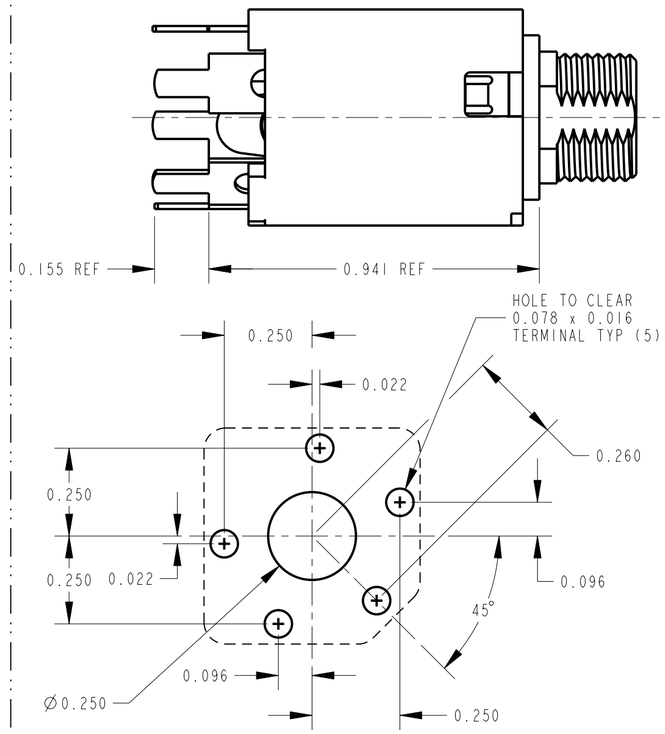

PC TERMINAL OPTION
PCB LAYOUT - COMPONENT SIDE

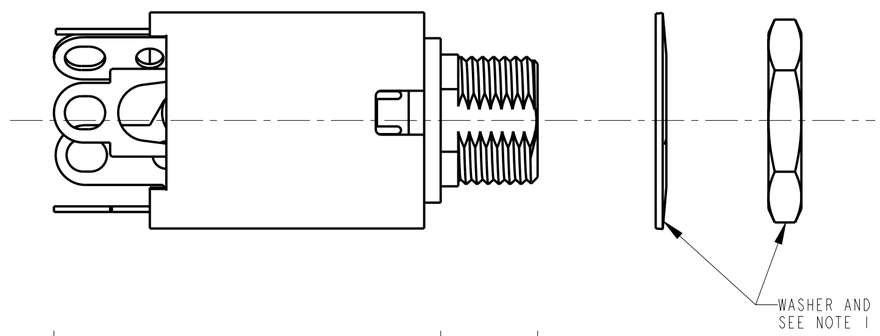

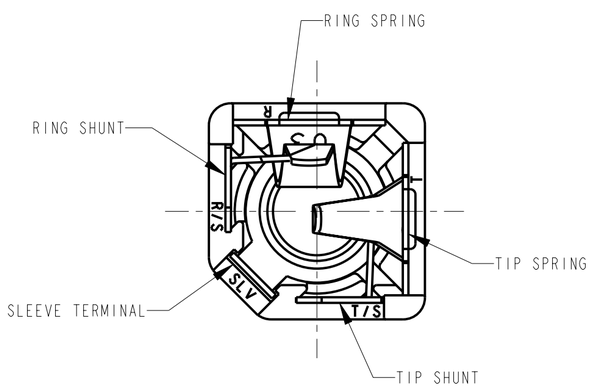

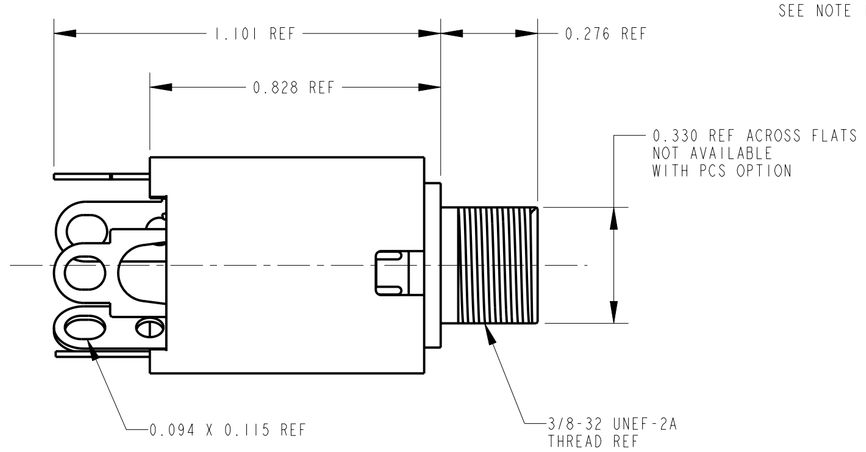

SOLDER TERMINAL OPTION

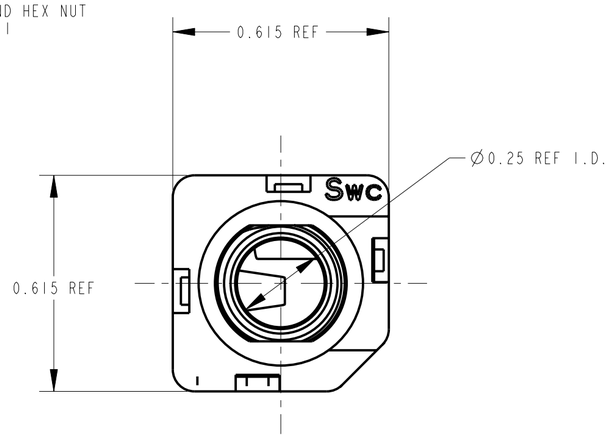

NOTES:

1. HARDWARE SHIPPED UNASSEMBLED.
2. MAXIMUM PANEL THICKNESS: 0.156
3. MATERIALS:
   HOUSING - POLYESTER GLASS FILLED, BLACK
   BUSHING - THERMOPLASTIC, BLACK WITH BRASS, NICKEL PLATED SLEEVE
   SLEEVE TERMINAL - BRASS, LEAD FREE ELECTRO-TIN PLATED
   SPRINGS - NICKEL SILVER, LEAD FREE ELECTRO-TIN PLATED
   LIFTERS - NYLON (113 & 113E CIRCUIT OPTIONS)
   WASHER - STEEL, NICKEL PLATED
   NUT - BRASS, NICKEL PLATED
4. THIS PRODUCT IS RoHS COMPLIANT.

CUSTOMER DRAWING

REV	ECO NUMBER	DATE	BY	APVD
A	26032	3-25-11	TJK	TJK

REVISIONS

☆ STAR SYMBOL DENOTES CRITICAL DIMENSION

UNLESS OTHERWISE SPECIFIED
1. ALL DIMENSIONS IN INCHES
   -TWO PLACE DECIMALS ±0.01
   -THREE PLACE DECIMALS ±0.005
   -ANGLES ±1°
   -ALL DIA. CONCENTRIC WITHIN 0.005 T.I.R.
2. FEATURES ON THE SAME CENTERLINE MUST BE ALIGNED WITHIN ±0.002
3. REMOVE ALL BURRS

DO NOT SCALE DRAWING

THIS DRAWING DESCRIBES A DESIGN CONSIDERED PROPRIETARY IN NATURE, DEVELOPED AND MANUFACTURED BY SWITCHCRAFT INC. AND IS RELEASED ON A CONFIDENTIAL BASIS FOR IDENTIFICATION PURPOSES ONLY.

SIZE	WIDTH	MULT	LBS/M	TEMPER

FINISH SPEC No.
MATERIAL SPEC No.
FIRST USED ON
SCALE 3:1

DATE DRAWN	BY	CHKD	APVD
02-Apr-07	TJK	TJK 4-2-07	TJK 4-2-07

Switchcraft®

SHEET 1 OF 1

NAME #3/8-32 INSULATED BUSHING Ø0.25 I.D. HI-D JACK ASS'Y, RoHS

PART No. N110X SERIES MN110X SERIES

REV A

Pro/Engineer CAD File

Компания «ЭлектроПласт» предлагает заключение долгосрочных отношений при поставках импортных электронных компонентов на взаимовыгодных условиях!

Наши преимущества:

- Оперативные поставки широкого спектра электронных компонентов отечественного и импортного производства напрямую от производителей и с крупнейших мировых складов;
- Поставка более 17-ти миллионов наименований электронных компонентов;
- Поставка сложных, дефицитных, либо снятых с производства позиций;
- Оперативные сроки поставки под заказ (от 5 рабочих дней);
- Экспресс доставка в любую точку России;
- Техническая поддержка проекта, помощь в подборе аналогов, поставка прототипов;
- Система менеджмента качества сертифицирована по Международному стандарту ISO 9001;
- Лицензия ФСБ на осуществление работ с использованием сведений, составляющих государственную тайну;
- Поставка специализированных компонентов (Xilinx, Altera, Analog Devices, Intersil, Interpoint, Microsemi, Aeroflex, Peregrine, Syfer, Eurofarad, Texas Instrument, Miteq, Cobham, E2V, MA-COM, Hittite, Mini-Circuits,General Dynamics и др.);

Помимо этого, одним из направлений компании «ЭлектроПласт» является направление «Источники питания». Мы предлагаем Вам помощь Конструкторского отдела:

- Подбор оптимального решения, техническое обоснование при выборе компонента;
- Подбор аналогов;
- Консультации по применению компонента;
- Поставка образцов и прототипов;
- Техническая поддержка проекта;
- Защита от снятия компонента с производства.

Как с нами связаться

Телефон: 8 (812) 309 58 32 (многоканальный)
Факс: 8 (812) 320-02-42
Электронная почта: org@eplast1.ru
Адрес: 198099, г. Санкт-Петербург, ул. Калинина, дом 2, корпус 4, литера А.