3-POLE

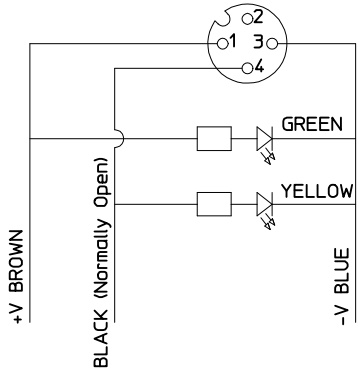

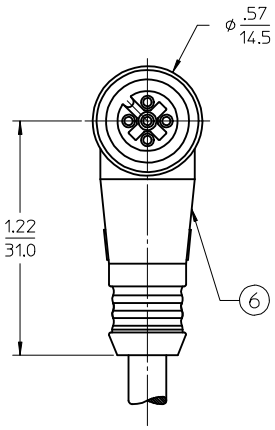

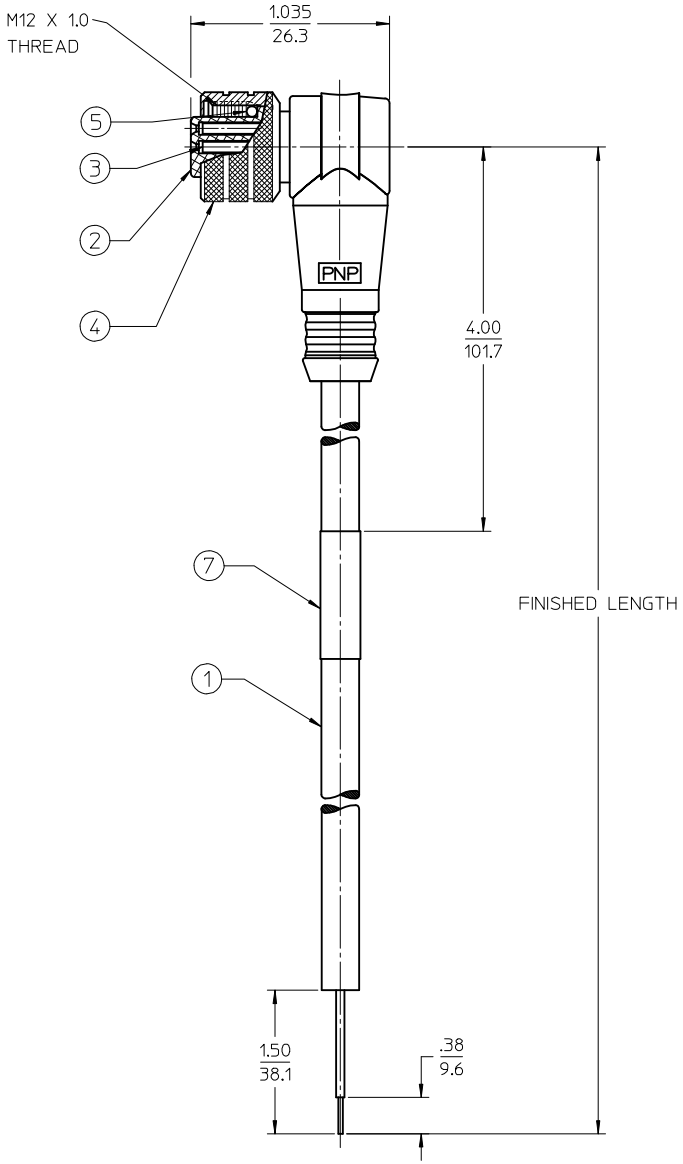

PART NO. LEGEND

8030P1D01MXXX

- MICRO-CHANGE SINGLE KEY
- 3 POLE
- FEM. INT THD. PNP LED
- 22AWG, PVC, W/BRAID
- FINISHED LENGTH
  - M001= 0.1M
  - M010= 1.0M
  - M100= 10.0M

NOTES:
1. MATERIAL: SEE TABLE
2. FINISHES: SEE TABLE
3. ELECTRICAL SPECIFICATIONS
   VOLTAGE RATING: 10 - 30V DC
   CURRENT RATING: 4 AMPS
4. PROTECTION: IP67 (MATED)
5. OPERATING TEMP: -4°F TO 176°F (-20°C TO 80°C)
6. ASSEMBLY IS RoHS COMPLIANT BY EXEMPTION
7. DIMS SHOWN ARE FOR REFERENCE ONLY

ITEM	QTY.	DESCRIPTION	MATERIAL	FINISH
7	1	WRAP LABEL	VINYL	BLACK/YELLOW
6	1	OVERMOLD, 90 DEGREE	PUR	CLEAR
5	1	O-RING	VITON	RED
4	1	COUPLING NUT	BRASS	NICKEL PLATED
3	3	CONTACT SOCKET	Cu ALLOY	GOLD PLATED
2	1	INSERT, 3P, FEMALE	PUR	BLACK
1	1	CABLE, 22/3, BRAIDED	PVC	YELLOW

RELEASED
EC NO: IPG2015-1377
DRWN:RSTONE 2015/01/30
CHKD:B ARDEN 2015/02/04
APPR:JFMURPHY 2015/02/25
DESCRIPTION
REV A

QUALITY SYMBOLS
▼=0
▽=0

GENERAL TOLERANCES (UNLESS SPECIFIED)

	mm	INCH
4 PLACES	± ---	± ---
3 PLACES	± ---	± ---
2 PLACES	± ---	± ---
1 PLACE	± ---	± ---
0 PLACE	± ---	± ---
ANGULAR ±---°		

DRAFT WHERE APPLICABLE MUST REMAIN WITHIN DIMENSIONS

DIMENSION STYLE: IN/MM
SCALE: 2:1
DESIGN UNITS: INCH
THIRD ANGLE PROJECTION

DRAWN BY: RSTONE DATE: 2015/01/30
CHECKED BY: B ARDEN DATE: 2015/02/04
APPROVED BY: JFMURPHY DATE: 2015/02/25
MATERIAL NO.

TITLE: MIC M12 90 DEG FEMALE 3 POLE, DC KEY 22AWG WITH BRAID

molex

DOCUMENT NO. SD-120067-051
SHEET NO. 1 OF 1

SIZE C

THIS DRAWING CONTAINS INFORMATION THAT IS PROPRIETARY TO MOLEX INCORPORATED AND SHOULD NOT BE USED WITHOUT WRITTEN PERMISSION

Компания «ЭлектроПласт» предлагает заключение долгосрочных отношений при поставках импортных электронных компонентов на взаимовыгодных условиях!

Наши преимущества:

- Оперативные поставки широкого спектра электронных компонентов отечественного и импортного производства напрямую от производителей и с крупнейших мировых складов;
- Поставка более 17-ти миллионов наименований электронных компонентов;
- Поставка сложных, дефицитных, либо снятых с производства позиций;
- Оперативные сроки поставки под заказ (от 5 рабочих дней);
- Экспресс доставка в любую точку России;
- Техническая поддержка проекта, помощь в подборе аналогов, поставка прототипов;
- Система менеджмента качества сертифицирована по Международному стандарту ISO 9001;
- Лицензия ФСБ на осуществление работ с использованием сведений, составляющих государственную тайну;
- Поставка специализированных компонентов (Xilinx, Altera, Analog Devices, Intersil, Interpoint, Microsemi, Aeroflex, Peregrine, Syfer, Eurofarad, Texas Instrument, Miteq, Cobham, E2V, MA-COM, Hittite, Mini-Circuits,General Dynamics и др.);

Помимо этого, одним из направлений компании «ЭлектроПласт» является направление «Источники питания». Мы предлагаем Вам помощь Конструкторского отдела:

- Подбор оптимального решения, техническое обоснование при выборе компонента;
- Подбор аналогов;
- Консультации по применению компонента;
- Поставка образцов и прототипов;
- Техническая поддержка проекта;
- Защита от снятия компонента с производства.

Как с нами связаться

Телефон: 8 (812) 309 58 32 (многоканальный)
Факс: 8 (812) 320-02-42
Электронная почта: org@eplast1.ru
Адрес: 198099, г. Санкт-Петербург, ул. Калинина, дом 2, корпус 4, литера А.