THIS DRAWING IS UNPUBLISHED. RELEASED FOR PUBLICATION 20
© COPYRIGHT 20 BY - ALL RIGHTS RESERVED.

LOC	DIST
AF	50

REVISIONS

P	LTR	DESCRIPTION	DATE	DWN	APVD
	A7	REVISED PER ECO-11-004587	11MAR2011	RK	HMR
	A8	REVISED PER ECR-11-011090	03JUN2011	SK	DD
	A9	REVISED PER ECR-14-017349	02DEC2014	RS	DD

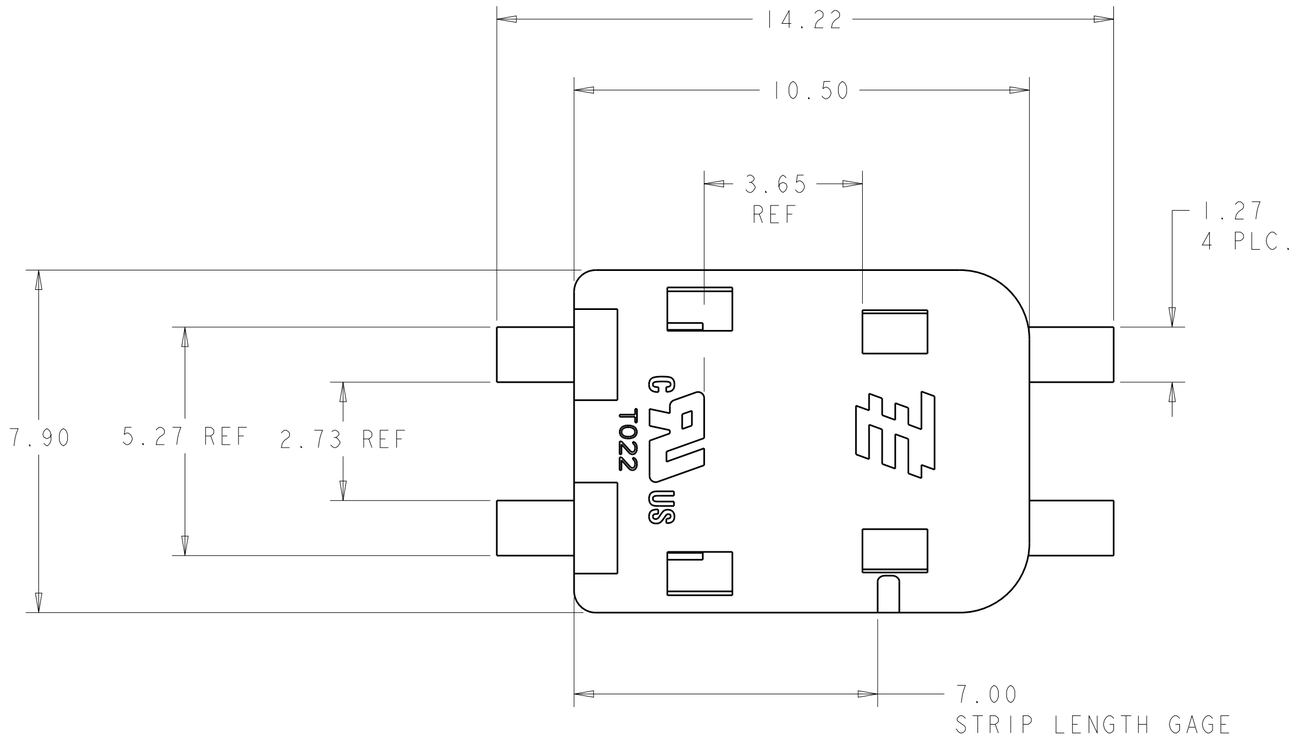

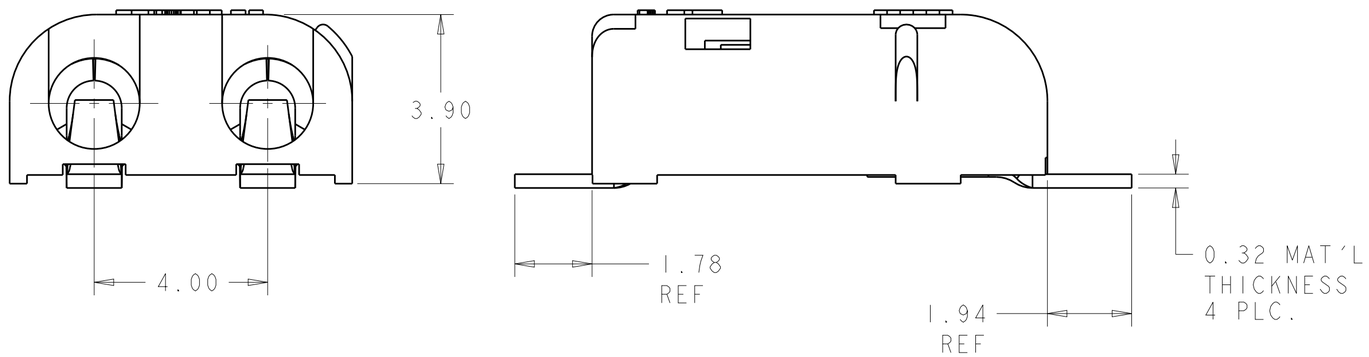

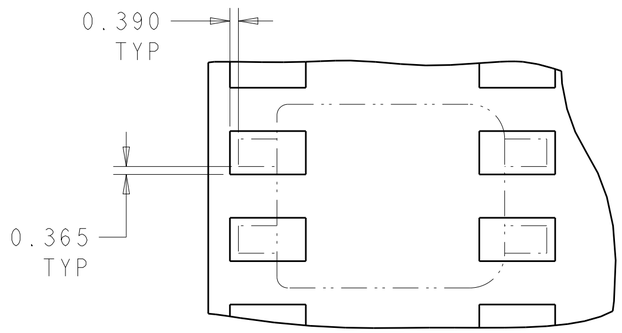

RECOMMENDED CONNECTOR PLACEMENT
SCALE 5:1

NOTES :

1. MATERIALS AND FINISH:
   - HOUSING: LCP, COLOR:WHITE
   - CONTACTS: COPPER ALLOY, FINISH: TIN
2. MUST COMPLY WITH DIRECTIVE 2002/95/EC (ROHS)
3. NOTE DELETED.
4. WIRE TYPES AND SIZES ACCEPTED
   18, 20 AND 22 AWG SOLID WIRE
   18 AND 20 AWG PREBOND STRANDED WIRE
   18 AWG STRANDED WIRE (16 STRAND COUNT)
   MAX INSULATION OD: 2.10 MM (.083")
   STRIP LENGTH: 7.0±1.0 (.276")
5. MATERIAL AND FINISH:
   -HOUSING: LCP, COLOR: BLACK.
   -CONTACTS: COPPER ALLOY, FINISH:TIN
6. PACKAGED IN TAPE AND REEL

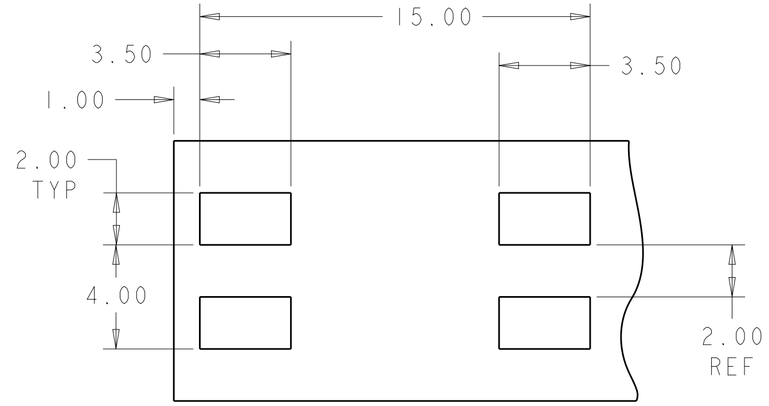

RECOMMENDED PCB LAYOUT

PACKAGING	MATERIAL	COLOR	PART NO.
OBSOLETE		1	WHITE	1954097-3
	6	5	BLACK	1-1954097-1
	6	1	WHITE	1954097-1

THIS DRAWING IS A CONTROLLED DOCUMENT.

DIMENSIONS: mm

TOLERANCES UNLESS OTHERWISE SPECIFIED:
0 PLC ±-
1 PLC ±0.2
2 PLC ±0.10
3 PLC ±-
4 PLC ±-
ANGLES ±3°

MATERIAL: SEE TABLE
FINISH: SEE TABLE

DWN C. DAILY 06JUN2006
CHK S. HORST 06JUN2006
APVD J.K. KNOIT 25OCT2007
PRODUCT SPEC 108-2284
APPLICATION SPEC 114-13194
WEIGHT -

TE Connectivity

NAME POKE-IN LED CONNECTOR ASSEMBLY, 2 POSITION SMT
-

SIZE	CAGE CODE	DRAWING NO	RESTRICTED TO
A2	00779	C-1954097	-

Customer Drawing | SCALE 7:1 | SHEET 1 OF 2 | REV A9

1471-9 (3/11)

THIS DRAWING IS UNPUBLISHED. RELEASED FOR PUBLICATION 20
© COPYRIGHT 20 BY - ALL RIGHTS RESERVED.

LOC	DIST
AF	50

REVISIONS

P	LTR	DESCRIPTION	DATE	DWN	APVD
	-	SEE SHEET 1	-	-	-

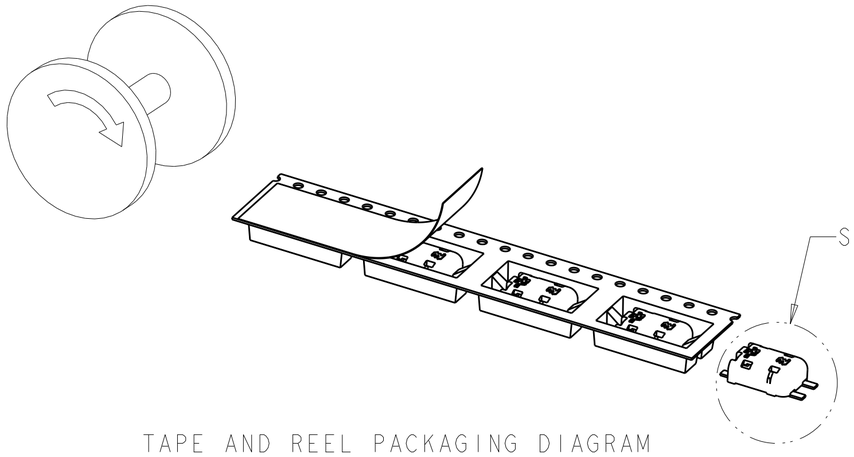

TAPE AND REEL PACKAGING DIAGRAM
FOR 1954097-1 & 1-1954097-1

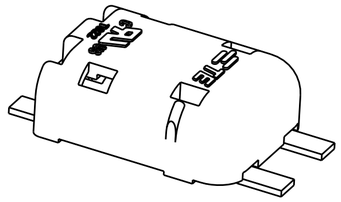

DETAIL A
SCALE 5:1

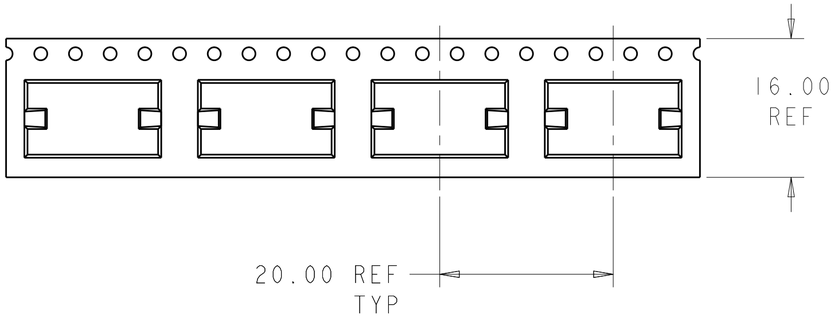

SCALE 2:1

THIS DRAWING IS A CONTROLLED DOCUMENT.

DIMENSIONS: mm

TOLERANCES UNLESS OTHERWISE SPECIFIED:

0 PLC	±-
1 PLC	±0.2
2 PLC	±0.10
3 PLC	±-
4 PLC	±-
ANGLES	±3°

MATERIAL: SEE TABLE

FINISH: SEE TABLE

DWN C. DAILY 06JUN2006
CHK S. HORST 06JUN2006
APVD J.K. KNOLL 25OCT2007

PRODUCT SPEC: 108-2284
APPLICATION SPEC: 114-13194
WEIGHT: -

Customer Drawing

TE Connectivity

NAME: POKE-IN LED CONNECTOR ASSEMBLY, 2 POSITION SMT
-

SIZE	CAGE CODE	DRAWING NO	RESTRICTED TO
A2	00779	C-1954097	-

SCALE 7:1 SHEET 2 OF 2 REV A9

1471-9 (3/11)

Компания «ЭлектроПласт» предлагает заключение долгосрочных отношений при поставках импортных электронных компонентов на взаимовыгодных условиях!

Наши преимущества:

- Оперативные поставки широкого спектра электронных компонентов отечественного и импортного производства напрямую от производителей и с крупнейших мировых складов;
- Поставка более 17-ти миллионов наименований электронных компонентов;
- Поставка сложных, дефицитных, либо снятых с производства позиций;
- Оперативные сроки поставки под заказ (от 5 рабочих дней);
- Экспресс доставка в любую точку России;
- Техническая поддержка проекта, помощь в подборе аналогов, поставка прототипов;
- Система менеджмента качества сертифицирована по Международному стандарту ISO 9001;
- Лицензия ФСБ на осуществление работ с использованием сведений, составляющих государственную тайну;
- Поставка специализированных компонентов (Xilinx, Altera, Analog Devices, Intersil, Interpoint, Microsemi, Aeroflex, Peregrine, Syfer, Eurofarad, Texas Instrument, Miteq, Cobham, E2V, MA-COM, Hittite, Mini-Circuits,General Dynamics и др.);

Помимо этого, одним из направлений компании «ЭлектроПласт» является направление «Источники питания». Мы предлагаем Вам помощь Конструкторского отдела:

- Подбор оптимального решения, техническое обоснование при выборе компонента;
- Подбор аналогов;
- Консультации по применению компонента;
- Поставка образцов и прототипов;
- Техническая поддержка проекта;
- Защита от снятия компонента с производства.

Как с нами связаться

Телефон: 8 (812) 309 58 32 (многоканальный)
Факс: 8 (812) 320-02-42
Электронная почта: org@eplast1.ru
Адрес: 198099, г. Санкт-Петербург, ул. Калинина, дом 2, корпус 4, литера А.