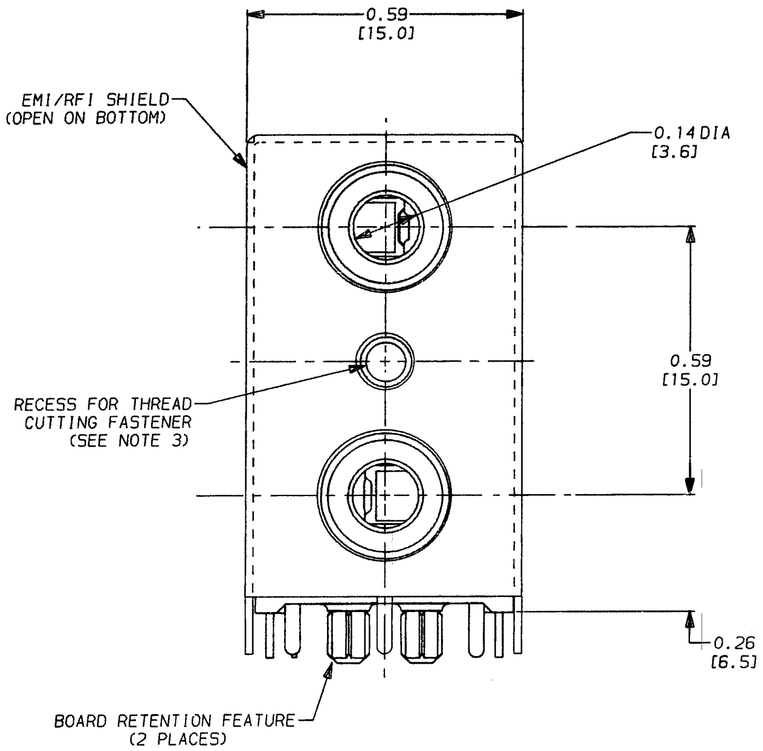

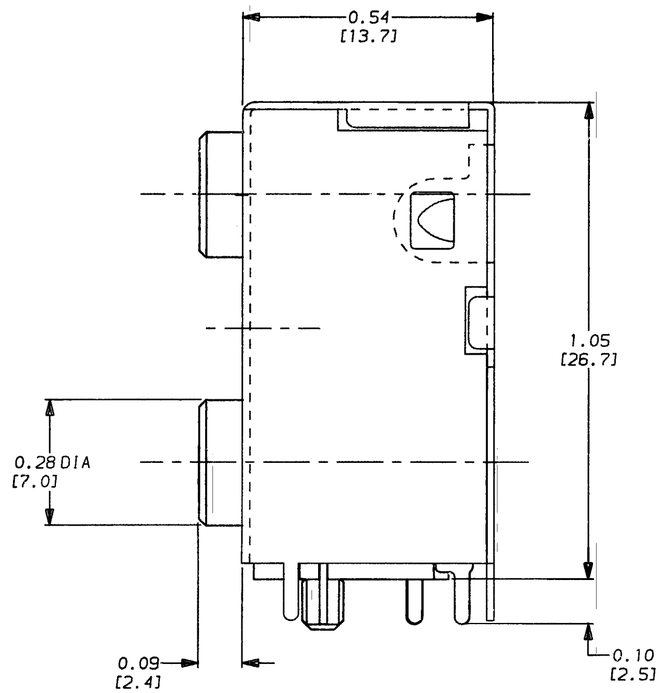

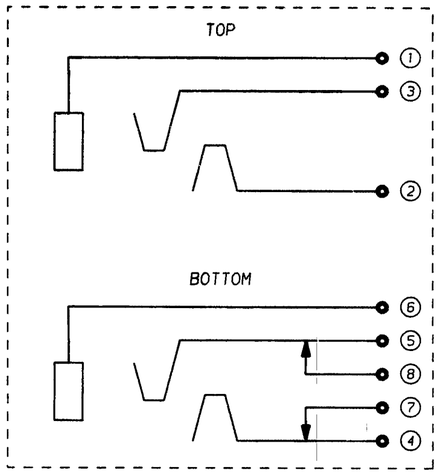

SCHEMATIC

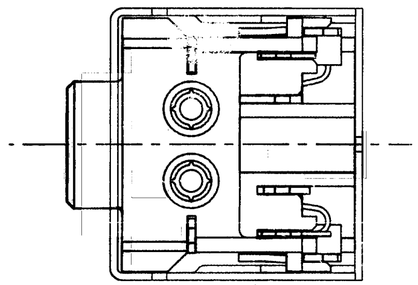

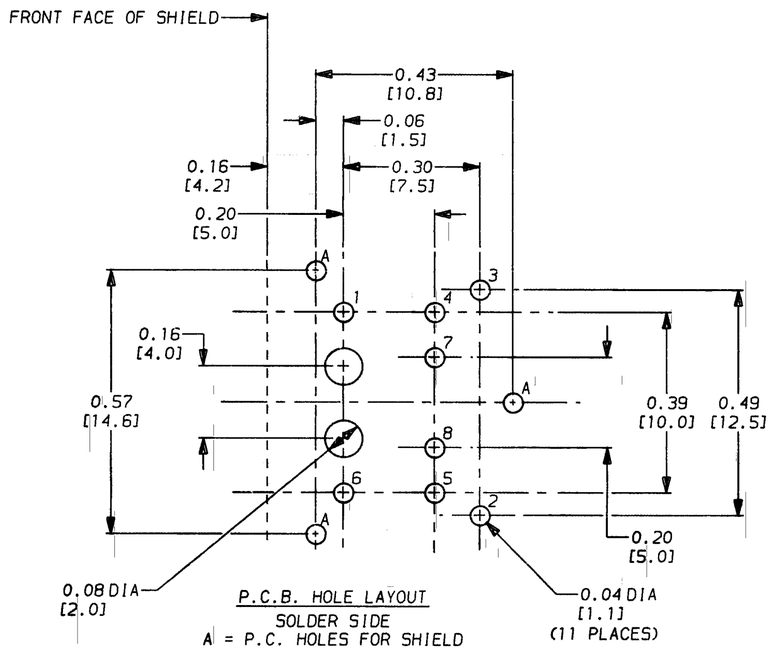

P.C.B. HOLE LAYOUT
SOLDER SIDE
A = P.C. HOLES FOR SHIELD

PERFORMANCE SPECIFICATIONS

1. INSERTION/EXTRACTION FORCES, INITIAL: 0.8 TO 6 LBS.
2. DIELECTRIC WITHSTANDING VOLTAGE: 500 VAC.
3. INSULATION RESISTANCE: INITIAL, 100 MEGOHMS, MINIMUM.
4. CONTACT RESISTANCE:
   BETWEEN PLUG & JACK: 50 MILLIOHMS MAXIMUM.
   BETWEEN SPRINGS & SHUNTS: 30 MILLIOHMS MAXIMUM.
5. LIFE: 5000 CYCLES, MINIMUM.

MATERIAL SPECIFICATIONS

TIP & RING SPRINGS - 0.010 PHOSPHOR BRONZE, SILVER PLATED.
SHUNT TERMINALS - 0.016 BRASS, SILVER PLATED
TIP & RING TERMINALS - 0.016 BRASS, SILVER PLATED
SLEEVE TERMINALS - 0.016 PHOSPHOR BRONZE, SILVER PLATED
HOUSING - LIQUID CRYSTAL POLYMER.
SHIELD - 0.016 PRE-TINNED BRASS

NOTES:

1. SHIELD ISOLATED FROM TERMINALS #1 AND #6.
2. WIDTH OF ALL TERMINALS = 0.032" [0.814mm].
3. USE CAMCAR TEXTRON S25 T8 TORX PAN HEAD "DURO-PT" THREAD CUTTING FASTENER OF APPROPRIATE LENGTH, OR EQUIVALENT.
4. ALL DIMENSIONS REFERENCE ONLY.

CUSTOMER DRAWING

CAD/CAM DWG. NO.
35RAPC7JS.CD

SHEET 1 OF 1

ISSUE	CHANGE NO.	DATE	BY	APP'D
N	ECO #21834	9-26-97	OM	JJ
M	ECO #20277	7-10-96	DEA	JF
L	ECO #20134	9-7-95	DA	TAO
K	ECO #20133	9-7-95	DA	TAO
J	ECO #20132	9-7-95	DA	TAO
H	ECO #20131	9-7-95	DA	TAO

REVISIONS

☆ STAR SYMBOL DENOTES CRITICAL DIMENSION, SEE S/C ENGINEERING STANDARD ES-0001

UNLESS OTHERWISE SPECIFIED

1. ALL DIMENSIONS IN INCHES
   TWO PLACE DECIMAL ±.01
   THREE PLACE DECIMAL ±.005
   FRACTIONAL DIMENSIONS ±1/64
   ANGLES ±1/2°
   ALL DIA'S CONCENTRIC WITHIN .005 T.I.R.
2. REMOVE ALL BURRS
3. MAKE NO DIMENSIONAL ALLOWANCES FOR APPLIED FINISHES, I.E., PLATING, PAINTING, ETC.
4. HOLES ON THE SAME CENTERLINE MUST BE ALIGNED WITHIN ±.002

DO NOT SCALE DRAWING

THIS DRAWING DESCRIBES A DESIGN CONSIDERED PROPRIETARY IN NATURE, DEVELOPED AND MANUFACTURED BY SWITCHCRAFT INC. AND IS RELEASED ON A CONFIDENTIAL BASIS FOR IDENTIFICATION PURPOSE ONLY.

SIZE	WIDTH	MULT	LBS./M	TEMPER

FINISH
SPEC. NO.
FIRST USED ON
SCALE 1 = 0.25

MATERIAL
SPEC. NO.

Switchcraft®

DATE DRAWN	BY	CHK'D	APP'D
9-8-93	SG	EBR 9-14-93	IAC 9-14-93

NAME: 3.5mm VERTICAL DUAL JACK

PART NO. 35RAPC7JS

ISSUE N

C ROUTING

Компания «ЭлектроПласт» предлагает заключение долгосрочных отношений при поставках импортных электронных компонентов на взаимовыгодных условиях!

Наши преимущества:

- Оперативные поставки широкого спектра электронных компонентов отечественного и импортного производства напрямую от производителей и с крупнейших мировых складов;
- Поставка более 17-ти миллионов наименований электронных компонентов;
- Поставка сложных, дефицитных, либо снятых с производства позиций;
- Оперативные сроки поставки под заказ (от 5 рабочих дней);
- Экспресс доставка в любую точку России;
- Техническая поддержка проекта, помощь в подборе аналогов, поставка прототипов;
- Система менеджмента качества сертифицирована по Международному стандарту ISO 9001;
- Лицензия ФСБ на осуществление работ с использованием сведений, составляющих государственную тайну;
- Поставка специализированных компонентов (Xilinx, Altera, Analog Devices, Intersil, Interpoint, Microsemi, Aeroflex, Peregrine, Syfer, Eurofarad, Texas Instrument, Miteq, Cobham, E2V, MA-COM, Hittite, Mini-Circuits,General Dynamics и др.);

Помимо этого, одним из направлений компании «ЭлектроПласт» является направление «Источники питания». Мы предлагаем Вам помощь Конструкторского отдела:

- Подбор оптимального решения, техническое обоснование при выборе компонента;
- Подбор аналогов;
- Консультации по применению компонента;
- Поставка образцов и прототипов;
- Техническая поддержка проекта;
- Защита от снятия компонента с производства.

Как с нами связаться

Телефон: 8 (812) 309 58 32 (многоканальный)
Факс: 8 (812) 320-02-42
Электронная почта: org@eplast1.ru
Адрес: 198099, г. Санкт-Петербург, ул. Калинина, дом 2, корпус 4, литера А.