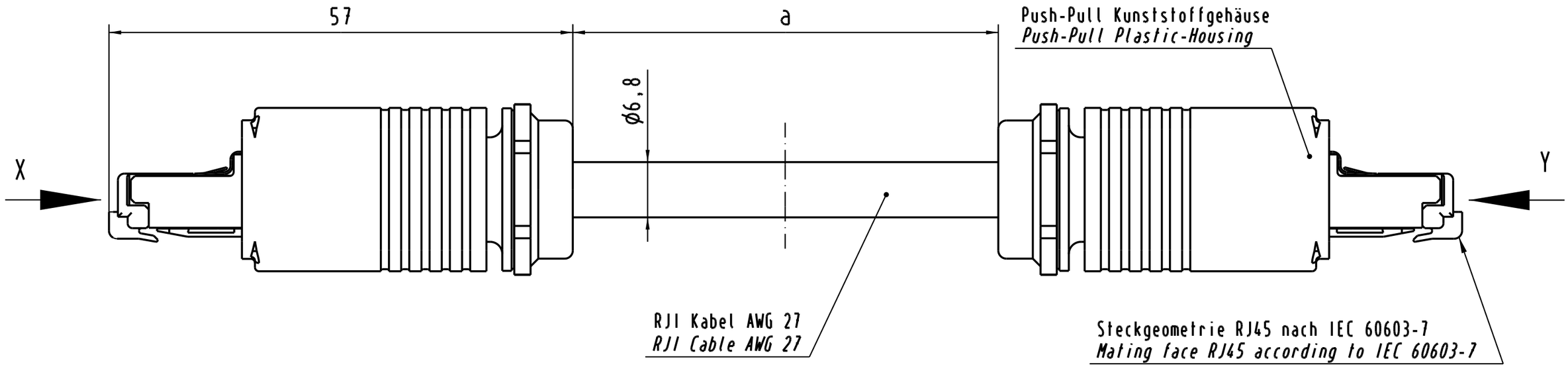

X

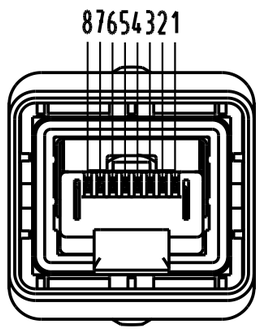

Belegungsplan
Loading-Plan
acc. EIA TIA 568A

Schirm	*Shield*	
1 Weiß(grün)	*White(green)*	1
2 grün	*Green*	2
3 Weiß(orange)	*White(orange)*	3
4 Blau	*Blue*	4
5 Weiß(blau)	*White(blue)*	5
6 Orange	*Orange*	6
7 Weiß(braun)	*White(brown)*	7
8 Braun	*Brown*	8

Y

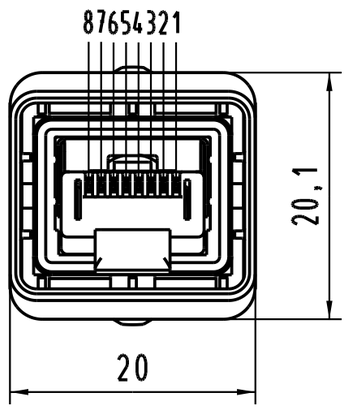

-Übertragungseigenschaften nach
ISO/IEC 11801:2002: Class E.
-Schutzart: IP67/65
-Temperaturbereich: -40°C ...+70°C

-Transmission properties in accordance
with ISO/IEC 11801:2002: Class E.
-Protection level: IP67/65
-Temperature range: -40°C ...+70°C

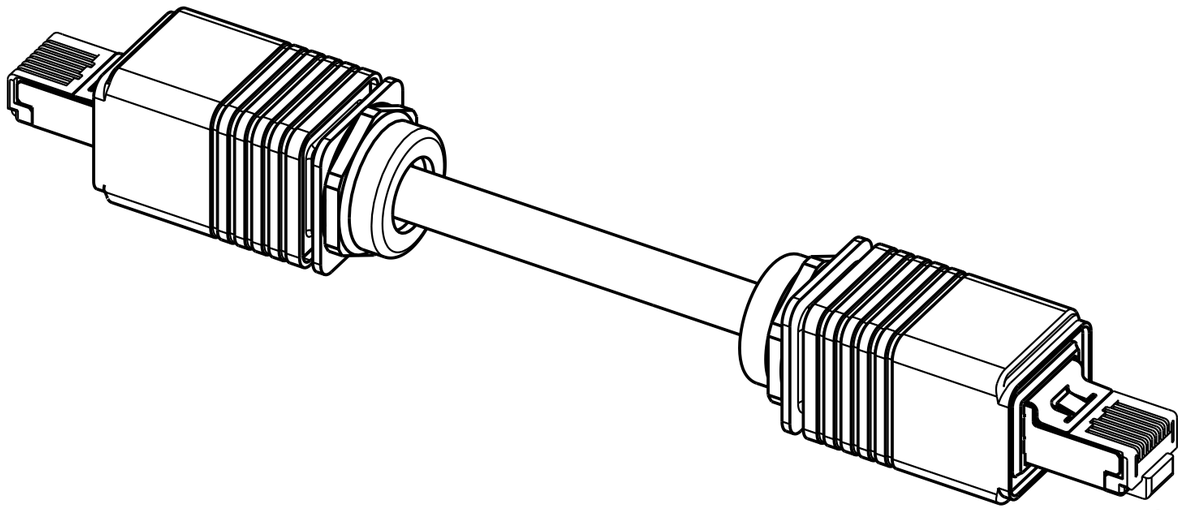

8xAWG 27/7 flexibel/stranded	09 45 745 1553	20 m
8xAWG 27/7 flexibel/stranded	09 45 745 1551	10 m
8xAWG 27/7 flexibel/stranded	09 45 745 1527	5 m
8xAWG 27/7 flexibel/stranded	09 45 745 1525	3 m
8xAWG 27/7 flexibel/stranded	09 45 745 1523	1,5 m
massiv / flexibel *solid / stranded*	Bestell-Nr. *Part-No.*	Maß a *Dim. a*

All Dimensions in mm
Original Size DIN A 3

Techn. Character.

Nicht tolerierte Maße/*Free size tolerances*

				Dat.	Name	Maßstab/*Scale*
			Detail.	25.06.04	Wie	2:1
			Insp.	25.06.04	Wae	
32405	10.11.04	Wie	Stand.			
32192	16.08.04	Wie				
32073						
Mod.	Dat.	Name				

HARTING Electronics GmbH & Co. KG
D-32339 ESPELKAMP

RJ1 Kabel 8xAWG 27/7, Class E, flexibel,
RJ1 cable 8xAWG 27/7, Class E, stranded,
4x2x0,09 2xRJ45, IP67 Push Pull

TB 09 45 745 1523

Blatt/*page* /

Sub.

Alle Rechte vorbehalten/ *All rights reserved*

Компания «ЭлектроПласт» предлагает заключение долгосрочных отношений при поставках импортных электронных компонентов на взаимовыгодных условиях!

Наши преимущества:

- Оперативные поставки широкого спектра электронных компонентов отечественного и импортного производства напрямую от производителей и с крупнейших мировых складов;
- Поставка более 17-ти миллионов наименований электронных компонентов;
- Поставка сложных, дефицитных, либо снятых с производства позиций;
- Оперативные сроки поставки под заказ (от 5 рабочих дней);
- Экспресс доставка в любую точку России;
- Техническая поддержка проекта, помощь в подборе аналогов, поставка прототипов;
- Система менеджмента качества сертифицирована по Международному стандарту ISO 9001;
- Лицензия ФСБ на осуществление работ с использованием сведений, составляющих государственную тайну;
- Поставка специализированных компонентов (Xilinx, Altera, Analog Devices, Intersil, Interpoint, Microsemi, Aeroflex, Peregrine, Syfer, Eurofarad, Texas Instrument, Miteq, Cobham, E2V, MA-COM, Hittite, Mini-Circuits,General Dynamics и др.);

Помимо этого, одним из направлений компании «ЭлектроПласт» является направление «Источники питания». Мы предлагаем Вам помощь Конструкторского отдела:

- Подбор оптимального решения, техническое обоснование при выборе компонента;
- Подбор аналогов;
- Консультации по применению компонента;
- Поставка образцов и прототипов;
- Техническая поддержка проекта;
- Защита от снятия компонента с производства.

Как с нами связаться

Телефон: 8 (812) 309 58 32 (многоканальный)
Факс: 8 (812) 320-02-42
Электронная почта: org@eplast1.ru
Адрес: 198099, г. Санкт-Петербург, ул. Калинина, дом 2, корпус 4, литера А.