Series 152FB
Fusion-Bonded Cable Jumpers

FEATURES

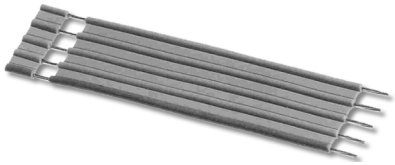

- Flexible Fusion-bonded Jumpers Plug Directly into PC Boards or Sockets
- Stranded Wire Conductors Fusion-bonded with an Overcoat of Sn for Easy Soldering or Socketing
- Jumpers Shipped with Protective Tabs on Ends to Maintaining Proper Conductor Spacing

GENERAL SPECIFICATIONS

- **INSULATION**: UL VW-1, Style 2651 Polyvinyl Chloride (PVC) with optional Polarization Stripe on one side
- **NOMINAL INSULATION THICKNESS**: 0.009 [0.23]
- **CONDUCTORS**: 26-gauge, 7-strand Cu with Sn fusion-bonded overcoat
- **OPERATING TEMPERATURE**: -4°F to 221°F [-20°C to 105°C]
- **VOLTAGE RATING**: 300Vrms
- **DIELECTRIC WITHSTANDING VOLTAGE**: 1500Vrms
- **INSULATION RESISTANCE**: 10,000 MΩ per 10 feet [3.05 meters]
- **RESISTANCE**: 40.3Ω per 1000 feet [304.8 meters]
- **PROPAGATION DELAY**: 1.3ns/ft.

MOUNTING CONSIDERATIONS

- **SUGGESTED PCB HOLE SIZE**: 0.033 ±0.002 [0.84 ±0.05] dia.

ORDERING INFORMATION

XX-XXXXX-152FB X

- **Option**
  P = Polarization Strip, along one edge of cable*
- **Jumper Series**
  11 = Au over Ni
- **Cable Length**
  2" = 002
  2.5" = 002.5
  2.25" = 002.25
  2.125" = 002.125
- **No. of Conductors**
  4 thru 22

* Aries reserves the right to ship with or without unless specified by customer.

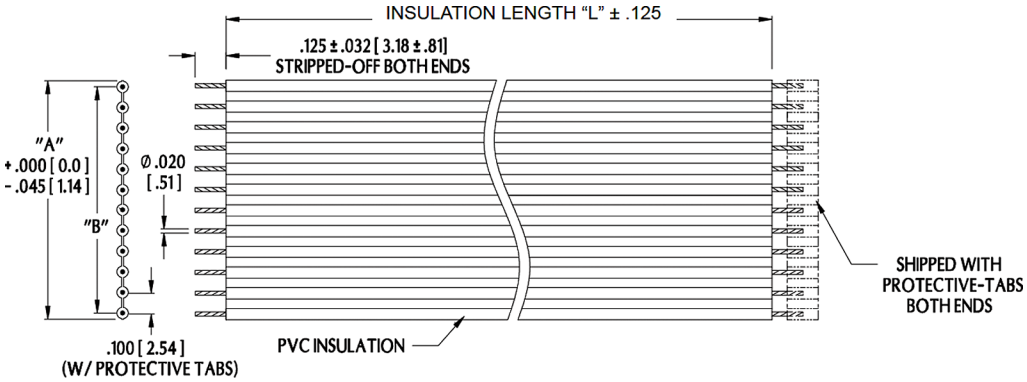

"A" (NO. OF CONDUCTORS) x 0.100 [2.54]
"B" (NO. OF CONDUCTORS -1) x 0.100 [2.54]

# Conductors	Min. Insulation Length
4 thru 8	1.000 [25.40]
9 and 10	1.250 [31.75]
11 thru 22	1.500 [38.10]

ALL DIMENSIONS: INCHES [MILLIMETERS]

ALL TOLERANCES: ±0.005 [0.13] UNLESS OTHERWISE SPECIFIED

ALL CABLES SHIP WITH Pb-FREE MATERIAL UNLESS CUSTOMER SPECIFIED WHEN ORDERING

CONSULT FACTORY FOR OTHER SIZES AND CONFIGURATIONS

CUSTOMIZATION: ARIES SPECIALIZES IN CUSTOM DESIGN AND PRODUCTION. SPECIAL MATERIALS, PLATINGS, SIZES, AND CONFIGURATIONS CAN BE FURNISHED, DEPENDING ON QUANTITY.

ARIES RESERVES THE RIGHT TO CHANGE PRODUCT GENERAL SPECIFICATIONS WITHOUT NOTICE

PRINTOUTS OF THIS DOCUMENT MAY BE OUT-OF-DATE AND SHOULD BE CONSIDERED UNCONTROLLED

ARIES® ELECTRONICS, INC.
2609 Bartram Road • Bristol, PA 19007-6810 USA
TEL 215-781-9956 • FAX 215-781-9845
WWW.ARIESELEC.COM • INFO@ARIESELEC.COM

RoHS Compliant

Компания «ЭлектроПласт» предлагает заключение долгосрочных отношений при поставках импортных электронных компонентов на взаимовыгодных условиях!

Наши преимущества:

- Оперативные поставки широкого спектра электронных компонентов отечественного и импортного производства напрямую от производителей и с крупнейших мировых складов;
- Поставка более 17-ти миллионов наименований электронных компонентов;
- Поставка сложных, дефицитных, либо снятых с производства позиций;
- Оперативные сроки поставки под заказ (от 5 рабочих дней);
- Экспресс доставка в любую точку России;
- Техническая поддержка проекта, помощь в подборе аналогов, поставка прототипов;
- Система менеджмента качества сертифицирована по Международному стандарту ISO 9001;
- Лицензия ФСБ на осуществление работ с использованием сведений, составляющих государственную тайну;
- Поставка специализированных компонентов (Xilinx, Altera, Analog Devices, Intersil, Interpoint, Microsemi, Aeroflex, Peregrine, Syfer, Eurofarad, Texas Instrument, Miteq, Cobham, E2V, MA-COM, Hittite, Mini-Circuits,General Dynamics и др.);

Помимо этого, одним из направлений компании «ЭлектроПласт» является направление «Источники питания». Мы предлагаем Вам помощь Конструкторского отдела:

- Подбор оптимального решения, техническое обоснование при выборе компонента;
- Подбор аналогов;
- Консультации по применению компонента;
- Поставка образцов и прототипов;
- Техническая поддержка проекта;
- Защита от снятия компонента с производства.

Как с нами связаться

Телефон: 8 (812) 309 58 32 (многоканальный)
Факс: 8 (812) 320-02-42
Электронная почта: org@eplast1.ru
Адрес: 198099, г. Санкт-Петербург, ул. Калинина, дом 2, корпус 4, литера А.