KYCON, Inc. 305 Digital Drive, Morgan Hill, CA 95037 (408)494-0330

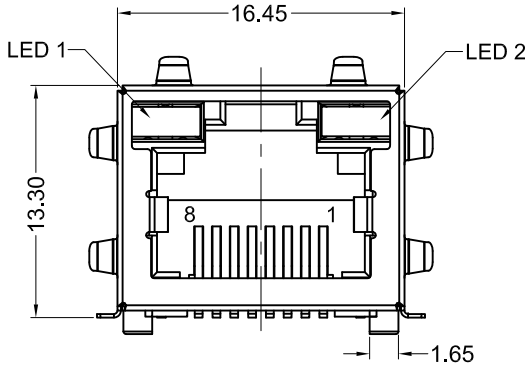

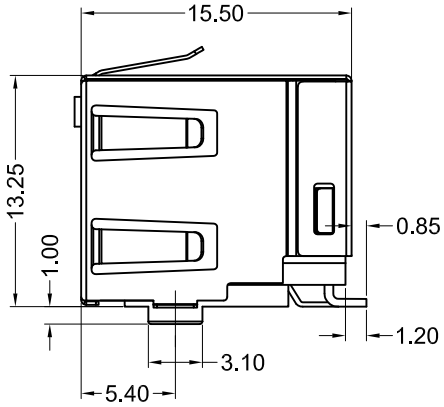

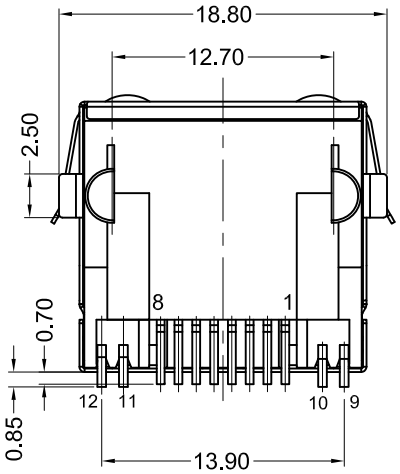

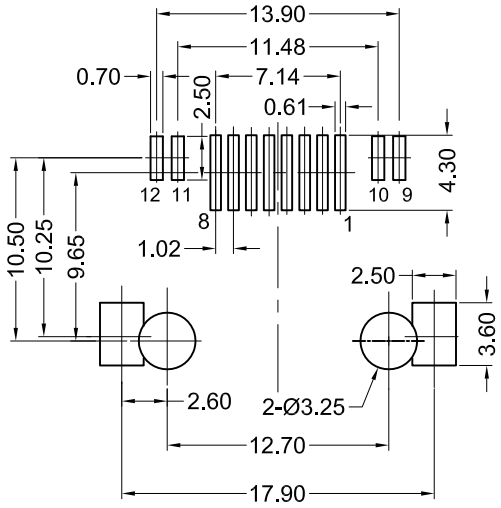

Recommended PCB Layout
(Top View)

Materials and Finish

Housing Material: High Temp. Material
UL 94V-0 Rated,
Color: Black

Shield: Copper Alloy, Nickel Plated

Contact Material:
Phosphor Bronze

Plating Options:
Standard: Nickel Underplating,
Gold Flash Plating on Contact Area,
Gold Flash on Solder Area

50 Option: Nickel Underplating,
Contact Area Plated with 50u" Gold
to Comply with ANSI/TIA-1096-A,
Gold Flash on Solder Area

Electrical Characteristics

Rated Current: 1.5A
Rated Voltage: 125V DC
Insulation Resistance:
500 Megohms Min.
Contact Resistance:
30 milliohms Max.
Dielectric Withstanding Voltage:
1000V AC for 1 Minute

Mechanical Characteristics

Durability Rating:
750 Mating Cycles Min.
Operating Temperature:
-40°C to +85°C

LED Characteristics

Forward DC Current: 20mA
Forward Voltage: 1.8V Typical

Ordering Information:

GWLEX-SMT-S988x/x-x

- Series
- Mounting
- Shield
- 8P8C
- LED 1
- LED 2
- Plating Option:
  - Blank - Gold Flash
  - 50 - 50u" Gold

Available LED Colors:
- G/G - G/Y - Y/Y
- G/R - Y/G
- GR/GR - YG/YG

For Other LED Color Options
Please contact Kycon

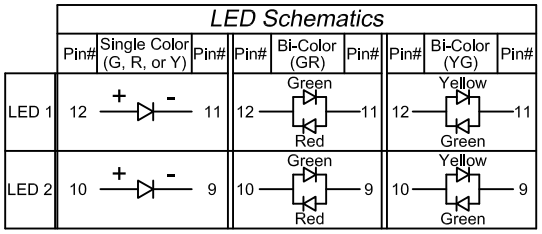

RoHS COMPLIANT

Tolerances
X.X ± 0.25
X.XX ± 0.15
Unless Stated Otherwise

REV.	DATE	DESCRIPTION	REV. BY	CHK. BY	DRAWN BY	DATE
A0	03/22/18	New Drawing	H. MA	C. Furumasu	H. MA	02/08/18
A1	05/31/18	Release Drawing	G. Serrato	D. Shehan		
					UNITS	
					mm	

GWLEX-SMT-S988x/x

SMT, Modular Jack, RoHS Compliant

Shielded, Grounding Tabs, With LED(s)

KYCON

Компания «ЭлектроПласт» предлагает заключение долгосрочных отношений при поставках импортных электронных компонентов на взаимовыгодных условиях!

Наши преимущества:

- Оперативные поставки широкого спектра электронных компонентов отечественного и импортного производства напрямую от производителей и с крупнейших мировых складов;
- Поставка более 17-ти миллионов наименований электронных компонентов;
- Поставка сложных, дефицитных, либо снятых с производства позиций;
- Оперативные сроки поставки под заказ (от 5 рабочих дней);
- Экспресс доставка в любую точку России;
- Техническая поддержка проекта, помощь в подборе аналогов, поставка прототипов;
- Система менеджмента качества сертифицирована по Международному стандарту ISO 9001;
- Лицензия ФСБ на осуществление работ с использованием сведений, составляющих государственную тайну;
- Поставка специализированных компонентов (Xilinx, Altera, Analog Devices, Intersil, Interpoint, Microsemi, Aeroflex, Peregrine, Syfer, Eurofarad, Texas Instrument, Miteq, Cobham, E2V, MA-COM, Hittite, Mini-Circuits,General Dynamics и др.);

Помимо этого, одним из направлений компании «ЭлектроПласт» является направление «Источники питания». Мы предлагаем Вам помощь Конструкторского отдела:

- Подбор оптимального решения, техническое обоснование при выборе компонента;
- Подбор аналогов;
- Консультации по применению компонента;
- Поставка образцов и прототипов;
- Техническая поддержка проекта;
- Защита от снятия компонента с производства.

Как с нами связаться

Телефон: 8 (812) 309 58 32 (многоканальный)
Факс: 8 (812) 320-02-42
Электронная почта: org@eplast1.ru
Адрес: 198099, г. Санкт-Петербург, ул. Калинина, дом 2, корпус 4, литера А.