THIS DRAWING IS UNPUBLISHED. RELEASED FOR PUBLICATION -,- .
© COPYRIGHT - BY TYCO ELECTRONICS CORPORATION. ALL RIGHTS RESERVED.

LOC	DIST
CM	00

REVISIONS

P	LTR	DESCRIPTION	DATE	DWN	APVD
	O	REVISED PER 0G3B-1111-04	21JUNE05	KW	DC
	O1	REVISED PER ECO-09-024927	06NOV09	KK	AEG

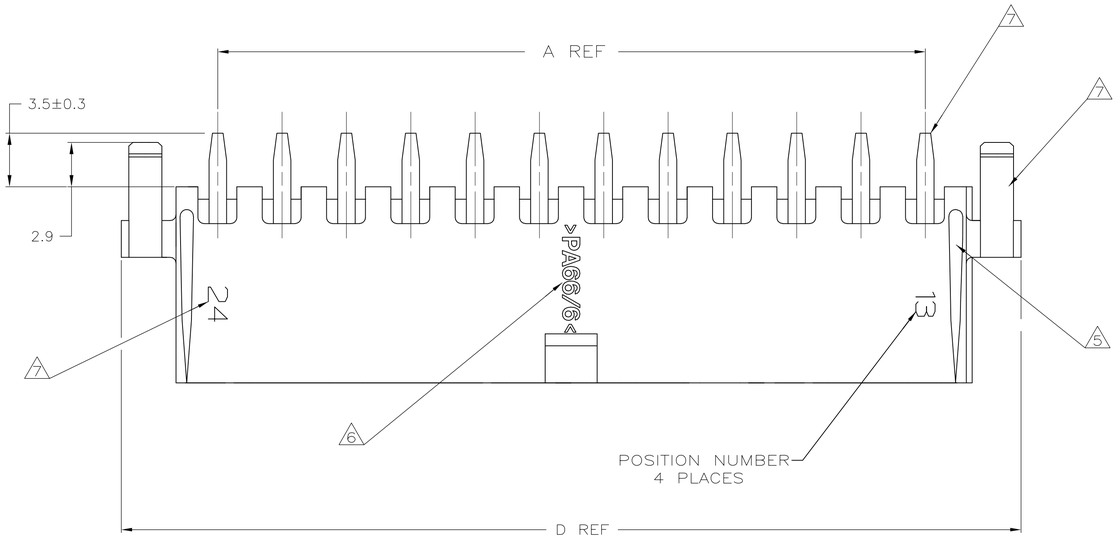

1. MATERIAL: HOUSING - NYLON, UL94V-0 (COLOR - WHITE, COLOR OF PARTS MAY VARY).
   CONTACTS - 0.25 THK COPPER ALOY.
2. CONTACT FINISH: 0.00076 MIN THK GOLD PLATE ON PIN MATING SURFACE, 0.003 MIN THK TIN PLATE ON SOLDER TAIL, ALL OVER 0.00127 MIN THK NICKEL BASE PLATE.
3. SOLDER TAIL MEETS AMP SOLDERABILITY SPECIFICATION 109-11-2.
4. MATES WITH SIMILARLY PLATED AMP-DUAC™ POWER CONNECTOR RECEPTACLE HOUSINGS/SOCKET CONTACTS.
5. RIBS ON FOUR CORNERS OPTIONAL.
6. AMP LOGO AND MATERIAL ID MAY BE LOCATED ON EITHER LONG SIDE OF PART.
7. SIZE, SHAPE OR STYLE OF THIS FEATURE MAY VARY.
8. OBSOLETE PARTS: OBSOLETE CIS STREAMLINING PER D.RENAUD/D.SINISI

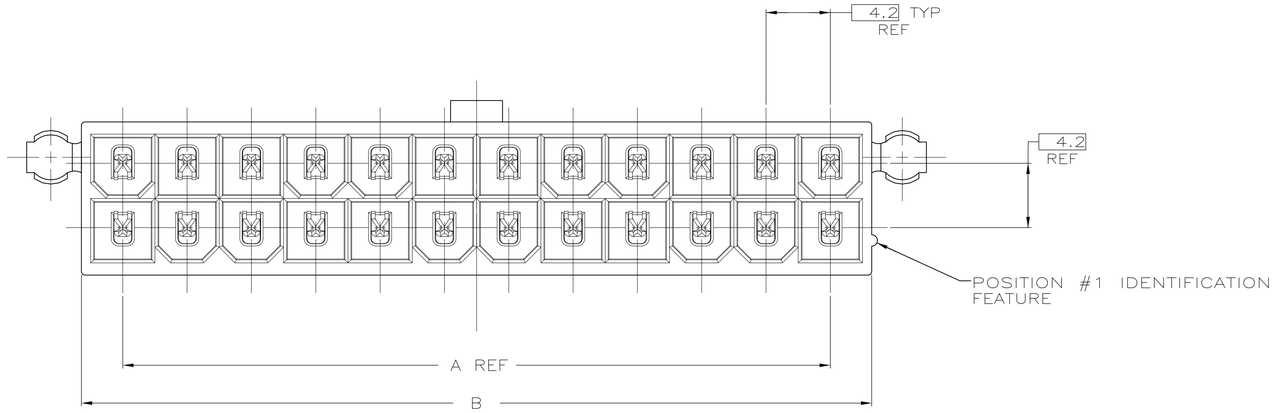

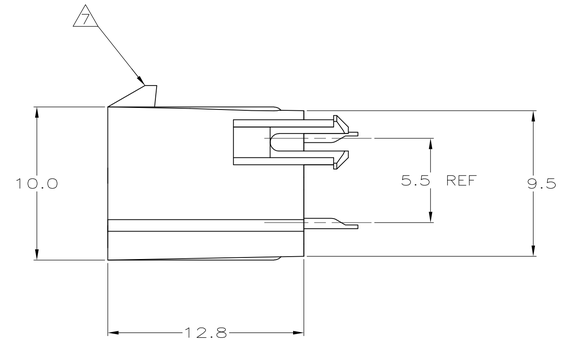

	D	C	B	A	NO. OF POSITIONS	PART NO
OBSOLETE 8	58.8	55.6	51.6	46.2	24	2-1586494-4
	54.6	51.4	47.4	42.0	22	2-1586494-2
	50.4	47.2	43.2	37.8	20	2-1586494-0
	46.2	43.0	39.0	33.6	18	1-1586494-8
OBSOLETE 8	42.0	38.8	34.8	29.4	16	1-1586494-6
	37.8	34.6	30.6	25.2	14	1-1586494-4
	33.6	30.4	26.4	21.0	12	1-1586494-2
	29.4	26.2	22.2	16.8	10	1-1586494-0
OBSOLETE 8	25.2	22.0	18.0	12.6	8	1586494-8
	21.0	17.8	13.8	8.4	6	1586494-6
	16.8	13.6	9.6	4.2	4	1586494-4
	12.6	9.4	5.4	0.0	2	1586494-2

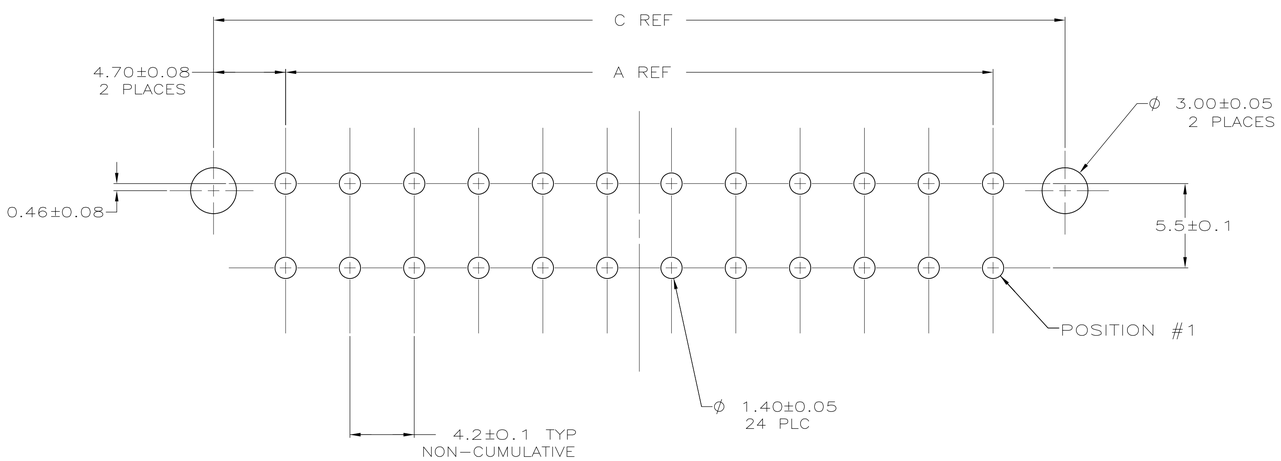

RECOMMENDED MOUNTING HOLE PATTERN
FOR 1.78 MAX THICK P.C. BOARD
COMPONENT SIDE SHOWN

METRIC

THIS DRAWING IS A CONTROLLED DOCUMENT.

DIMENSIONS: mm

TOLERANCES UNLESS OTHERWISE SPECIFIED:
0 PLC ± -
1 PLC ± 0.2
2 PLC ± 0.13
3 PLC ± -
4 PLC ± -
ANGLES ± 0°30'

MATERIAL 1 FINISH 2

DWN K. WHITAKER 21JUNE2005
CHK D. COLEY 21JUNE2005
APVD D. COLEY 21JUNE2005
PRODUCT SPEC 108-1699
APPLICATION SPEC -
WEIGHT -

Tyco Electronics
Tyco Electronics Corporation
Harrisburg, Pa 17105-3608

NAME ASSEMBLY, HEADER, VERTICAL, GOLD PLATED, W/PEGS, W/O DRAIN HOLES, 94V-0,AMP-DUAC

SIZE	CAGE CODE	DRAWING NO	RESTRICTED TO
A1	00779	C-1586494	-

CUSTOMER DRAWING | SCALE 5:1 | SHEET 1 OF 1 | REV O1

Компания «ЭлектроПласт» предлагает заключение долгосрочных отношений при поставках импортных электронных компонентов на взаимовыгодных условиях!

Наши преимущества:

- Оперативные поставки широкого спектра электронных компонентов отечественного и импортного производства напрямую от производителей и с крупнейших мировых складов;
- Поставка более 17-ти миллионов наименований электронных компонентов;
- Поставка сложных, дефицитных, либо снятых с производства позиций;
- Оперативные сроки поставки под заказ (от 5 рабочих дней);
- Экспресс доставка в любую точку России;
- Техническая поддержка проекта, помощь в подборе аналогов, поставка прототипов;
- Система менеджмента качества сертифицирована по Международному стандарту ISO 9001;
- Лицензия ФСБ на осуществление работ с использованием сведений, составляющих государственную тайну;
- Поставка специализированных компонентов (Xilinx, Altera, Analog Devices, Intersil, Interpoint, Microsemi, Aeroflex, Peregrine, Syfer, Eurofarad, Texas Instrument, Miteq, Cobham, E2V, MA-COM, Hittite, Mini-Circuits,General Dynamics и др.);

Помимо этого, одним из направлений компании «ЭлектроПласт» является направление «Источники питания». Мы предлагаем Вам помощь Конструкторского отдела:

- Подбор оптимального решения, техническое обоснование при выборе компонента;
- Подбор аналогов;
- Консультации по применению компонента;
- Поставка образцов и прототипов;
- Техническая поддержка проекта;
- Защита от снятия компонента с производства.

Как с нами связаться

Телефон: 8 (812) 309 58 32 (многоканальный)
Факс: 8 (812) 320-02-42
Электронная почта: org@eplast1.ru
Адрес: 198099, г. Санкт-Петербург, ул. Калинина, дом 2, корпус 4, литера А.