THIS DRAWING IS UNPUBLISHED. RELEASED FOR PUBLICATION -,- .
© COPYRIGHT - BY TYCO ELECTRONICS CORPORATION. ALL RIGHTS RESERVED.

LOC	DIST
GP	00

REVISIONS

P	LTR	DESCRIPTION	DATE	DWN	APVD
	A	REV PER EC 0S12-0573-04	05-04-05	JA	SF

SECTION A—A
SCALE 10:1
10 PLACES

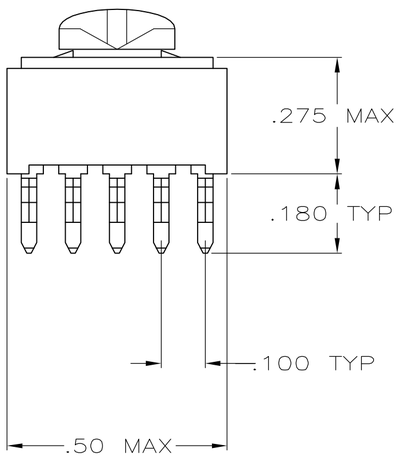

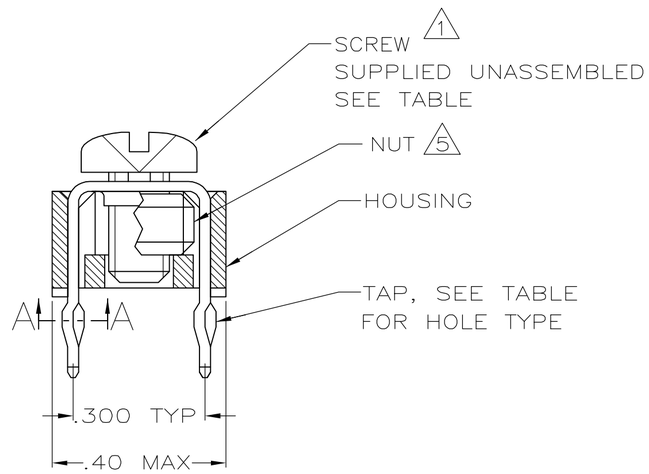

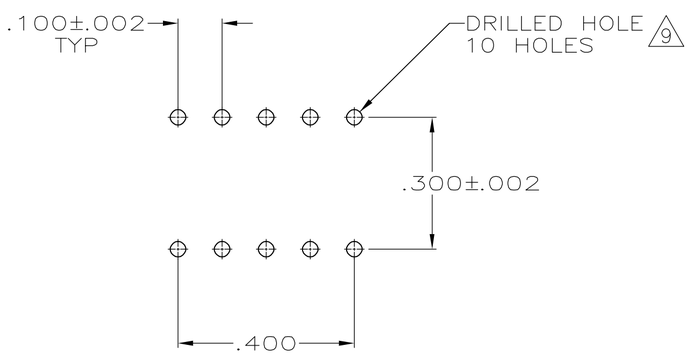

PC BOARD PATTERN

1. TO PREVENT THREAD STRIPPING, SCREW TORQUE SHOULD NOT EXCEED 9 IN LBS.
2. TAP HOLE IS 6-32UNC-2B, TWO MIN THREADS.
3. TAP HOLE IS M4 X 0.7, TWO MIN THREADS.
4. PACKAGED BULK.
5. NUT INCREASES TORQUE VALUE TO 26 IN LBS.
6. HOUSING: NYLON UL 94V-0. TAP: COPPER ALLOY 735, .025 THICK.
7. TAP: .000150 MATTE TIN OVER .000050 NICKEL.
8. CLEARANCE HOLE FOR A 6-32 SCREW.
9. REFERENCE APPLICATION SPECIFICATION 114-11000 FOR DRILL HOLE SIZES AND FINISHES

PACKAGE	FINISH	HOLE TYPE	HOUSING COLOR	HOUSING AND TAP ASSEMBLED	SCREW	PART NO.
4	7	8	BLACK	5 YES (W/NUT)	NO	1-5055556-3
4	7	8	BLACK	5 YES (W/NUT)	993879-1	1-5055556-2
4	7	3	BLACK	YES	M4 X 0.7 X 6MM	5055556-9
4	7	2	BLACK	YES	993879-1	5055556-4
4	7	2	BLACK	YES	NO	5055556-3

THIS DRAWING IS A CONTROLLED DOCUMENT.

DIMENSIONS: INCHES

TOLERANCES UNLESS OTHERWISE SPECIFIED:
0 PLC ± -
1 PLC ± -
2 PLC ± -
3 PLC ± .010
4 PLC ± -
ANGLES ± -

MATERIAL 6
FINISH

DWN J. ALCORTA - DOCK5 05-04-05
CHK A. FRANTUM 05-04-05
APVD S. FLICKINGER 05-04-05
PRODUCT SPEC 108-11030
APPLICATION SPEC 114-11000
WEIGHT

tyco Electronics
Tyco Electronics Corporation
Harrisburg, PA 17105-3608

NAME TAP ASSEMBLY, POWER DISTRIBUTION

SIZE A2 | CAGE CODE 00779 | DRAWING NO C-5055556 | RESTRICTED TO

CUSTOMER DRAWING | SCALE 4:1 | SHEET 1 OF 1 | REV A

5055556

Компания «ЭлектроПласт» предлагает заключение долгосрочных отношений при поставках импортных электронных компонентов на взаимовыгодных условиях!

Наши преимущества:

- Оперативные поставки широкого спектра электронных компонентов отечественного и импортного производства напрямую от производителей и с крупнейших мировых складов;
- Поставка более 17-ти миллионов наименований электронных компонентов;
- Поставка сложных, дефицитных, либо снятых с производства позиций;
- Оперативные сроки поставки под заказ (от 5 рабочих дней);
- Экспресс доставка в любую точку России;
- Техническая поддержка проекта, помощь в подборе аналогов, поставка прототипов;
- Система менеджмента качества сертифицирована по Международному стандарту ISO 9001;
- Лицензия ФСБ на осуществление работ с использованием сведений, составляющих государственную тайну;
- Поставка специализированных компонентов (Xilinx, Altera, Analog Devices, Intersil, Interpoint, Microsemi, Aeroflex, Peregrine, Syfer, Eurofarad, Texas Instrument, Miteq, Cobham, E2V, MA-COM, Hittite, Mini-Circuits,General Dynamics и др.);

Помимо этого, одним из направлений компании «ЭлектроПласт» является направление «Источники питания». Мы предлагаем Вам помощь Конструкторского отдела:

- Подбор оптимального решения, техническое обоснование при выборе компонента;
- Подбор аналогов;
- Консультации по применению компонента;
- Поставка образцов и прототипов;
- Техническая поддержка проекта;
- Защита от снятия компонента с производства.

Как с нами связаться

Телефон: 8 (812) 309 58 32 (многоканальный)
Факс: 8 (812) 320-02-42
Электронная почта: org@eplast1.ru
Адрес: 198099, г. Санкт-Петербург, ул. Калинина, дом 2, корпус 4, литера А.