THIS DRAWING IS UNPUBLISHED. RELEASED FOR PUBLICATION - .- .
© COPYRIGHT - BY TYCO ELECTRONICS CORPORATION. ALL RIGHTS RESERVED.

LOC	DIST
AA	00

REVISIONS

P	LTR	DESCRIPTION	DATE	DWN	APVD
	B1	REV PER ECR-08-009376	6MAY2008	DZ	SY

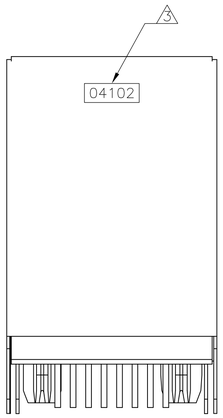

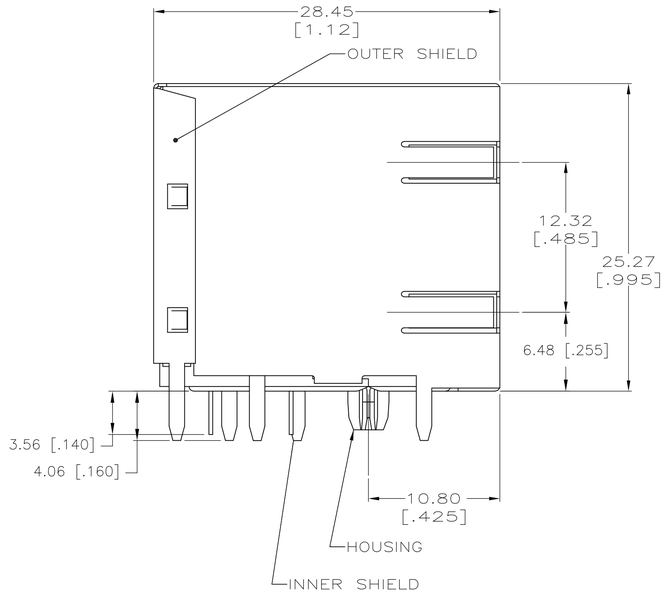

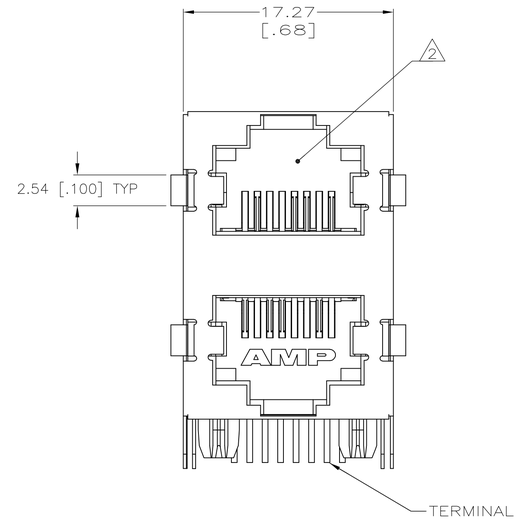

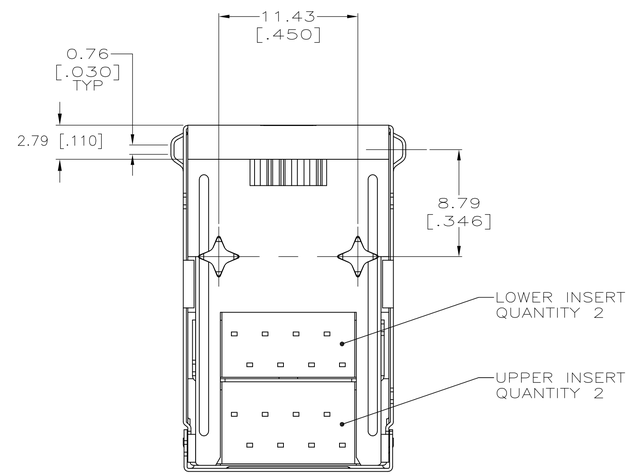

1. MATERIAL:
   HOUSING – PCT POLYESTER, BLACK, UL94V-0.
   OVERMOLDED TERMINAL ARRAY – HIGH TEMPERATURE NYLON, COLOR: NATURAL
   TERMINALS – 0.33 [.013] THICK PHOS BRONZE PLATED WITH 1.27um [.000050] MIN THICK HARD GOLD IN LOCALIZED AREA AND 3.81um [.000150] MIN THICK MATTE TIN IN SOLDER AREA OVER 1.27um [.000050] MIN THICK NICKEL UNDERPLATE.
   INNER SHIELD – 0.25 [.010] THICK COPPER ALLOY PLATED WITH 2.03um [.000080] MIN BRIGHT TIN OVER 1.27um [.000050] MIN NICKEL.
   OUTER SHELL – 0.25[.010] THICK COPPER ALLOY PLATED WITH 1.27um[.000050] MIN NICKEL. PCB GROUND TABS DIPPED WITH 2.03um[.00080] MIN TIN

2. JACK CAVITY CONFORMS TO FCC RULES AND REGULATIONS, PART 68 SUBPART F.

3. DATE CODE LOCATED ON REAR OF PART APPROXIMATELY AS SHOWN:
   FIRST 2 DIGITS ARE LAST 2 DIGITS OF YEAR,
   SECOND 2 DIGITS ARE MANUFACTURING WORK WEEK,
   LAST DIGIT IS DAY OF WEEK, WITH SUNDAY = 1.

4. PARTS PACKAGED IN SEALED BAGS WITH DESICCANT

5. PARTS SUITABLE FOR LEAD FREE REFLOW PROCESSING TO 260° C

6. THIS PRODUCT HAS NOT COMPLETED VALIDATION TESTION, SO THE STATUS IS PRELIMINARY.

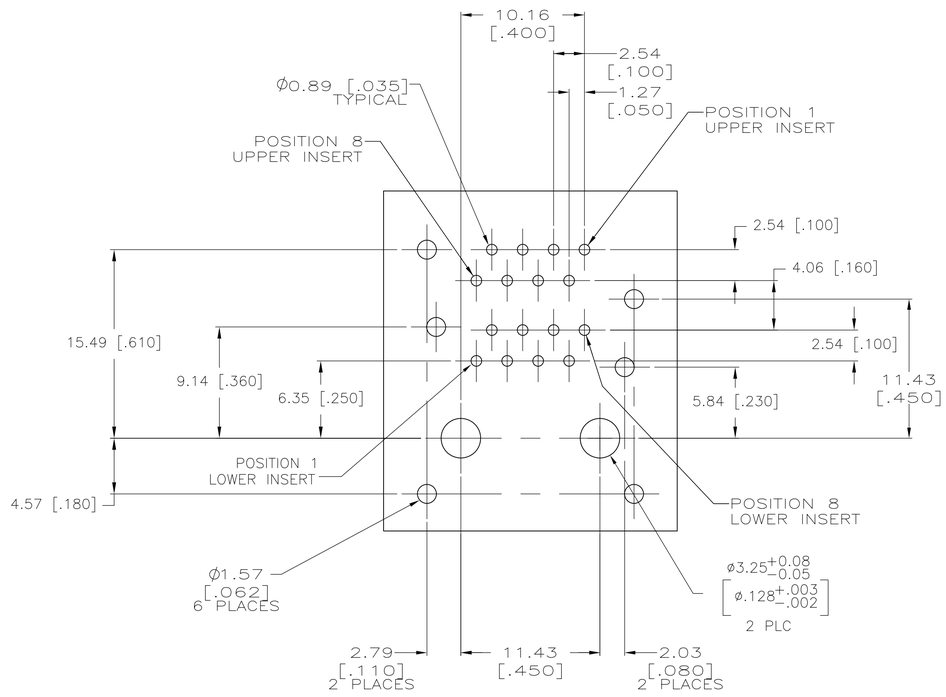

PC BOARD LAYOUT VIEWED FROM COMPONENT SIDE

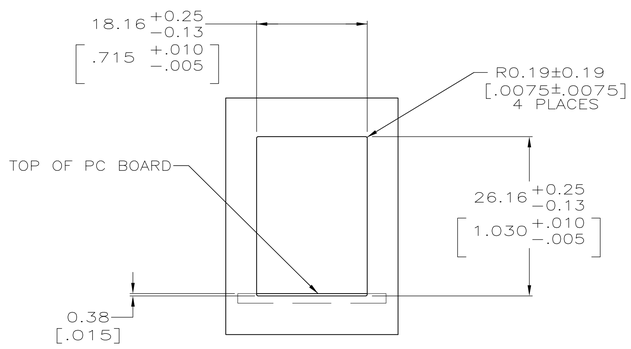

SUGGESTED PANEL CUTOUT DIMENSIONS
SCALE 2:1

6 | 2007022-1
PART NUMBER

THIS DRAWING IS A CONTROLLED DOCUMENT.	DWN T. SPRINKLE/L.A.MAYER 21MAY2005	Tyco Electronics	Tyco Electronics Corporation Harrisburg, Pa 17105-3608
DIMENSIONS: mm [INCHES]	CHK J.WESTMAN 21MAY2005		
TOLERANCES UNLESS OTHERWISE SPECIFIED: 0 PLC ± – ; 1 PLC ± – ; 2 PLC ± 0.25[.01] ; 3 PLC ± 0.13[.005] ; 4 PLC ± – ; ANGLES ± –	APVD S.FLICKINGER 21MAY2005	NAME	STACKED MODULAR JACK ASSEMBLY, 2x1 PORT, 8 POSITION, SHIELDED, PANEL GROUND, CATEGORY 5, GIGABIT ETHERNET
MATERIAL SEE NOTE 1	PRODUCT SPEC 108-1163-2	SIZE A1	CAGE CODE 00779
FINISH SEE NOTE 1	APPLICATION SPEC 114-2048	DRAWING NO C-2007022	RESTRICTED TO –
	WEIGHT –	CUSTOMER DRAWING	SCALE 4:1 SHEET 1 OF 1 REV B1

Компания «ЭлектроПласт» предлагает заключение долгосрочных отношений при поставках импортных электронных компонентов на взаимовыгодных условиях!

Наши преимущества:

- Оперативные поставки широкого спектра электронных компонентов отечественного и импортного производства напрямую от производителей и с крупнейших мировых складов;
- Поставка более 17-ти миллионов наименований электронных компонентов;
- Поставка сложных, дефицитных, либо снятых с производства позиций;
- Оперативные сроки поставки под заказ (от 5 рабочих дней);
- Экспресс доставка в любую точку России;
- Техническая поддержка проекта, помощь в подборе аналогов, поставка прототипов;
- Система менеджмента качества сертифицирована по Международному стандарту ISO 9001;
- Лицензия ФСБ на осуществление работ с использованием сведений, составляющих государственную тайну;
- Поставка специализированных компонентов (Xilinx, Altera, Analog Devices, Intersil, Interpoint, Microsemi, Aeroflex, Peregrine, Syfer, Eurofarad, Texas Instrument, Miteq, Cobham, E2V, MA-COM, Hittite, Mini-Circuits,General Dynamics и др.);

Помимо этого, одним из направлений компании «ЭлектроПласт» является направление «Источники питания». Мы предлагаем Вам помощь Конструкторского отдела:

- Подбор оптимального решения, техническое обоснование при выборе компонента;
- Подбор аналогов;
- Консультации по применению компонента;
- Поставка образцов и прототипов;
- Техническая поддержка проекта;
- Защита от снятия компонента с производства.

Как с нами связаться

Телефон: 8 (812) 309 58 32 (многоканальный)
Факс: 8 (812) 320-02-42
Электронная почта: org@eplast1.ru
Адрес: 198099, г. Санкт-Петербург, ул. Калинина, дом 2, корпус 4, литера А.