THIS DRAWING IS UNPUBLISHED. RELEASED FOR PUBLICATION -,- .
© COPYRIGHT - By - ALL RIGHTS RESERVED.

LOC	DIST
GP	00

REVISIONS

P	LTR	DESCRIPTION	DATE	DWN	APVD
	J	REVISED PER ECO-11-010351	10AUG2011	CJV	CWR

1. FLAME RETARDANT 94V-0 RATED THERMOPLASTIC; BLACK.
2. 2.54µm [.000100] MIN BRIGHT TIN-LEAD ON TERMINATION END, 0.76µm [.000030] MIN GOLD ON CONTACT AREA, ALL OVER 1.27µm [.000050] MIN NICKEL.
   -OR-
   GOLD FLASH OVER PALLADIUM-NICKEL 0.76µm [.000030] TOTAL ON CONTACT AREA, 2.54µm [.000100] MIN BRIGHT TIN-LEAD ON TERMINATION END, ALL OVER 1.27µm [.000050] MIN NICKEL.
3. NO SLOT ON THIS END FOR 10 POSITION HOUSINGS.
4. NO SLOT FOR SNAP-IN POLARIZER ON THIS END FOR 10 AND 14 POSITION HOUSINGS.
5. FOR MILITARY POLARIZATION, ORDER SNAP-IN POLARIZER 499991-2 (BULK PACK OF 50).
6. POSITION NO 1 INDICATOR.
7. COORDINATE DIMENSION APPLIES FROM CENTER OF ACTUAL FEATURE.
8. PHOSPHOR BRONZE PER QQ-B-750.
9. STRAIN RELIEF 111547 MUST BE ORDERED SEPARATELY.
10. 2.54µm [.000100] MIN MATTE TIN ON TERMINATION END, 0.76µm [.000030] MIN GOLD ON CONTACT AREA, ALL OVER 1.27µm [.000050] MIN NICKEL.
    -OR-
    GOLD FLASH OVER PALLADIUM-NICKEL 0.76µm [.000030] TOTAL ON CONTACT AREA, 2.54µm [.000100] MIN MATTE TIN ON TERMINATION END, ALL OVER 1.27µm [.000050] MIN NICKEL.
11. OBSOLETE.
12. OBSOLETE PARTS: OBSOLETE CIS STREAMLINING PER D.RENAUD/D.SINISI.

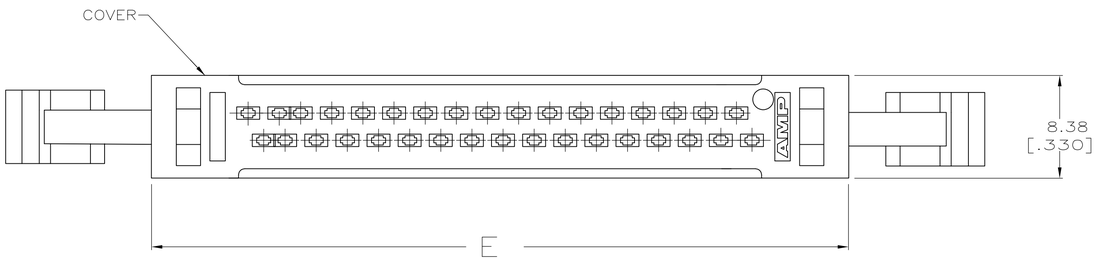

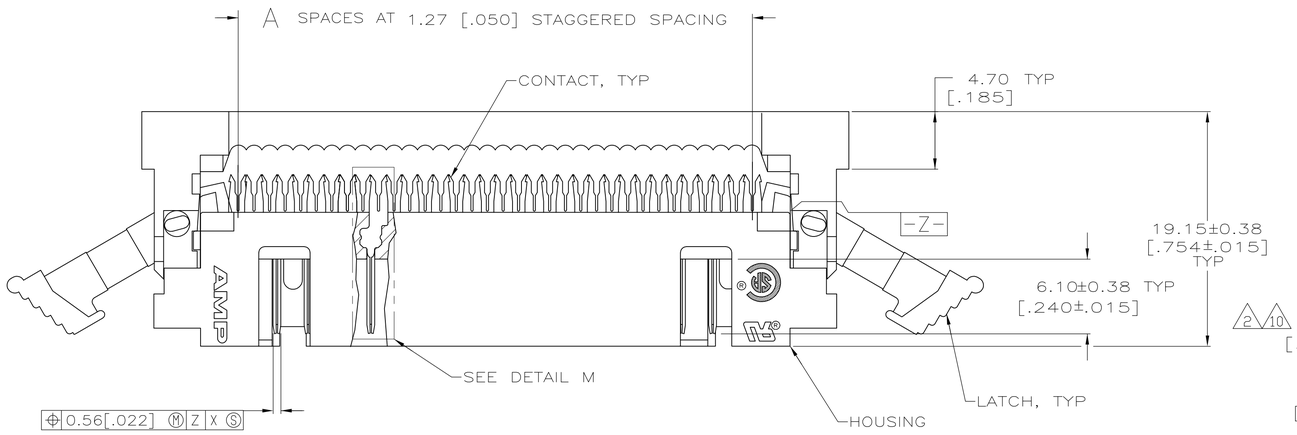

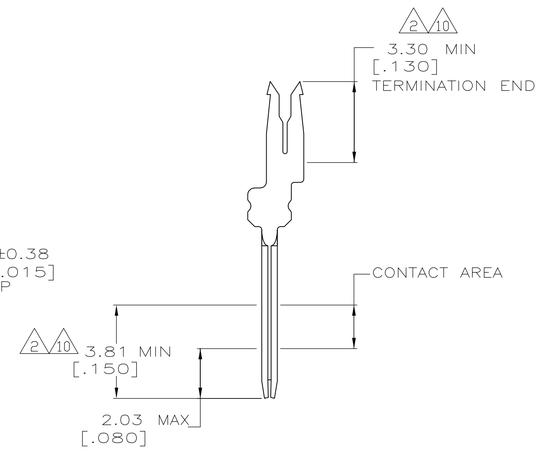

DETAIL M
SCALE 8:1
TYPICAL

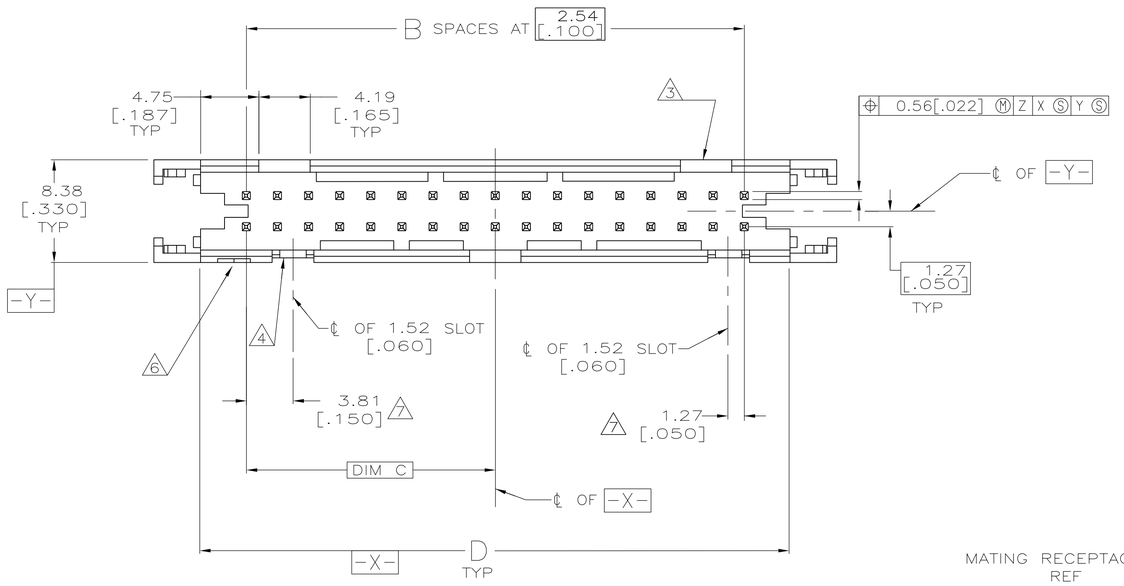

COVER AND LATCH NOT SHOWN
IN THIS VIEW
FOR CLARITY

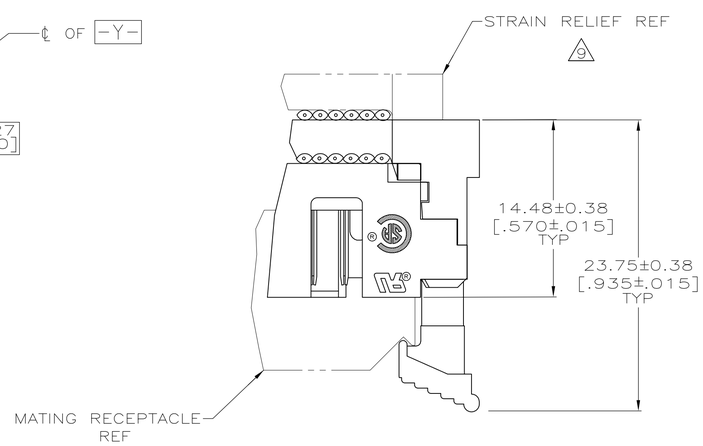

TERMINATED ASSEMBLY
(ASSEMBLED BY CUSTOMER)

	CONTACT FINISH	E	D	C	B	A	NO OF POSN	PART NUMBER
	10	89.59 [3.527]	81.13 [3.194]	36.83 [1.450]	29	59	60	2-111492-6
	10	78.03 [3.072]	68.43 [2.694]	30.48 [1.200]	24	49	50	2-111492-5
	10	70.41 [2.772]	60.81 [2.394]	26.67 [1.050]	21	43	44	2-111492-4
	10	65.33 [2.572]	55.73 [2.194]	24.13 [.950]	19	39	40	2-111492-3
	10	57.71 [2.272]	48.11 [1.894]	20.32 [.800]	16	33	34	2-111492-2
	10	52.63 [2.072]	43.03 [1.694]	17.78 [.700]	14	29	30	2-111492-1
	10	47.55 [1.872]	37.95 [1.494]	15.24 [.600]	12	25	26	2-111492-0
	10	45.01 [1.772]	35.41 [1.394]	13.97 [.550]	11	23	24	1-111492-9
11	10	39.93 [1.572]	30.33 [1.194]	11.43 [.450]	9	19	20	1-111492-8
	10	34.85 [1.372]	25.25 [.994]	8.89 [.350]	7	15	16	1-111492-7
	10	32.31 [1.272]	22.71 [.894]	7.62 [.300]	6	13	14	1-111492-6
	10	27.23 [1.072]	17.63 [.694]	5.08 [.200]	4	9	10	1-111492-5
11	10	95.81 [3.772]	86.21 [3.394]	39.37 [1.550]	31	63	64	1-111492-4
11	2	95.81 [3.772]	86.21 [3.394]	39.37 [1.550]	31	63	64	1-111492-3
11	2	89.59 [3.527]	81.13 [3.194]	36.83 [1.450]	29	59	60	1-111492-2
	2	78.03 [3.072]	68.43 [2.694]	30.48 [1.200]	24	49	50	1-111492-1
	2	70.41 [2.772]	60.81 [2.394]	26.67 [1.050]	21	43	44	1-111492-0
12 SUPERCEDED	2	65.33 [2.572]	55.73 [2.194]	24.13 [.950]	19	39	40	~~111492-9~~
11	2	57.71 [2.272]	48.11 [1.894]	20.32 [.800]	16	33	34	111492-8
12 SUPERCEDED	2	52.63 [2.072]	43.03 [1.694]	17.78 [.700]	14	29	30	~~111492-7~~
12 SUPERCEDED	2	47.55 [1.872]	37.95 [1.494]	15.24 [.600]	12	25	26	~~111492-6~~
12 SUPERCEDED	2	45.01 [1.772]	35.41 [1.394]	13.97 [.550]	11	23	24	~~111492-5~~
11	2	39.93 [1.572]	30.33 [1.194]	11.43 [.450]	9	19	20	111492-4
11	2	34.85 [1.372]	25.25 [.994]	8.89 [.350]	7	15	16	111492-3
12 SUPERCEDED	2	32.31 [1.272]	22.71 [.894]	7.62 [.300]	6	13	14	~~111492-2~~
11	2	27.23 [1.072]	17.63 [.694]	5.08 [.200]	4	9	10	111492-1

THIS DRAWING IS A CONTROLLED DOCUMENT.

DIMENSIONS: mm [INCHES]

TOLERANCES UNLESS OTHERWISE SPECIFIED:
0 PLC ± -
1 PLC ± -
2 PLC ± 0.13[.005]
3 PLC ± -
4 PLC ± -
ANGLES ± -

MATERIAL: MOLDED PARTS: 1
FINISH: CONTACTS: SEE TABLE

DWN C OBERMAN 8-9-90
CHK F M HEINEY 11-28-90
APVD -
PRODUCT SPEC 108-1336
APPLICATION SPEC 114-7011
WEIGHT -

TE Connectivity

NAME: UNIVERSAL I/O PIN CONNECTOR, WITHOUT MOUNTING EARS, WITH STD COVER LATCHES,AMP-LATCH

SIZE	CAGE CODE	DRAWING NO	RESTRICTED TO
A1	00779	C-111492	-

CUSTOMER DRAWING | SCALE 4:1 | SHEET 1 OF 1 | REV J

4805 (3/11)

Компания «ЭлектроПласт» предлагает заключение долгосрочных отношений при поставках импортных электронных компонентов на взаимовыгодных условиях!

Наши преимущества:

- Оперативные поставки широкого спектра электронных компонентов отечественного и импортного производства напрямую от производителей и с крупнейших мировых складов;
- Поставка более 17-ти миллионов наименований электронных компонентов;
- Поставка сложных, дефицитных, либо снятых с производства позиций;
- Оперативные сроки поставки под заказ (от 5 рабочих дней);
- Экспресс доставка в любую точку России;
- Техническая поддержка проекта, помощь в подборе аналогов, поставка прототипов;
- Система менеджмента качества сертифицирована по Международному стандарту ISO 9001;
- Лицензия ФСБ на осуществление работ с использованием сведений, составляющих государственную тайну;
- Поставка специализированных компонентов (Xilinx, Altera, Analog Devices, Intersil, Interpoint, Microsemi, Aeroflex, Peregrine, Syfer, Eurofarad, Texas Instrument, Miteq, Cobham, E2V, MA-COM, Hittite, Mini-Circuits,General Dynamics и др.);

Помимо этого, одним из направлений компании «ЭлектроПласт» является направление «Источники питания». Мы предлагаем Вам помощь Конструкторского отдела:

- Подбор оптимального решения, техническое обоснование при выборе компонента;
- Подбор аналогов;
- Консультации по применению компонента;
- Поставка образцов и прототипов;
- Техническая поддержка проекта;
- Защита от снятия компонента с производства.

Как с нами связаться

Телефон: 8 (812) 309 58 32 (многоканальный)
Факс: 8 (812) 320-02-42
Электронная почта: org@eplast1.ru
Адрес: 198099, г. Санкт-Петербург, ул. Калинина, дом 2, корпус 4, литера А.