DRW NO.	SH	REV
C-379-5112-500	1	C

TABLE 1	
PART NUMBER (1)	DESCRIPTION
379-5112-X00	PLUG ASSY. 6 PAIR. 3 MM HIGH. 18 WAFERS. 100 OHMS NO LOSSY
379-5212-X00	PLUG ASSY. 6 PAIR. 3 MM HIGH. 18 WAFERS. 85 OHMS NO LOSSY

ZONE	REV	SCR NUMBER	DESCRIPTION	BY	DATE	APPROVED
ALL	A	DMAN-8WSRMQ.VER01	NEW RELEASE	D.MALOON	08/03/12	D.McNAMARA
SH1-2 SH1.B6	B	DMAN-95KKF2.VER01	MOLDED VAC CAP REPLACED WITH SST CAP CHANGED NOTE 2: VAC CAP MAT'L WAS LCP	D.MALOON	03/07/13	D.McNAMARA
SH1 SH3. B2 SH4. B1	C	MCHH-9UJSA4.VER01	ADDED NOTE 11. ADDED HOLES NOT NECESSARY TO NOTE 4. REMOVED A DRILLED HOLE ON SHEETS 3&4	M.CHARETH	03/13/15	D.McNAMARA

NOTES:

(1.) ASSEMBLY PART NUMBER VARIES WITH PLATING OPTION AS FOLLOWS:
FOR NI SULFAMATE UNDERPLATE. 8TH DIGIT OF P/N IS 2.
FOR NANO NI UNDERPLATE. 8TH DIGIT OF P/N IS 4.

2. MAT'L:
HOUSING/WAFERS - LCP.
VACUUM CAP - SST.
CONTACTS - HIGH PERFORMANCE COPPER ALLOY. PER MTS-506.

3. 0.71 DIA SOLDER SPHERES WILL NOT BE PERFECTLY SPHERICAL AFTER REFLOW ATTACHMENT.

(4.) HOLES RECOMMENDED FOR VISUAL INSPECTION OF CONNECTOR ALIGNMENT AFTER PLACEMENT AND BEFORE REFLOW. HOLES ARE NOT REQUIRE

(5.) SOLDER BALL PROTRUSION BELOW HOUSING.

(6.) SEE TECHNICAL BULLETIN TB-2241 FOR DETAILED SMT PROCESSING AND PCB FOOT PRINT RECOMMENDATIONS.

(7.) MAXIMUM CO-PLANARITY OF THE BALL FIELD.

(8.) MAXIMUM RADIAL TRUE POSITION OF ANY SOLDER BALL IN RELATION TO AN IDEAL BEST FIT GRID.

9. TOLERANCES DO NOT APPLY TO REFERENCE DIMENSIONS SHOWN IN "()" OR BASIC DIMENSIONS SHOWN IN "□".

10. REFER TO FILE 379-5X12-XX0.STP FOR SIMPLIFIED 3D MODEL OF ASSEMBLY.

(11.) TOOLING HOLES USED FOR INTERNAL PROCESS ALIGNMENT AND NOT REQUIRED FOR SMT PROCESS ALIGNMENT. QUANTITY OF TOOLING HOLES IS OPTIONAL, AT MANUFACTURERS DISCRETION.

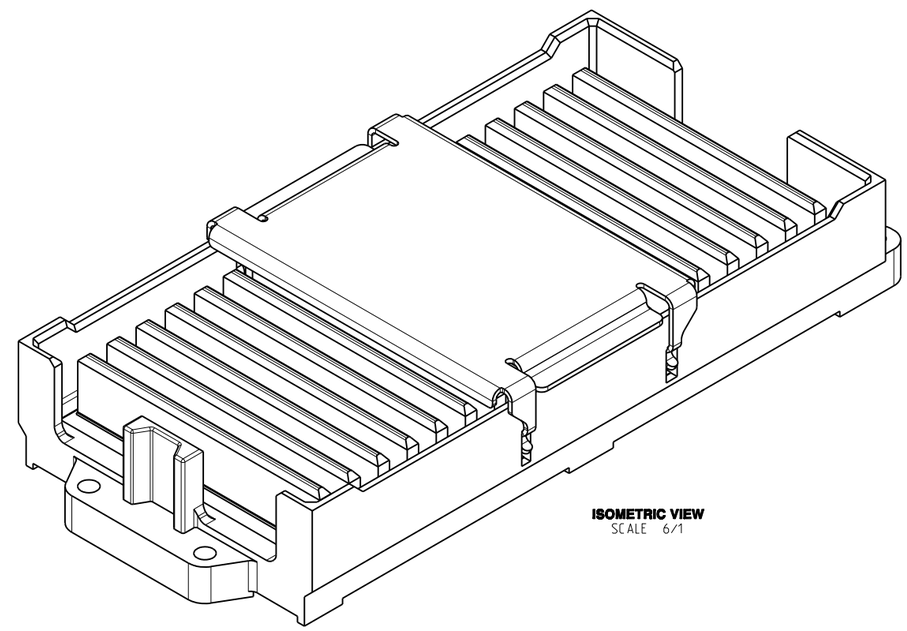

ISOMETRIC VIEW
SCALE 6/1

TOLERANCES	
0.0	±0.25
0.00	±0.13
0.000	± -
ANGLES	± 3°

UNLESS OTHERWISE SPECIFIED DIMENSIONS ARE IN MM. DECIMAL MARKER IS A PERIOD

DESIGN 11/19/10 D.MALOON
DRAWN 07/05/11 D.MALOON
CHK 08/03/12 D.McNAMARA
APVD 08/03/12 D.McNAMARA

Amphenol TCS
A Division of Amphenol Corporation
200 Innovative Way, Nashua, NH 03062 603.879.3000

TITLE PLUG ASSEMBLY, 18 WAFERS
InfinX 6 PAIR, 3 MM HIGH

PART NO. SEE TABLE 1 — REV N/A

DRAWING NO. C-379-5112-500 — REV C

Pro/E type: Q1155-PLUG-ASSY-6X03X18-VC 1.16
Pro/E DRAWING: C-379-5112-500 B.6

SIZE D | SCALE 5/1 | SHEET 1 OF 4

INTERPRET PER ASME Y14.5M

CODE IDENT 31413

CUSTOMER USE DRAWING

DRW NO. C-379-5112-500 | SH 1 | REV C

DRW NO.	SH	REV
C-379-5112-500	2	C

ZONE	REV	SCR NUMBER	DESCRIPTION	BY	DATE	APPROVED
			SEE SHEET 1			

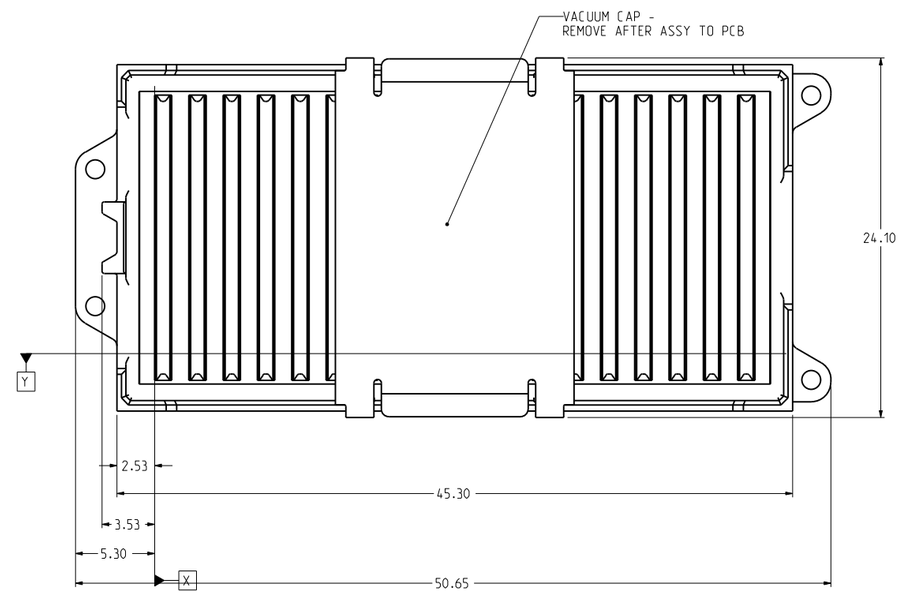

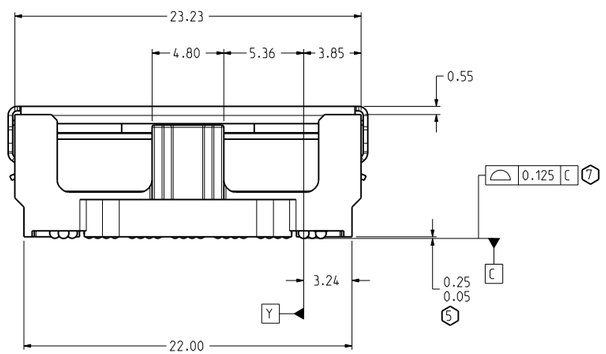

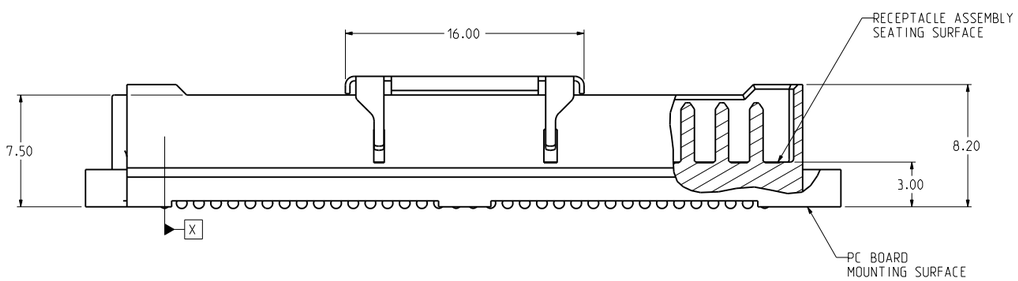

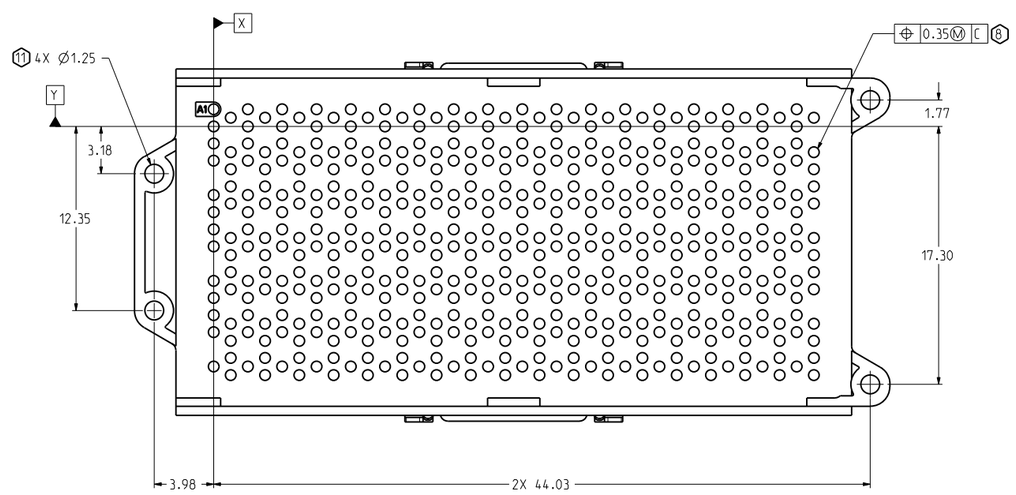

TOLERANCES	
0.0	±0.25
0.00	±0.13
0.000	± -
ANGLES	± 3°

UNLESS OTHERWISE SPECIFIED DIMENSIONS ARE IN MM. DECIMAL MARKER IS A PERIOD

INTERPRET PER ASME Y14.5M

CODE IDENT 31413

CUSTOMER USE DRAWING

DESIGN 11/19/10	D.MALOON
DRAWN 07/05/11	D.MALOON
CHK 08/03/12	D.McNAMARA
APVD 08/03/12	D.McNAMARA

Amphenol TCS
A Division of Amphenol Corporation
200 Innovative Way, Nashua, NH 03062 603.879.3000

TITLE
PLUG ASSEMBLY, 18 WAFERS
InfinX 6 PAIR, 3 MM HIGH

PART NO.	REV
SEE TABLE 1	N/A
DRAWING NO. C-379-5112-500	C
PART Q1155-PLUG-ASSY-6X03X18-VC	1.16
DRAWING C-379-5112-500	B.6

SIZE D | SCALE 5/1 | SHEET 2 OF 4

DRW NO. C-379-5112-500 | SH 2 | REV C

DRW NO.	SH	REV
C-379-5112-500	3	C

ZONE	REV	SCR NUMBER	DESCRIPTION	BY	DATE	APPROVED
			SEE SHEET 1			

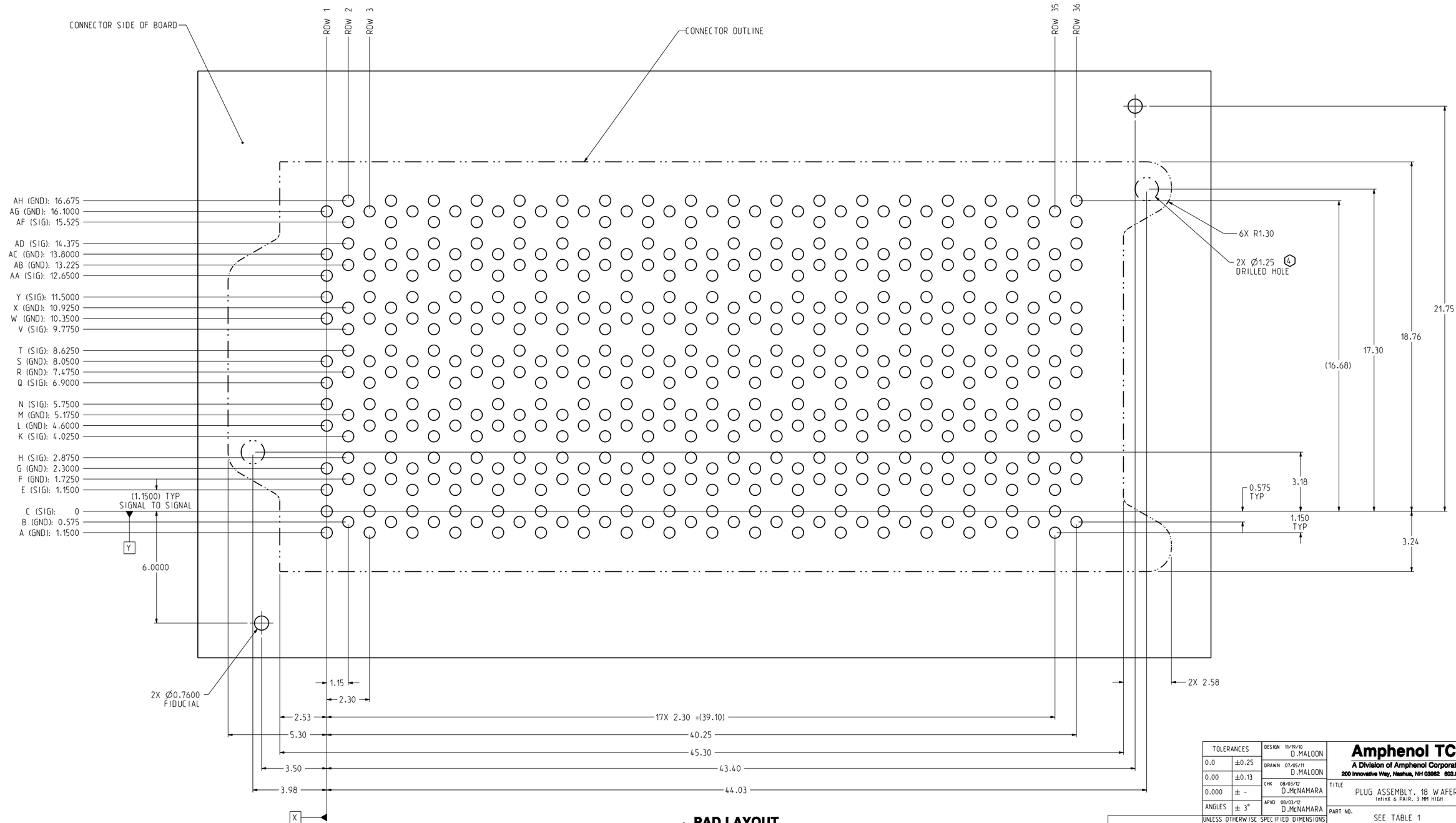

6 **PAD LAYOUT**
SCALE 10/1

TOLERANCES	
0.0	±0.25
0.00	±0.13
0.000	± -
ANGLES	± 3°

UNLESS OTHERWISE SPECIFIED DIMENSIONS ARE IN MM. DECIMAL MARKER IS A PERIOD

INTERPRET PER ASME Y14.5M

CODE IDENT 31413

CUSTOMER USE DRAWING

DESIGN 11/19/10	D.MALOON
DRAWN 07/05/11	D.MALOON
CHK 08/03/12	D.McNAMARA
APVD 08/03/12	D.McNAMARA

Amphenol TCS
A Division of Amphenol Corporation
200 Innovative Way, Nashua, NH 03062 603.879.3000

TITLE
PLUG ASSEMBLY, 18 WAFERS
InfinX 6 PAIR, 3 MM HIGH

PART NO.	REV
SEE TABLE 1	N/A
DRAWING NO. C-379-5112-500	C
Pro/E type: 01155-PLUG-ASSY-6X03X18-VC / Pro/E DRAWING: C-379-5112-500	1.16 / B.6

SIZE D | SCALE 4/1 | SHEET 3 OF 4

DRW NO. C-379-5112-500 | SH 3 | REV C

DRW NO.	SH	REV
C-379-5112-500	4	C

ZONE	REV	SCR NUMBER	DESCRIPTION	BY	DATE	APPROVED
			SEE SHEET 1			

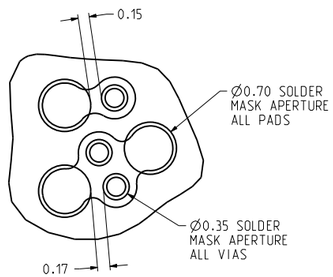

SOLDER MASK DETAIL
SCALE 25/1

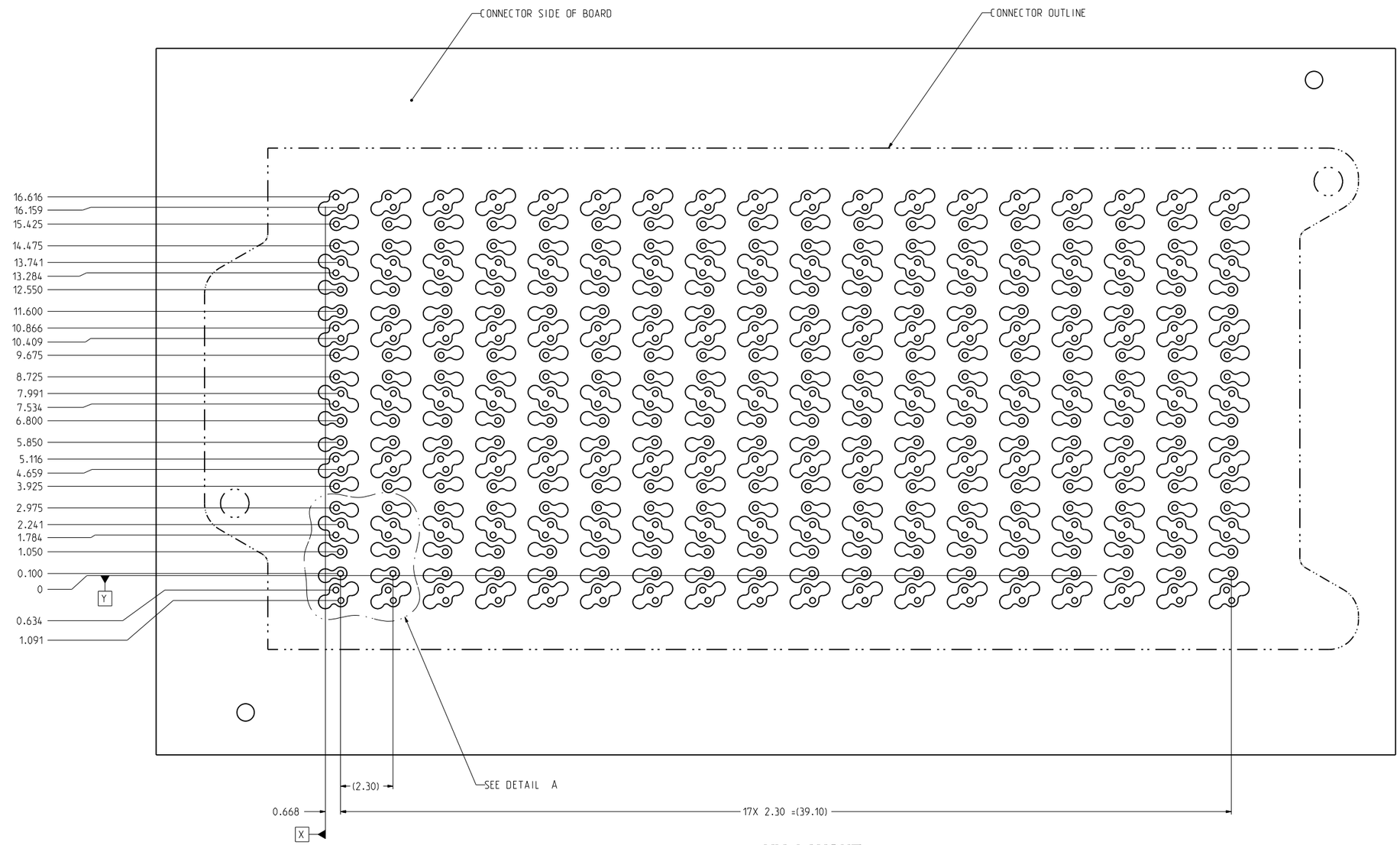

VIA LAYOUT
SCALE 10/1

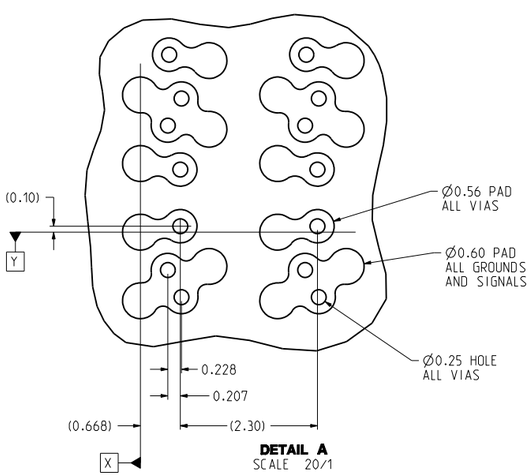

DETAIL A
SCALE 20/1

TOLERANCES	
0.0	±0.25
0.00	±0.13
0.000	± -
ANGLES	± 3°

UNLESS OTHERWISE SPECIFIED DIMENSIONS ARE IN MM. DECIMAL MARKER IS A PERIOD

INTERPRET PER ASME Y14.5M

CODE IDENT 31413

CUSTOMER USE DRAWING

DESIGN 11/19/10 D.MALOON
DRAWN 07/05/11 D.MALOON
CHK 08/03/12 D.McNAMARA
APVD 08/03/12 D.McNAMARA

Amphenol TCS
A Division of Amphenol Corporation
200 Innovative Way, Nashua, NH 03062 603.879.3000

TITLE
PLUG ASSEMBLY, 18 WAFERS
InfinX 6 PAIR, 3 MM HIGH

PART NO.	REV
SEE TABLE 1	N/A
DRAWING NO. C-379-5112-500	REV C
Pro/E type: Q1155-PLUG-ASSY-6X03X18-VC Pro/E DRAWING: C-379-5112-500	1.16 B.6

SIZE D | SCALE 4/1 | SHEET 4 OF 4

DRW NO. C-379-5112-500 | SH 4 | REV C

Компания «ЭлектроПласт» предлагает заключение долгосрочных отношений при поставках импортных электронных компонентов на взаимовыгодных условиях!

Наши преимущества:

- Оперативные поставки широкого спектра электронных компонентов отечественного и импортного производства напрямую от производителей и с крупнейших мировых складов;
- Поставка более 17-ти миллионов наименований электронных компонентов;
- Поставка сложных, дефицитных, либо снятых с производства позиций;
- Оперативные сроки поставки под заказ (от 5 рабочих дней);
- Экспресс доставка в любую точку России;
- Техническая поддержка проекта, помощь в подборе аналогов, поставка прототипов;
- Система менеджмента качества сертифицирована по Международному стандарту ISO 9001;
- Лицензия ФСБ на осуществление работ с использованием сведений, составляющих государственную тайну;
- Поставка специализированных компонентов (Xilinx, Altera, Analog Devices, Intersil, Interpoint, Microsemi, Aeroflex, Peregrine, Syfer, Eurofarad, Texas Instrument, Miteq, Cobham, E2V, MA-COM, Hittite, Mini-Circuits,General Dynamics и др.);

Помимо этого, одним из направлений компании «ЭлектроПласт» является направление «Источники питания». Мы предлагаем Вам помощь Конструкторского отдела:

- Подбор оптимального решения, техническое обоснование при выборе компонента;
- Подбор аналогов;
- Консультации по применению компонента;
- Поставка образцов и прототипов;
- Техническая поддержка проекта;
- Защита от снятия компонента с производства.

Как с нами связаться

Телефон: 8 (812) 309 58 32 (многоканальный)
Факс: 8 (812) 320-02-42
Электронная почта: org@eplast1.ru
Адрес: 198099, г. Санкт-Петербург, ул. Калинина, дом 2, корпус 4, литера А.