THIS DRAWING IS UNPUBLISHED.
DIFFUSION RESTREINTE

RELEASED FOR PUBLICATION 2006
LIBRE A LA DIFFUSION

© COPYRIGHT 2006 BY -
ALL RIGHTS RESERVED.
TOUS DROITS RESERVES

LOC	DIST
F	00

REVISIONS

P	LTR	DESCRIPTION MODIFICATIONS	DATE	DWN DESS.	APVD APP.
	B1	REVISED PER ECO-11-005150	28MAR2011	RK	HMR

KEYING TABLE (table de detrompage)

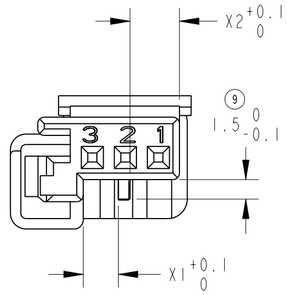

COLOR couleur	X1	X2	PART NO
BLACK noir	6.5 (10)	0 (11)	953697-1
WHITE blanc	5.2 (12)	1.3 (13)	953697-2
BLUE bleu	4 (14)	2.5 (15)	953697-3
YELLOW jaune	2.7 (16)	3.8 (17)	953697-4
GREY gris	1.5 (18)	5 (19)	953697-5
BROWN marron	0 (20)	6.3 (21)	953697-6

1. CAVITY MARKING - reperes alveoles
2. AMP STAMP OR TE CONNECTIVITY STAMP(following mold) - logo AMP ou logo TE CONNECTIVITY(suivant moule)
3. MATERIAL IDENTIFICATION - marquage matiere
4. MOLD REVISION NUMBER (optional) - indice de revision moule (optionnel)
5. MOLD IDENTIFICATION - identification moule
6. MOLD CAVITY IDENTIFICATION NUMBER - numero d'empreinte moule
7. EXCHANGEABLE MANUFACTURING DATE - date de fabrication echangeable
8. CUSTOMER STAMP PSA (OPTIONAL) - logo client PSA (optionel)

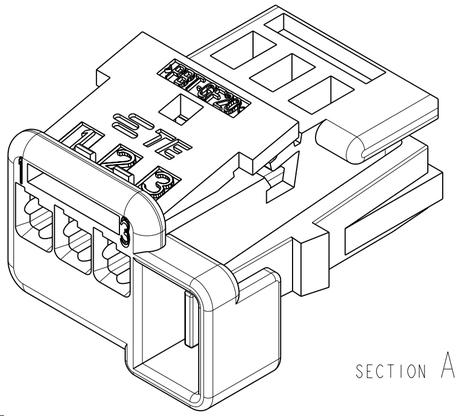

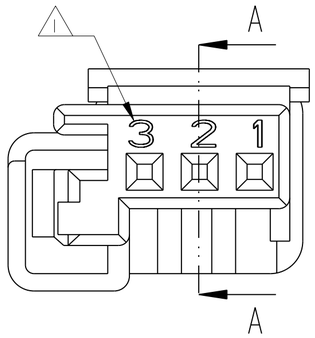

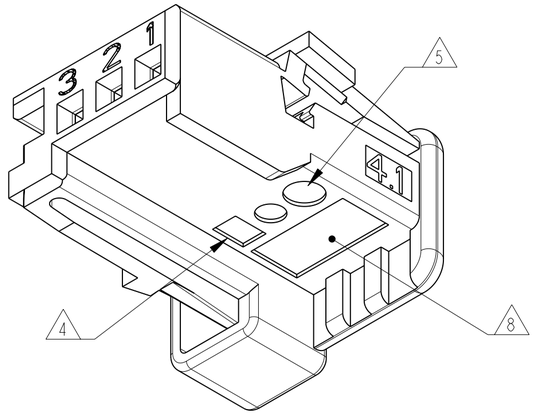

SECTION A-A

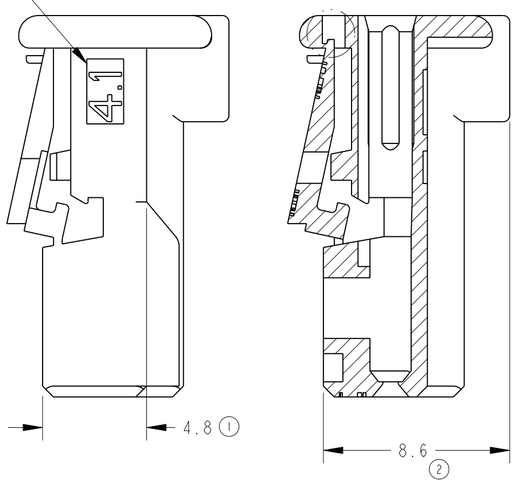

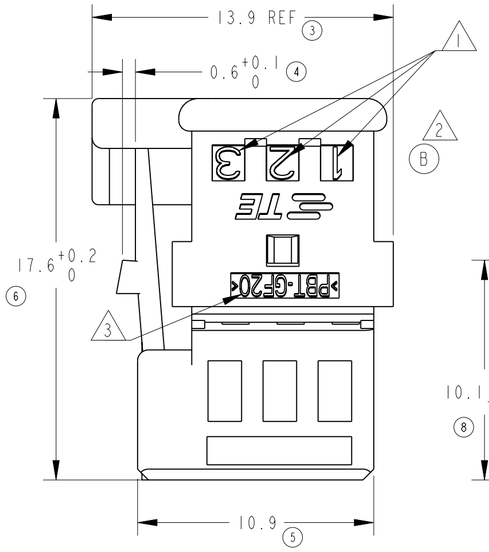

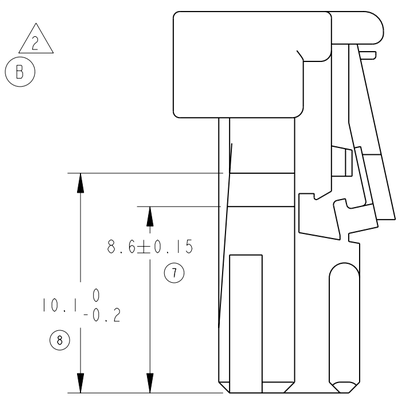

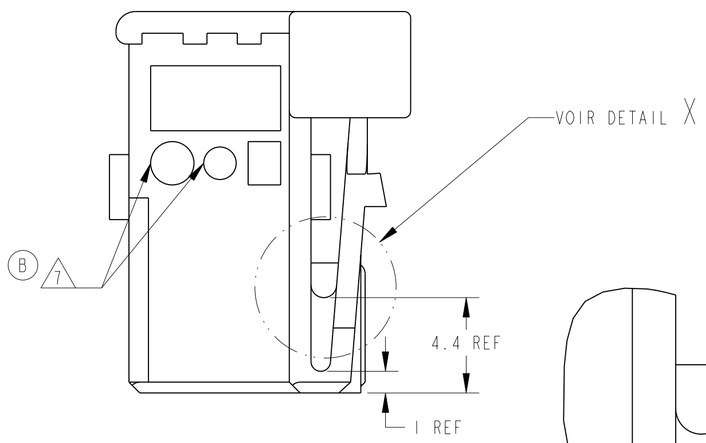

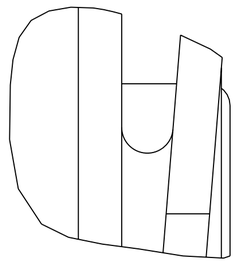

DETAIL X
SCALE 10:1

PERMISSIBLE FORM FOR THE LOCKING DEVICE
formes admissibles pour le verrou

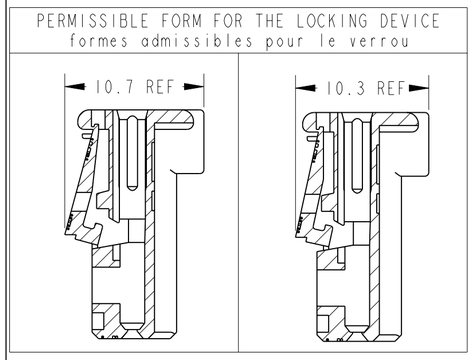

SECTION A-A
SCALE 3:1

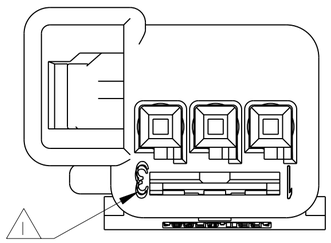

THIS DRAWING IS A CONTROLLED DOCUMENT.

DIMENSIONS: mm

TOLERANCES UNLESS OTHERWISE SPECIFIED:
TOLERANCES NON SPECIFIEES
(SUIV. NO DE DECIMALES)
0 PLC/DEC. ±
1 PLC/DEC. ±
2 PLC/DEC. ±
3 PLC/DEC. ±
4 PLC/DEC. ±
±0.2
ANGLES ±5°
FINISH/FINITION -

MATERIAL/MATIERE
(B) PBT-GF20

DWN/DESSINE 22MAR2006 M. POLIFONTE
CHK/VERIFIE 22MAR2006 X.ROUILLARD
APVD/APROUVE 22MAR2006 J.DAHER
PRODUCT SPEC SPEC. PRODUIT 108-15226 (B)
APPLICATION SPEC SPEC. APPLICATION 411-15626 (B)
WEIGHT MASSE APPROX. 1g

TE Connectivity

NAME TITRE: 3 POS. MQS RECEPTACLE HOUSING POSITIVE MATE
porte-clips 3 voies MQS avaloir

SIZE FORMAT	CAGE CODE	DRAWING NO No PLAN	RESTRICTED TO RESERVE A
A2	00779	C-953697	-

CUSTOMER DRAWING /PLAN CLIENT UNIQUEMENT POUR REFERENCE | SCALE ECHELLE 5:1 | SHEET FEUILLE 1 OF DE 1 | REV B1

1471-9 (3/11)

Pro/ENGINEER DRAWING

Компания «ЭлектроПласт» предлагает заключение долгосрочных отношений при поставках импортных электронных компонентов на взаимовыгодных условиях!

Наши преимущества:

- Оперативные поставки широкого спектра электронных компонентов отечественного и импортного производства напрямую от производителей и с крупнейших мировых складов;
- Поставка более 17-ти миллионов наименований электронных компонентов;
- Поставка сложных, дефицитных, либо снятых с производства позиций;
- Оперативные сроки поставки под заказ (от 5 рабочих дней);
- Экспресс доставка в любую точку России;
- Техническая поддержка проекта, помощь в подборе аналогов, поставка прототипов;
- Система менеджмента качества сертифицирована по Международному стандарту ISO 9001;
- Лицензия ФСБ на осуществление работ с использованием сведений, составляющих государственную тайну;
- Поставка специализированных компонентов (Xilinx, Altera, Analog Devices, Intersil, Interpoint, Microsemi, Aeroflex, Peregrine, Syfer, Eurofarad, Texas Instrument, Miteq, Cobham, E2V, MA-COM, Hittite, Mini-Circuits,General Dynamics и др.);

Помимо этого, одним из направлений компании «ЭлектроПласт» является направление «Источники питания». Мы предлагаем Вам помощь Конструкторского отдела:

- Подбор оптимального решения, техническое обоснование при выборе компонента;
- Подбор аналогов;
- Консультации по применению компонента;
- Поставка образцов и прототипов;
- Техническая поддержка проекта;
- Защита от снятия компонента с производства.

Как с нами связаться

Телефон: 8 (812) 309 58 32 (многоканальный)
Факс: 8 (812) 320-02-42
Электронная почта: org@eplast1.ru
Адрес: 198099, г. Санкт-Петербург, ул. Калинина, дом 2, корпус 4, литера А.