| SIGN | DATE | DESCRIPTION | APPROVER |
|---|---|---|---|
| 1 | 1/30'07 | Soldering temperature changed from 245° to 250° | Tony |
| 2 | 04/08'09 | The current rating and operating temperature are changed | Jacke |
| 3 | 04/08'09 | Add UL standard | Jacke |
| 4 | 2009.10.10 | The design is changed from the round hole to hexagonal hole. | Jacke |
| 5 | 07/05'11 | Remove the "T" shape | Aaron |
| 6 | 04/26`12 | The Dimension Dim C is added | Chen Bo |
| 7 | 04/26`12 | Flange nut is changed | Chen Bo |
| 8 | 04/26`12 | Add the cutaway view | Chen Bo |
| 9 | 04/26`12 | The dimension is changed from 4.5 to 4.50 | Chen Bo |
| 10 | 04/26`12 | The material is changed from Brass to Copper | Chen Bo |
| THIS IS CAD DRAWING, DO NOT REVISE MANUALLY!!! | | | |

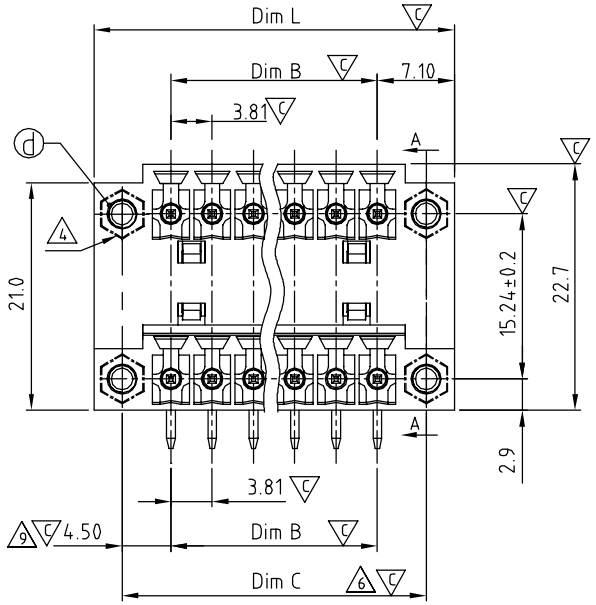


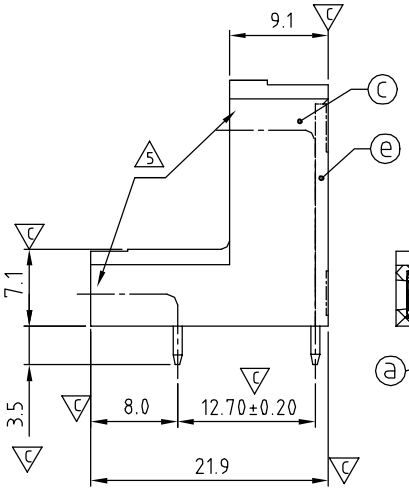


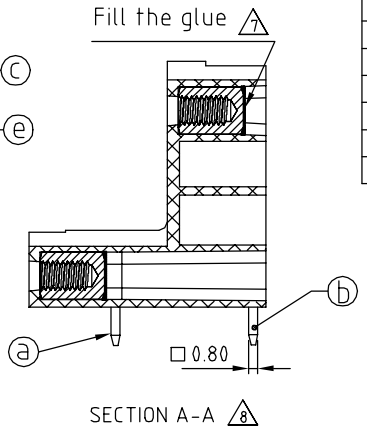


Material:

- Item ⓐ Short contact pin: Copper, Tin plated
- Item ⓑ Long contact pin: Copper, Tin plated
- Item ⓒ Terminal(housing): Thermoplastic (UL94V-0)
- Item ⓓ With flange nut: Brass ,M2.5
- Item ⓔ Terminal(cover): Thermoplastic (UL94V-0)

Electrical: cULus

- Voltage rating: 300V
- Current rating: 10A
- Withstanding Voltage: 1.6 KV
- Operating temperature: -40°C to +115°C
- Soldering temperature: 250°C±10°C/5 Sec
- Safety Approval: c UL us
- Critical dimension: C

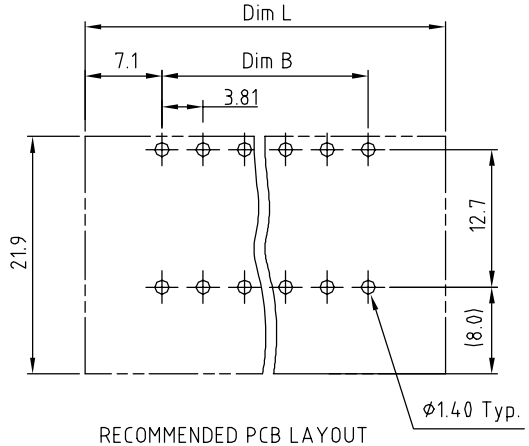


RECOMMENDED PCB LAYOUT

VO xx 3 2 x 1 xxxx G

No. OF POLES
04: 2×2 POLES
:
48: 2×24 POLES

Color
0 Black (RAL9005)
2 Red (RAL3001/D)
3 Orange(RAL2011/P)
4 Yellow(RAL1018/A)
5 Green(RAL6018/T)
6 Blue (RAL5015/A)
8 Grey(RAL7035/D)
9 White(RAL1102)
C Green(RAL6018/U)

G: RoHS compliant (lead<4%) In copper Alloy

0000: "@" Logo (Standard)
000A: "ANYTEK" Mark
Any special item by customer requst. please contact sales department.

| Poles | Dim L | Dim B | Dim C | Dim D |
|---|---|---|---|---|
| 2×2-2×5p | ±0.15 | ±0.15 | ±0.15 | ±0.15 |
| 2×6-2×10p | ±0.20 | ±0.20 | ±0.20 | ±0.20 |
| 2×11-2×15p | ±0.25 | ±0.25 | ±0.25 | ±0.25 |
| 2×16-2×20p | ±0.30 | ±0.30 | ±0.30 | ±0.30 |
| 2×21-2×24p | ±0.35 | ±0.35 | ±0.35 | ±0.35 |

N = Number of poles
Dim L=(N-1)×3.81+14.2
Dim B=(N-1)x3.81
Dim C=(N-1)x3.81+9.0
Dim D=(N-1)x3.81

**ANYTEK**

**CUSTOMER COPY**

ALL RIGHTS RESERVED. REPRODUCTION OR ISSUE TO THIRD PARTIES IN ANY FORM WHATEVER IS NOT PERMITTED WITHOUT WRITTEN AUTHORITY FROM THE PROPRIETOR. PROPERTY OF ANYTEK TECHNOLOGY CO., LTD

| | | | | | |
|---|---|---|---|---|---|
| TITLE | VO-3.81 Series 2×2P-2×24P Right angle (With flange) | | | | |
| PART NO. | VOxx32x1xxxxG | | | DWG NO. | 8VO0103 |
| APPROVED | CHECKED | DESIGNED | DRAWN | CUST NO. | |
| | | Chen Bo 04/26`12 | Chen Bo 04/26`12 | UNIT: mm / SCALE: NONE / SHEET: 01/01 / REV.: H | |

| Tolerance | |
|---|---|
| X. | ±0.50 |
| X.X | ±0.30 |
| X.XX | ±0.10 |
| X° | ±1° |

Компания «ЭлектроПласт» предлагает заключение долгосрочных отношений при поставках импортных электронных компонентов на взаимовыгодных условиях!

Наши преимущества:

- Оперативные поставки широкого спектра электронных компонентов отечественного и импортного производства напрямую от производителей и с крупнейших мировых складов;
- Поставка более 17-ти миллионов наименований электронных компонентов;
- Поставка сложных, дефицитных, либо снятых с производства позиций;
- Оперативные сроки поставки под заказ (от 5 рабочих дней);
- Экспресс доставка в любую точку России;
- Техническая поддержка проекта, помощь в подборе аналогов, поставка прототипов;
- Система менеджмента качества сертифицирована по Международному стандарту ISO 9001;
- Лицензия ФСБ на осуществление работ с использованием сведений, составляющих государственную тайну;
- Поставка специализированных компонентов (Xilinx, Altera, Analog Devices, Intersil, Interpoint, Microsemi, Aeroflex, Peregrine, Syfer, Eurofarad, Texas Instrument, Miteq, Cobham, E2V, MA-COM, Hittite, Mini-Circuits,General Dynamics и др.);

Помимо этого, одним из направлений компании «ЭлектроПласт» является направление «Источники питания». Мы предлагаем Вам помощь Конструкторского отдела:

- Подбор оптимального решения, техническое обоснование при выборе компонента;
- Подбор аналогов;
- Консультации по применению компонента;
- Поставка образцов и прототипов;
- Техническая поддержка проекта;
- Защита от снятия компонента с производства.

**Как с нами связаться**

**Телефон:** 8 (812) 309 58 32 (многоканальный)
**Факс:** 8 (812) 320-02-42
**Электронная почта:** org@eplast1.ru
**Адрес:** 198099, г. Санкт-Петербург, ул. Калинина, дом 2, корпус 4, литера А.