REV.	ECN NO.	DATE	SIGN	DESCRIPTION
B	LE3-030081~88	2010/03/04	Tina	Change Conn.1&Conn.2
C		2015/09/02	Howard	Change Logo

ALTW
CONFIDENTIAL
2015-09-02
R&D DEPT.

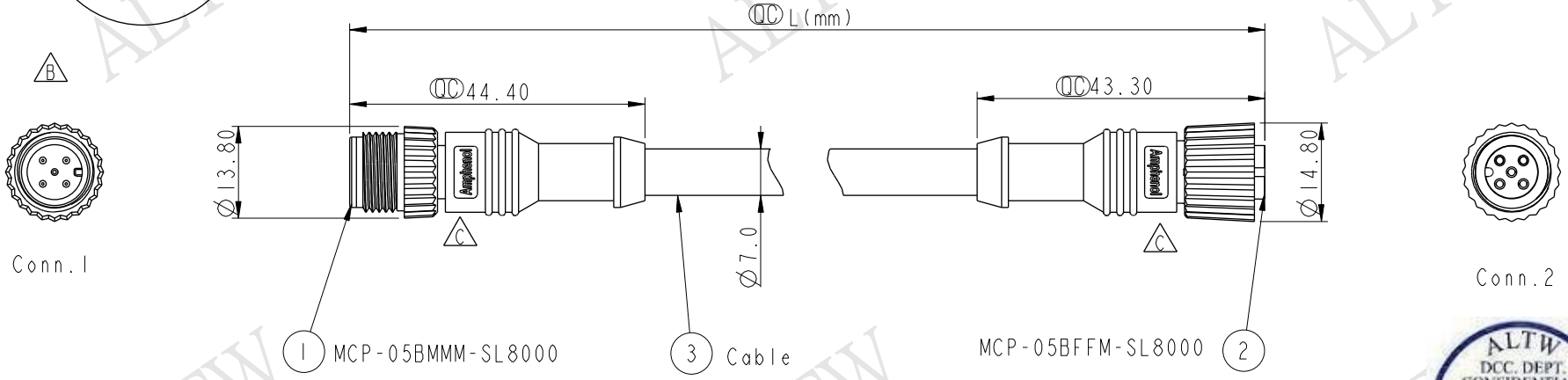

PC-000505-0MF-CSBXX

XX:01~99Meter
01:01Meter
02:02Meter
⋮
99:99Meter
Cable Length(L):01~99Meters

ALTW
DCC. DEPT.
CONFIDENTIAL
2015.10.06
ISSUED

Note:
* QC Important Dimension.
* Watrerproof Rate: IP68 (水深 1M,24H)
* ConnectorL PU, Black
* Pin: Copper Alloy, Gold Plated
* Nut: Nylon+GF, Blakc
* Cable: Black,(22#*1P+A)+(18#*1P+A)+Drain+AL.Mylar+Braid PVC UV Cable OD=7.0mm
* Cable Length Tolerance: 1M:±40mm
  02M~05M:±60mm
  06M~10M:±100mm
  11M~30M:±200mm
  31M~99M:±500mm

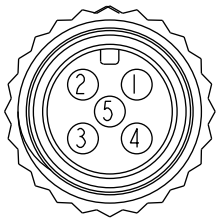

Conn.1
Pin Assignments
Front View

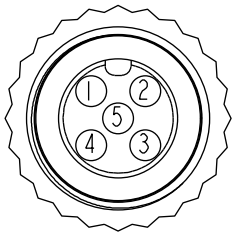

Conn.2
Pin Assignments
Front View

Conn.1	Wire Color		Conn.2	
5	Blue 藍	(22AWG)	5	Twist
4	White 白	(22AWG)	4	
3	Black 黑	(18AWG)	3	Twist
2	Red 紅	(18AWG)	2	
1	Drain 地線	(22AWG)	1	

Pin Out

UNIT:mm	TITLE: M12P Conn NMEA 1 Adapt Screw MF Conn MF Pin		Amphenol LTW 安費諾亮泰企業股份有限公司	ITEM NO	DRAWN BY: Howard / DATE: 2015/09/02
TOLERANCE ±0.5	SCALE: 1:2	SIZE: A4	SHEET 1 OF 1	DWG NO: PC-000505-0MF-CSBXX	CHECKED BY: Nick / DATE: 2015/09/02
	REV.: C	WC-REV.	QC:Inspection item	CUSTOMER: ALTW	APPROVED BY: Lion / DATE: 2015/09/02

FMW10702-01-02A1

THIS DOCUMENT IS SUBJECT TO CHANGE WITHOUT NOTICE. IT IS CONFIDENTIAL AND A PROPERTY OF Amphenol LTW. DISCLOSURE TO THIRD PARTY HAS TO BE AUTHORIZED BY Amphenol LTW.

Компания «ЭлектроПласт» предлагает заключение долгосрочных отношений при поставках импортных электронных компонентов на взаимовыгодных условиях!

Наши преимущества:

- Оперативные поставки широкого спектра электронных компонентов отечественного и импортного производства напрямую от производителей и с крупнейших мировых складов;
- Поставка более 17-ти миллионов наименований электронных компонентов;
- Поставка сложных, дефицитных, либо снятых с производства позиций;
- Оперативные сроки поставки под заказ (от 5 рабочих дней);
- Экспресс доставка в любую точку России;
- Техническая поддержка проекта, помощь в подборе аналогов, поставка прототипов;
- Система менеджмента качества сертифицирована по Международному стандарту ISO 9001;
- Лицензия ФСБ на осуществление работ с использованием сведений, составляющих государственную тайну;
- Поставка специализированных компонентов (Xilinx, Altera, Analog Devices, Intersil, Interpoint, Microsemi, Aeroflex, Peregrine, Syfer, Eurofarad, Texas Instrument, Miteq, Cobham, E2V, MA-COM, Hittite, Mini-Circuits,General Dynamics и др.);

Помимо этого, одним из направлений компании «ЭлектроПласт» является направление «Источники питания». Мы предлагаем Вам помощь Конструкторского отдела:

- Подбор оптимального решения, техническое обоснование при выборе компонента;
- Подбор аналогов;
- Консультации по применению компонента;
- Поставка образцов и прототипов;
- Техническая поддержка проекта;
- Защита от снятия компонента с производства.

Как с нами связаться

Телефон: 8 (812) 309 58 32 (многоканальный)
Факс: 8 (812) 320-02-42
Электронная почта: org@eplast1.ru
Адрес: 198099, г. Санкт-Петербург, ул. Калинина, дом 2, корпус 4, литера А.