THIS DRAWING IS UNPUBLISHED. RELEASED FOR PUBLICATION 20
© COPYRIGHT 20 BY - ALL RIGHTS RESERVED.

REVISIONS

P	LTR	DESCRIPTION	DATE	DWN	APVD
	A1	UPDATE SPELLING MISTAKE	20JAN2015	DW	CW
	A2	ECR-15-010519	20JUN2015	DW	CW
	A3	ECR-16-010326	07JUL2016	DW	CW
	A4	ECR-16-018349	30DEC2016	DW	CW

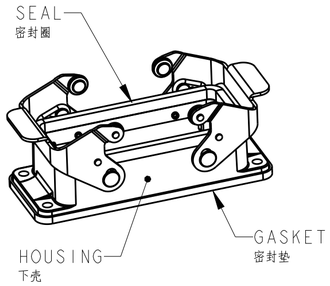

SCALE 1:2

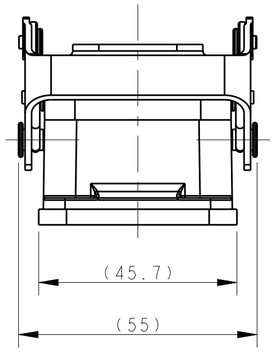

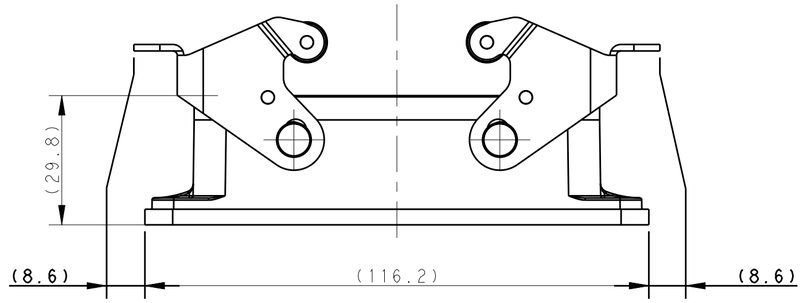

NOTES:
1. TECHNICAL CHARACTERISTICS:
   HOUSING MATERIAL: DIE CAST ALUMINIUM ALLOY
   HOUSING SURFACE: POWDER COATED, GREY, RAL7037
   SEAL MATERIAL: NBR
   GASKET MATERIAL: EPDM
   DEGREE OF PROTECTION: IP65 (MATED)

注释：
1. 技术参数：
   下壳材料： 铝合金
   下壳表面处理： 灰色粉末涂层，RAL7037
   密封圈材料：NBR
   密封垫材料：EPDM
   防护等级： IP65(配合)

PANEL CUT OUT

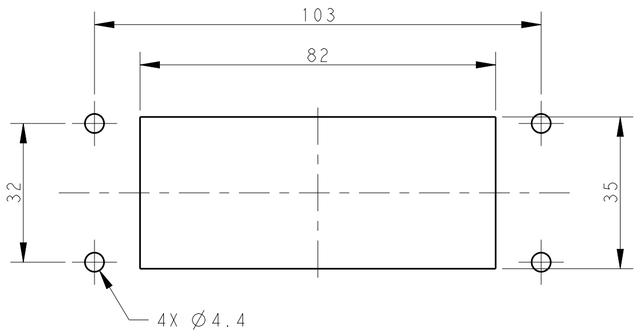

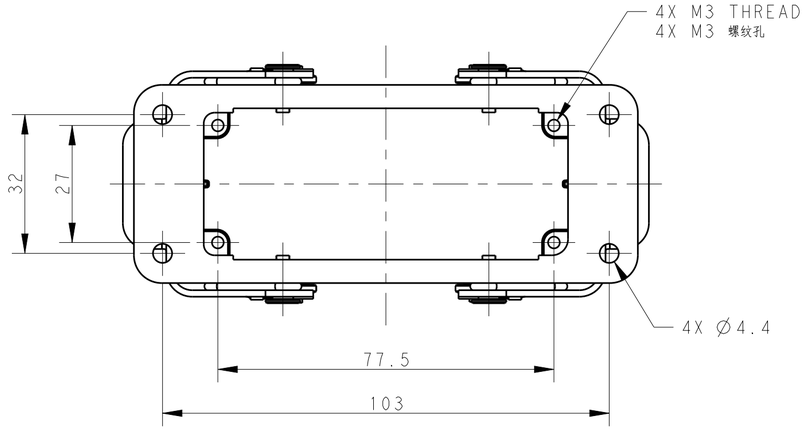

PART NUMBER 零件料号	PART DESCRIPTION 零件描述
T1410161000-000	H16B-AGS — H16B HOUSING,BULKHEAD MOUNTED,STAINLESS STEEL DOUBLE LOCKING POWDER COATED,GREY H16B下壳，开孔安装，不锈钢双扣，灰色粉末喷涂

THIS DRAWING IS A CONTROLLED DOCUMENT.

DIMENSIONS: mm

TOLERANCES UNLESS OTHERWISE SPECIFIED:
0 PLC ±-
1 PLC ±-
2 PLC ±-
3 PLC ±-
4 PLC ±-
ANGLES ±-

MATERIAL - -
FINISH - -

DWN DAVID WANG 11JUN2014
CHK CHRIS WANG 11JUN2014
APVD XIANG XU 11JUN2014
PRODUCT SPEC 108-137013
APPLICATION SPEC 114-137013
WEIGHT -

TE Connectivity

NAME H16B-AGS

SIZE	CAGE CODE	DRAWING NO	RESTRICTED TO
A2	00779	C-T1410161000000	-

CUSTOMER DRAWING | SCALE 1:1 | SHEET 1 OF 1 | REV A4

Компания «ЭлектроПласт» предлагает заключение долгосрочных отношений при поставках импортных электронных компонентов на взаимовыгодных условиях!

Наши преимущества:

- Оперативные поставки широкого спектра электронных компонентов отечественного и импортного производства напрямую от производителей и с крупнейших мировых складов;
- Поставка более 17-ти миллионов наименований электронных компонентов;
- Поставка сложных, дефицитных, либо снятых с производства позиций;
- Оперативные сроки поставки под заказ (от 5 рабочих дней);
- Экспресс доставка в любую точку России;
- Техническая поддержка проекта, помощь в подборе аналогов, поставка прототипов;
- Система менеджмента качества сертифицирована по Международному стандарту ISO 9001;
- Лицензия ФСБ на осуществление работ с использованием сведений, составляющих государственную тайну;
- Поставка специализированных компонентов (Xilinx, Altera, Analog Devices, Intersil, Interpoint, Microsemi, Aeroflex, Peregrine, Syfer, Eurofarad, Texas Instrument, Miteq, Cobham, E2V, MA-COM, Hittite, Mini-Circuits,General Dynamics и др.);

Помимо этого, одним из направлений компании «ЭлектроПласт» является направление «Источники питания». Мы предлагаем Вам помощь Конструкторского отдела:

- Подбор оптимального решения, техническое обоснование при выборе компонента;
- Подбор аналогов;
- Консультации по применению компонента;
- Поставка образцов и прототипов;
- Техническая поддержка проекта;
- Защита от снятия компонента с производства.

Как с нами связаться

Телефон: 8 (812) 309 58 32 (многоканальный)
Факс: 8 (812) 320-02-42
Электронная почта: org@eplast1.ru
Адрес: 198099, г. Санкт-Петербург, ул. Калинина, дом 2, корпус 4, литера А.