max. 80 m³/h

DC axial fans

Series 8300 80 x 80 x 32 mm

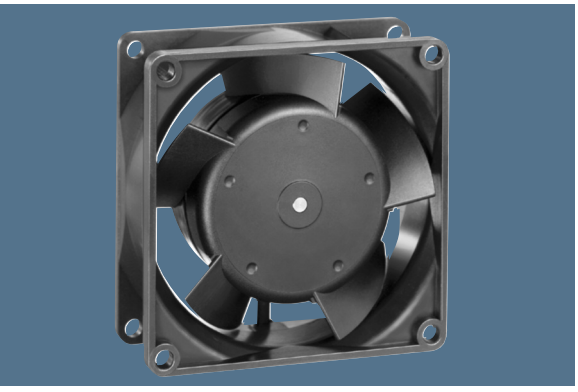

Highlights:

– Optional Vario-Pro: Highly adaptable software configuration of the fan enables a tailor-made solution to the specific requirements of your applications.

General characteristics:

– Material: fibreglass-reinforced plastic. Impeller PA, housing PBT.
– Fully integrated electronic commutation.
– Protected against reverse polarity and locking.
– Connection via single strands AWG 22, TR 64. Bared and tin-plated.
– Air exhaust over struts. Direction of rotation clockwise, seen on rotor.
– Mass: 170 g.

Nominal data	Air flow	Air flow	Nominal voltage	Voltage range	Sound pressure level	Sound power level	Sintec sleeve bearings / Ball bearings	Power input	Nominal speed	Temperature range	Service life L_{10} (40 °C) ebm-papst Standard	Service life L_{10} (T_{max}) ebm-papst Standard	Life expectancy L_{10} (40 °C), see P. 15	Curve	Specials
Type	m³/h	CFM	VDC	VDC	dB(A)	Bel(A)	□/■	Watts	RPM	°C	Hours		Hours	P. 110-116	
8312 L	32	18,8	**12**	6...15	24	4,0	■	1,2	2 000	-20...+75	80 000 / 32 500		160 000	1	
8312 M	48	28,3	**12**	6...15	34	5,0	■	2,2	3 000	-20...+75	70 000 / 27 500		140 000	2	
8312	54	31,8	**12**	6...15	36	5,2	■	2,6	3 300	-20...+75	70 000 / 27 500		140 000	3	
8312 HL	67	39,4	**12**	6...15	43	5,8	■	4,0	4 200	-20...+75	62 500 / 25 000		125 000	4	/2
8312 H	80	47,1	**12**	6...12,6	48	6,2	■	6,5	5 000	-20...+60	55 000 / 35 000		110 000	5	
8314 L	32	18,8	**24**	12...31,5	24	4,0	■	1,0	2 000	-20...+75	80 000 / 32 500		160 000	1	
8314 M	48	28,3	**24**	12...31,5	34	5,0	■	2,3	3 000	-20...+75	70 000 / 27 500		140 000	2	
8314	54	31,8	**24**	12...31,5	36	5,2	■	2,7	3 300	-20...+75	70 000 / 27 500		140 000	3	/2
8314 HL	67	39,4	**24**	12...31,5	43	5,8	■	4,3	4 200	-20...+75	62 500 / 25 000		125 000	4	/2
8314 H	80	47,1	**24**	12...28	48	6,2	■	6,0	5 000	-20...+75	55 000 / 22 500		100 000	5	/2/19
8318	54	31,8	**48**	36...56	36	5,2	■	2,6	3 300	-20...+75	70 000 / 27 500		140 000	3	/2/17
8318 HL	67	39,4	**48**	36...56	43	5,8	■	4,3	4 200	-20...+75	62 500 / 25 000		125 000	4	
8318 H	80	47,1	**48**	36...56	48	6,2	■	5,8	5 000	-20...+65	55 000 / 30 000		100 000	5	/17

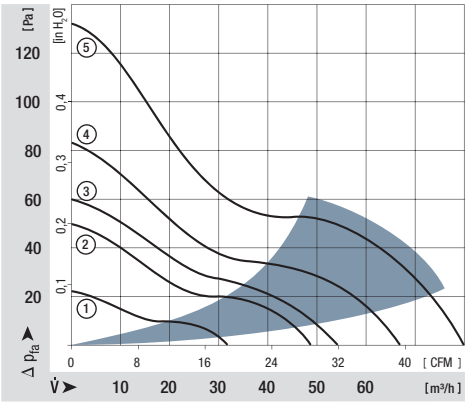

Rotor protrusion max. 0,4 mm.

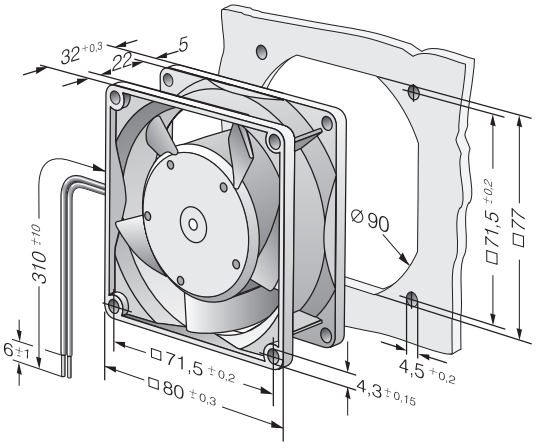

Компания «ЭлектроПласт» предлагает заключение долгосрочных отношений при поставках импортных электронных компонентов на взаимовыгодных условиях!

Наши преимущества:

- Оперативные поставки широкого спектра электронных компонентов отечественного и импортного производства напрямую от производителей и с крупнейших мировых складов;
- Поставка более 17-ти миллионов наименований электронных компонентов;
- Поставка сложных, дефицитных, либо снятых с производства позиций;
- Оперативные сроки поставки под заказ (от 5 рабочих дней);
- Экспресс доставка в любую точку России;
- Техническая поддержка проекта, помощь в подборе аналогов, поставка прототипов;
- Система менеджмента качества сертифицирована по Международному стандарту ISO 9001;
- Лицензия ФСБ на осуществление работ с использованием сведений, составляющих государственную тайну;
- Поставка специализированных компонентов (Xilinx, Altera, Analog Devices, Intersil, Interpoint, Microsemi, Aeroflex, Peregrine, Syfer, Eurofarad, Texas Instrument, Miteq, Cobham, E2V, MA-COM, Hittite, Mini-Circuits,General Dynamics и др.);

Помимо этого, одним из направлений компании «ЭлектроПласт» является направление «Источники питания». Мы предлагаем Вам помощь Конструкторского отдела:

- Подбор оптимального решения, техническое обоснование при выборе компонента;
- Подбор аналогов;
- Консультации по применению компонента;
- Поставка образцов и прототипов;
- Техническая поддержка проекта;
- Защита от снятия компонента с производства.

Как с нами связаться

Телефон: 8 (812) 309 58 32 (многоканальный)
Факс: 8 (812) 320-02-42
Электронная почта: org@eplast1.ru
Адрес: 198099, г. Санкт-Петербург, ул. Калинина, дом 2, корпус 4, литера А.