図面番号(DRAWING NO.) SJ036197

版数 REV.	年月日 DATE	DCN NO.	変更内容 DESCRIPTION	製図 DR.	担当 CHK.	査閲 APPD.	承認 APPD.
9	15.Feb.2005	056722	ADDED LOT NUMBER RE-DRAW	———	K.INOUE	———	O.Hashiguchi

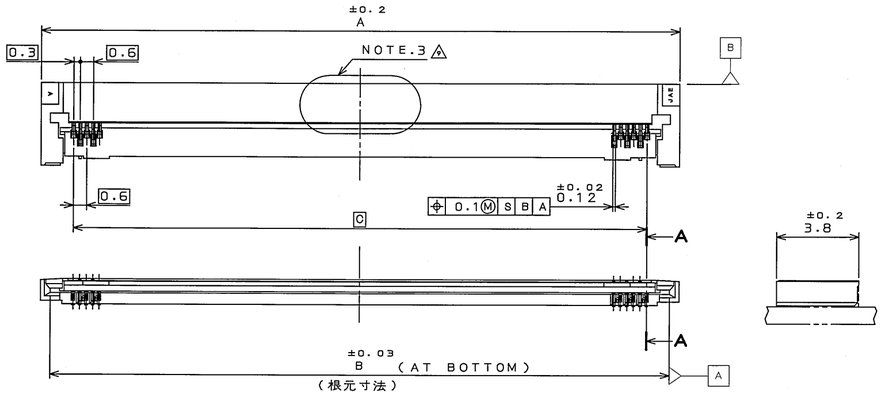

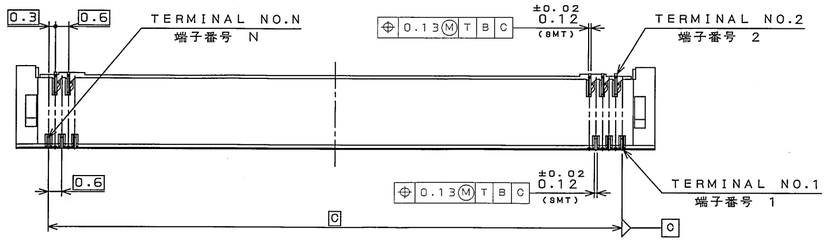

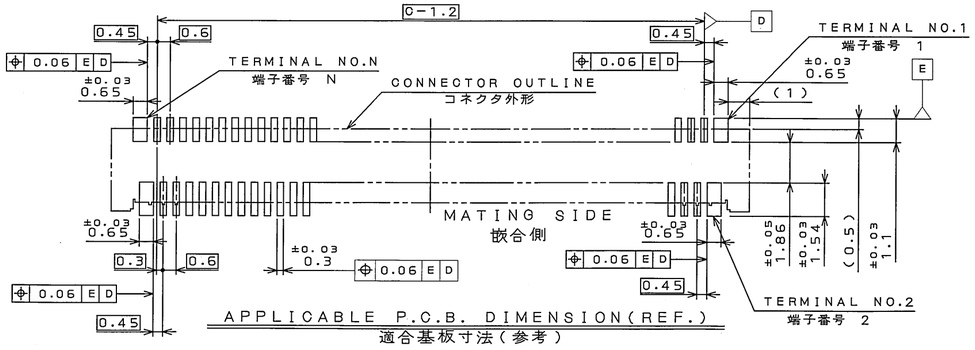

APPLICABLE P.C.B. DIMENSION(REF.)
適合基板寸法(参考)

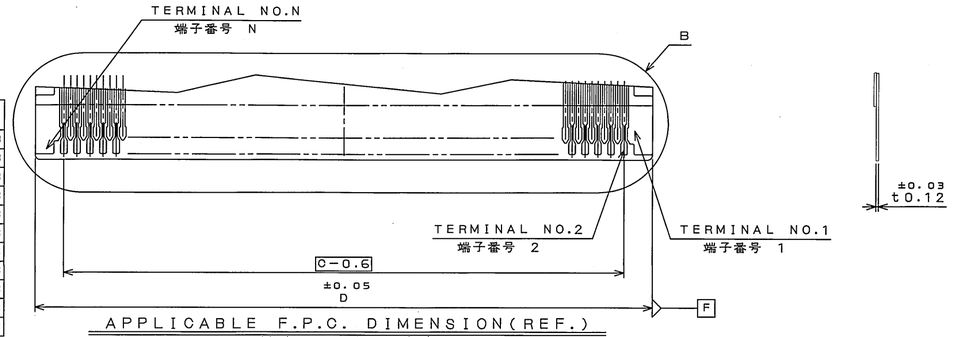

APPLICABLE F.P.C. DIMENSION(REF.)
適合FPC寸法(参考)

TABLE 1

PRODUCT NO. 品名	A	B	C	D
FF0255SS1	19.2	18.31	16.2	18.23
FF0251SS1	18.0	17.11	15.0	17.03
FF0245SS1	16.2	15.31	13.2	15.23
FF0239SS1	14.4	13.51	11.4	13.43
FF0235SS1	13.2	12.31	10.2	12.23
FF0233SS1	12.6	11.71	9.6	11.63
FF0229SS1	11.4	10.51	8.4	10.43
FF0227SS1	10.8	9.91	7.8	9.83
FF0225SS1	10.2	9.31	7.2	9.23
FF0221SS1	9.0	8.11	6.0	8.03
FF0215SS1	7.2	6.31	4.2	6.23

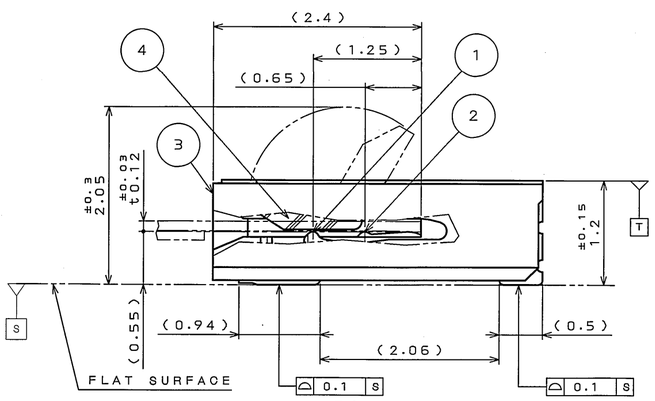

SECT. A−A
(SCALE 20:1)

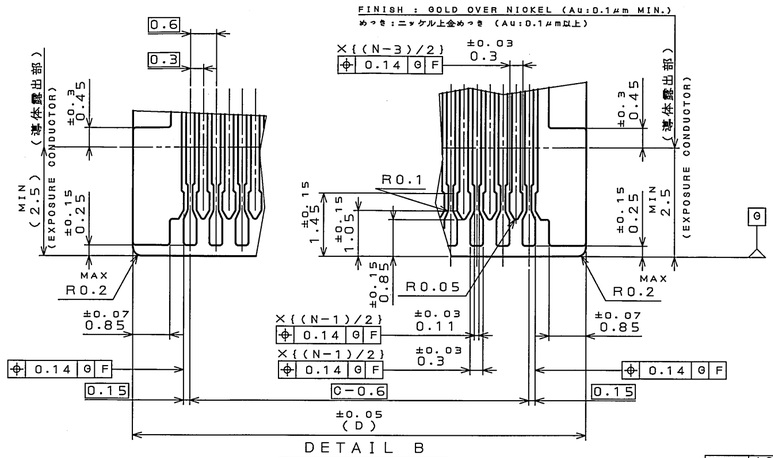

DETAIL B
(SCALE 10:1)

NOTE 1. REFER TO THE DRAWING SJ036196 FOR EVEN NUMBER OF CONTACTS.
NOTE 2. FPC COMPOSITION (RECOMMENDED) REFER TO TABLE2
⚠NOTE 3. LOT NUMBER IS MARKED ON THE TOP CENTER PORTION OF THE CONNECTOR.

注1.偶数芯数のコネクタ寸法は SJ036196 参照.
注2.FPC構成(推奨)TABLE2 参照.
⚠注3.ロット番号がコネクタ上面中央部に表記される.

DESIGNATION
命名法

FF02＊＊SS1

- SERIES シリーズ
- NO. OF CONTACTS (N) 芯数 (N) (NOTE 1) (注1)
- CONNECTOR FORM (S:SOCKET) コネクタ形状 (S:ソケット)
- MODIFICATION S:NICKEL BARRIER モディファイ ニッケルバリア
- CONTACT FINISH (1:GOLD OVER NICKEL(AU0.1μm MIN)) コンタクトめっき仕様 (1:ニッケル上金めっき(AU0.1μm以上))

TABLE2

COMPOSITION 層名		THICKNESS(EXAMPLE) 厚さ(例)	NOTE 備考
GOLD PLATING 金めっき	ELECTROLYSIS PLATING 電解めっき	0.3〜0.6μm	0.1μm MIN
NICKEL PLATING ニッケルめっき	ELECTROLYSIS PLATING 電解めっき	3〜9μm	SOFT TYPE IF AVAILABLE
COPPER 銅箔	ROLLED MATERIAL 圧延銅	18μm	NOMINAL 18μm MAX
ADHESIVE 接着剤	THERMOSETTING ADHESIVE 熱硬化性	13μm	NONE (RECOMMENDED)
BASE FILM ベースフィルム	POLYIMIDE ポリイミド	25μm	25μm
ADHESIVE 接着剤	THERMOSETTING ADHESIVE 熱硬化性	15μm	30μm MAX
REINFORCE PLATE 補強板	POLYIMIDE ポリイミド	12.5μm	—

符号 NO.	名称 DESCRIPTION	個数 QTY.	材料 MATERIAL	仕上 FINISH	備考 REMARKS
4	ACTUATOR アクチュエータ	1	PPS	———	COLOR:BLACK/色相:黒 UL94V-0
3	BASE INSULATOR ベースインシュレータ	1	LCP	———	COLOR:WHITE/色相:白 UL94V-0
2	CONTACT 2 コンタクト 2	(N−1)/2	COPPER ALLOY 銅合金	PARTIAL GOLD OVER NICKEL(AU0.1μm MIN.) ニッケル上部金属(AU0.1μm 以上)	———
1	CONTACT 1 コンタクト 1	(N+1)/2	COPPER ALLOY 銅合金	PARTIAL GOLD OVER NICKEL CONTACT:AU0.1μm MIN. ニッケル上部金属 TERMINAL:AU0.03μm MIN. 接触部:AU0.1μm 以上 端子部:AU0.03μm 以上	———

仕様書(SPECIFICATION) JACS-1627 JAHL-1627
第1版(ORIGINAL DATE) 1.Aug.2001
一般公差(GENERAL TOLERANCE) 寸法(DIMENSION) ・ ±0.8 ・X ±0.4 ・XX ±0.1 ・XXX± 角度(ANGLES) X° ± X°X' ±
製図 DR. ———
担当 CHK. K.INOUE
査閲 APPD. ———
承認 APPD. O.HASHIGUCHI
尺度(SCALE) 5:1
シリーズ(SERIES) FF02
名称(TITLE) FF02＊＊SS1
質量(MASS)
日本航空電子工業株式会社 JAPAN AVIATION ELECTRONICS INDUSTRY, LTD.
図面番号(DRAWING NO.) SJ036197
版数(REV.) 9
SIZE A2

JAE-CONNECTOR.COM Reference

JAE CONNECTOR DIV. PROPRIETARY.
COPYRIGHT (C) 2001, JAPAN AVIATION ELECTRONICS INDUSTRY, LTD.

DOF-0-213E(03.08)

Компания «ЭлектроПласт» предлагает заключение долгосрочных отношений при поставках импортных электронных компонентов на взаимовыгодных условиях!

Наши преимущества:

- Оперативные поставки широкого спектра электронных компонентов отечественного и импортного производства напрямую от производителей и с крупнейших мировых складов;
- Поставка более 17-ти миллионов наименований электронных компонентов;
- Поставка сложных, дефицитных, либо снятых с производства позиций;
- Оперативные сроки поставки под заказ (от 5 рабочих дней);
- Экспресс доставка в любую точку России;
- Техническая поддержка проекта, помощь в подборе аналогов, поставка прототипов;
- Система менеджмента качества сертифицирована по Международному стандарту ISO 9001;
- Лицензия ФСБ на осуществление работ с использованием сведений, составляющих государственную тайну;
- Поставка специализированных компонентов (Xilinx, Altera, Analog Devices, Intersil, Interpoint, Microsemi, Aeroflex, Peregrine, Syfer, Eurofarad, Texas Instrument, Miteq, Cobham, E2V, MA-COM, Hittite, Mini-Circuits,General Dynamics и др.);

Помимо этого, одним из направлений компании «ЭлектроПласт» является направление «Источники питания». Мы предлагаем Вам помощь Конструкторского отдела:

- Подбор оптимального решения, техническое обоснование при выборе компонента;
- Подбор аналогов;
- Консультации по применению компонента;
- Поставка образцов и прототипов;
- Техническая поддержка проекта;
- Защита от снятия компонента с производства.

Как с нами связаться

Телефон: 8 (812) 309 58 32 (многоканальный)
Факс: 8 (812) 320-02-42
Электронная почта: org@eplast1.ru
Адрес: 198099, г. Санкт-Петербург, ул. Калинина, дом 2, корпус 4, литера А.